LISTA PEZZI DI RICAMBIO
SPARE PARTS LIST
ERSATZTEILELISTE
LISTE DES PIECES DETACHEES
LISTA PIEZAS DE RICAMBIO

E65 TRAC M

EUREKA S.P.A. UNIPERSONALE

VIA DELL'ARTIGIANATO 30/ 32, 35013 CITTADELLA (PD) ITALY

TEL. +39.049.94.81.800 FAX. +39.049.94.81.899

INTERNET: WWW.EUREKASWEEPERS.COM E-MAIL: INFO@EUREKASWEEPERS.COM

INDICE - TABLES OF CONTENTS - INHALTSVERZEICHNIS - INDEX DES CONTENUS - ÍNDICE

I	GB	D	F	ES	TAV
GRUPPO PIATTO SPAZZOLE	BRUSHES PLATE ASSEMBLY	BÜRSTE PLATTE GRUPPE	GROUPE PLATINE BROSSE	GRUPO PLATO CEPILLOS	1
GRUPPO PEDALE SOLLEVAMENTO PIATTO - CIRCUITO ACQUA	LIFTING PLATE PEDAL ASSEMBLY- WATER CIRCUIT	AUFHEBUNGSPLATTE PEDAL- WASSERFÜHRUNG	GROUPE PEDAL SOULEVEMENT PLATE - CIRCUIT D'EAU	GRUPO PEDAL LEVANTAMIENTO - CIRCUITO AGUA	2
BRACCIO TERGI- LEVA SOLLEVAMENTO TERGI	SQEEGEE ARMSQEEGEE LEVER	SAUGFUSS ARMSAUGFUSS HEBEL	BRAS SUCEURLEVIER SOULEVEMENT SUCEUR	BRAZO BOQUILLA DE ASPIRACION PALANCABOQUILLA	3
GRUPPO TERGIPAVIMENTO	SQUEEGEE ASSEMBLY	GUMMIWISCHER GRUPPE	GROUPE RACLETTE	GRUPO LIMPIAPAVIMENTO	4
GRUPPO TELAIO- MOTORUOTA - RUOTE VOLANTE	FRAME – DRIVE WHEEL- WHEELS- STEERING WHEEL	GESTELL- ANTRIEBSRAD- RÄDER- LENKRAD	GROUPE CHASSIS ROUE MOTRICE ROUES - VOLANT	GRUPO BASTIDOR MOTORUEDA RUEDAS - VOLANTE	5
GRUPPO SERBATOIO ACQUA PULITA	SOLUTION TANK ASSEMBLY	FRISCHWASSER-TANK GRUPPE	GROUPE RESERVOIR SOLUTION	GRUPO TANQUE AGUA LIMPIA	6
GRUPPO SERBATOIO ACQUA SPORCA ASPIRATORE- SEDILE	RECOVERY TANK VACUUM MOTOR SEAT	SCHMUTZWASSERTANK- ANSAUGMOTOR- SITZ	GROUPE RESERVOIR DE RECUPERATION ASPIRATION- SIEGE	GRUPO TANQUE AGUA SUCIA ASPIRADORA - ASIENTO	7
GRUPPO PLANCIA STRUMENTI	CONTROL BOARD ASSEMBLY	ARMATURENBRETT GRUPPE	GROUPE TABLEAU DE BORDE COMMANDE	GRUPO CUADRO DE MANDOS	8
GRUPPO BATTERIA COMPONENTI ELETTRICI	BATTERY ASSEMBLY ELECTRIC PARTS	BATTERIE- ELEKTRISCHE TEILE	GROUPE BATTERIE PIECES ELECTRIQUES	GRUPO BATERIA COMPONENTES ELECTRICOS	9
CARICABATTERIE	BATTERY CHARGER	BATTERIELADEGERÄT	CHARGEUR BATTERIE	CARGADOR	10
PARTICOLARI DI FORNITURA (OPTIONAL)	ACCESSORIES (OPTIONAL)	ZUBERHÖRTEILE (OPTIONAL)	ACCESSOIRES (OPTIONAL)	ACCESORIOS (OPTIONAL)	11
KIT TETTUCCIO (OPTIONAL)	OVERHEAD GUARD KIT (OPTIONAL)	FAHRERSCHUTZDACH-KIT (OPTIONAL)	KIT TOIT DE PROTECTION (OPTIONAL)	KIT DE TECHO (OPTIONAL)	12
KIT SANIFICAZIONE (OPTIONAL)	SANITATION KIT (OPTIONAL)	DESINFEKTION SATZ (OPTIONAL)	KIT ASSAINISSEMENT (OPTIONAL)	KIT HIGIENIZACION (OPTIONAL)	13- 13A
SCHEMI ELETTRICI - WIRING DIAGRAMS - ELEKTRISCHE SCHALTPLÄNE - SCHÉMAS ÉLECTRIQUES - DIAGRAMAS ELECTRICOS					
SCHEMA: PLANCIA- TRAZIONE - BATTERIA CARICABATTERIA SEDILE- FARO	DIAGRAM: CONTROL BOARD BATTERY CHARGER SEAT- HEADLIGHT	SCHALTPLAN: ARMATURENBRETT BATTERIE- LADEGERÄT SITZ- SCHEINWERFER	SCHEMA: BATTERIE CHARGEUR BATTERIE SIEGE- PHARE	ESQUEMA : CUADRO DE MANDOS - BATERIA CARGADOR - ASIENTO FARO	14
SCHEMA: PLANCIA- PIATTO SPAZZOLE- ASPIRATORE- FARO	DIAGRAM: BRUSH PLATE- VACUUM MOTOR HEADLIGHT	SCHALTPLAN: BÜRSTE PLATTE- ANSAUGMOTOR- SCHEINWERFER	SCHEMA: PLATINE BROSSE- MOTEUR ASPIRATION - PHARE	ESQUEMA : ASIENTO- PLATINA CEPILLO- ASPIRADORA- FARO	15
SCHEMA DOSATORE DETERGENTE	DIAGRAM: DETERGENT DOSING SYSTEM	SCHLATPLAN: REINIGUNGSMITT	SCHEMA: SISTEME DOSAGE DETERGENT	ESQUEMA: DOSIFICADOR DETERGENTE	16
SCHEMA: KIT SANIFICAZIONE	DIAGRAM: SANITATION KIT	SCHLATPLAN: DESINFEKTION SATZ	SCHEMA: KIT ASSAINISSEMENT	ESQUEMA: KIT HIGIENIZACION	17
MOTORUOTA	DRIVE WHEEL	ANTRIEBSRAD	ROUE MOTRICE	MOTORUEDA	18
MOTORIDUTTORE	MOTOR REDUCER	GETRIEBEMOTOR	MOTOREDUCTEUR	MOTORREDUCTOR	19
LISTE RICAMBI CONSIGLIATI	RECOMMENDED SPARE PARTS LIST	EMPFOHLENE ERSATZTEILE LISTE	LISTE DE PIECES RECOMMANDÉES	LISTA DE PIEZAS ACONSEJADAS	

****** **OPTIONAL**	= CHROME
	= ATTREZZATURE / TOOLS

DATA ULTIMO AGGIORNAMENTO: 22/04/2022
DATE OF THE LAST UPDATE: 22/04/2022

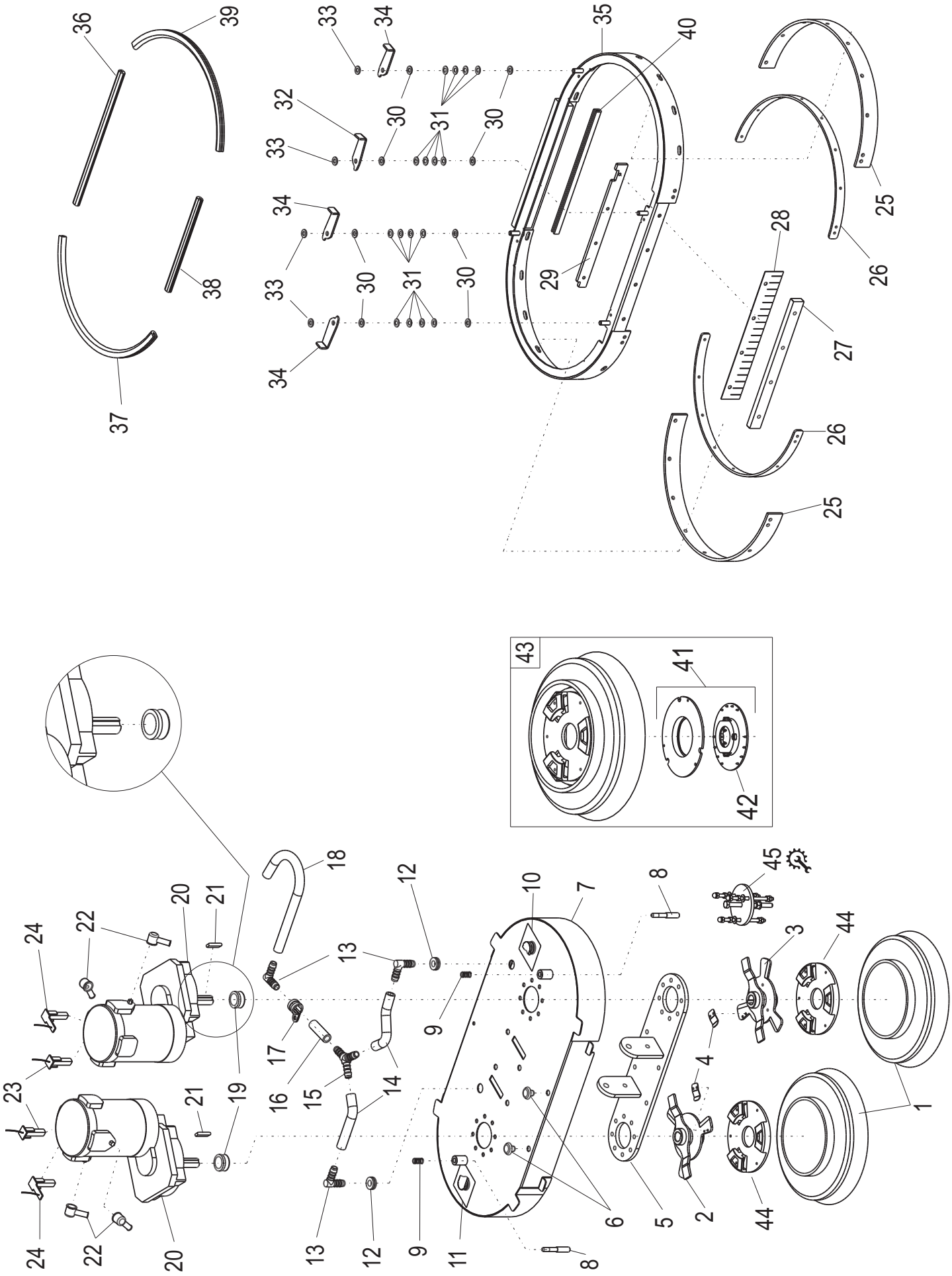
36
39
33
34
35
40
32
30
31
30
33
34
33
30
31
30
29
34
38
37
28
25
26
27
26
25
43
41
42
18
12
10
7
8
45
20
21
22
24
13
3
44
9
17
16
15
14
4
23
21
19
1
24
22
20
13
12
9
11
8
6
5
2
44

GRUPPO PIATTO SPAZZOLE - BRUSHES PLATE ASSEMBLY - BÜRSTE PLATTE GRUPPE - GROUPE PLATINE BROSSE - GRUPO PLATO CEPILLOS

N°	Codice N° Part. No. Code Nr.	Quantità Quantity Anzahl	Descrizione	Description	Bezeichnung	Description	Descripción
1	520140	2	Spazzola raccomandata PPL 0.6	Recommended brush PPL 0.6	Empfohlen Bürste PPL 0.6	Brosse recommandé PPL 0.6	Cepillo recomendado PPL 0.6
	520138	2	Spazzola PPL 0.9	Brush PPL 0.9	Bürste PPL 0.9	Brosse PPL 0.9	Cepillo PPL 0.9
	520137	2	Spazzola nylon abrasivo	Abrasive nylon brush	Abrasive Nylon Bürste	Brosse abrasive nylon	Cepillo nylon abrasivo
2	130346	1	Mozzo destro	Right hub	Rechts Nabe	Moyeu droit	Cubo derecha
	130437 **OPTIONAL**	1	Mozzo destro ACCIAIO INOX	STAINLESS STEEL right hub	Rechts Nabe EDELSTAHL	Moyeu droit ACIER INOX	Cubo derecha ACERO INOX
3	130347	1	Mozzo sinistro	Left hub	Links Nabe	Moyeu gauche	Cubo izquierda
	130438 **OPTIONAL**	1	Mozzo sinistro ACCIAIO INOX	STAINLESS STEEL left hub	Links Nabe EDELSTAHL	Moyeu gauche ACIER INOX	Cubo izquierda ACERO INOX
4	110725	2	Fermo aggancio spazzola	Shutdown hook brush	Bürste Einhängen Feststeller	Étrier accrochage brosse	Seguro enganche cepillo
5	120854	1	Staffa	Lifting plate bracket	Platte Bügel	Etrier de soulèvement	Estribo
	120996 **OPTIONAL**	1	Staffa ACCIAIO INOX	STAINLESS STEEL lifting plate bracket	Platte Bügel EDELSTAHL	Etrier soulèvement ACIER INOX	Estribo ACERO INOX
6	330011	2	Tappo di battuta	Cap	Pfropfen	Bonde	Tapón
7	120853	1	Piatto	Plate	Platte	Platine	Platina
	120997 **OPTIONAL**	1	Piatto ACCIAIO INOX	STAINLESS STEEL plate	Platte EDELSTAHL	Platine ACIER INOX	Platina ACERO INOX
8	210488	2	Perno	Pin	Stift	Pivot	Perno
9	550093	2	Molla	Spring	Feder	Ressort	Muelle
10	510471	1	Etichetta sgancio spazzola	Brush disengage sticker	Bürste Aushängen Aufkleber	Etiquette decrochage brosse	Etiqueta desengancho cepillo
11	510470	1	Etichetta sgancio spazzola	Brush disengage sticker	Bürste Aushängen Aufkleber	Etiquette decrochage brosse	Etiqueta desengancho cepillo
12	330151	2	Passacavo	Fairled	Seilführungsrolle	Chaumard	Pasteca
13	580248	2	Connettore a gomito	Elbow connector	Winkelstück	Jarret	Conector acodado
14	M30289	L=0.125m	Tubo	Hose	Rohr	Tuyau	Tubo
15	580249	1	Connettore a Y	Y connector	Y Stecker	Connecteur à Y	Conector a Y
16	M30289	L=0.055m	Tubo	Hose	Rohr	Tuyau	Tubo
17	640078	1	Fascetta	Clamp	Streifband	Collier	Abrazadera
18	M30289	L=0.37m	Tubo	Hose	Rohr	Tuyau	Tubo
19	360402	2	Anello di tenuta	Locking ring	Kolbenring	Bague	Anillo de cierre
20	610055	2	Motoriduttore	Motor reducer	Getriebemotor	Motoréducteur	Motorreductor

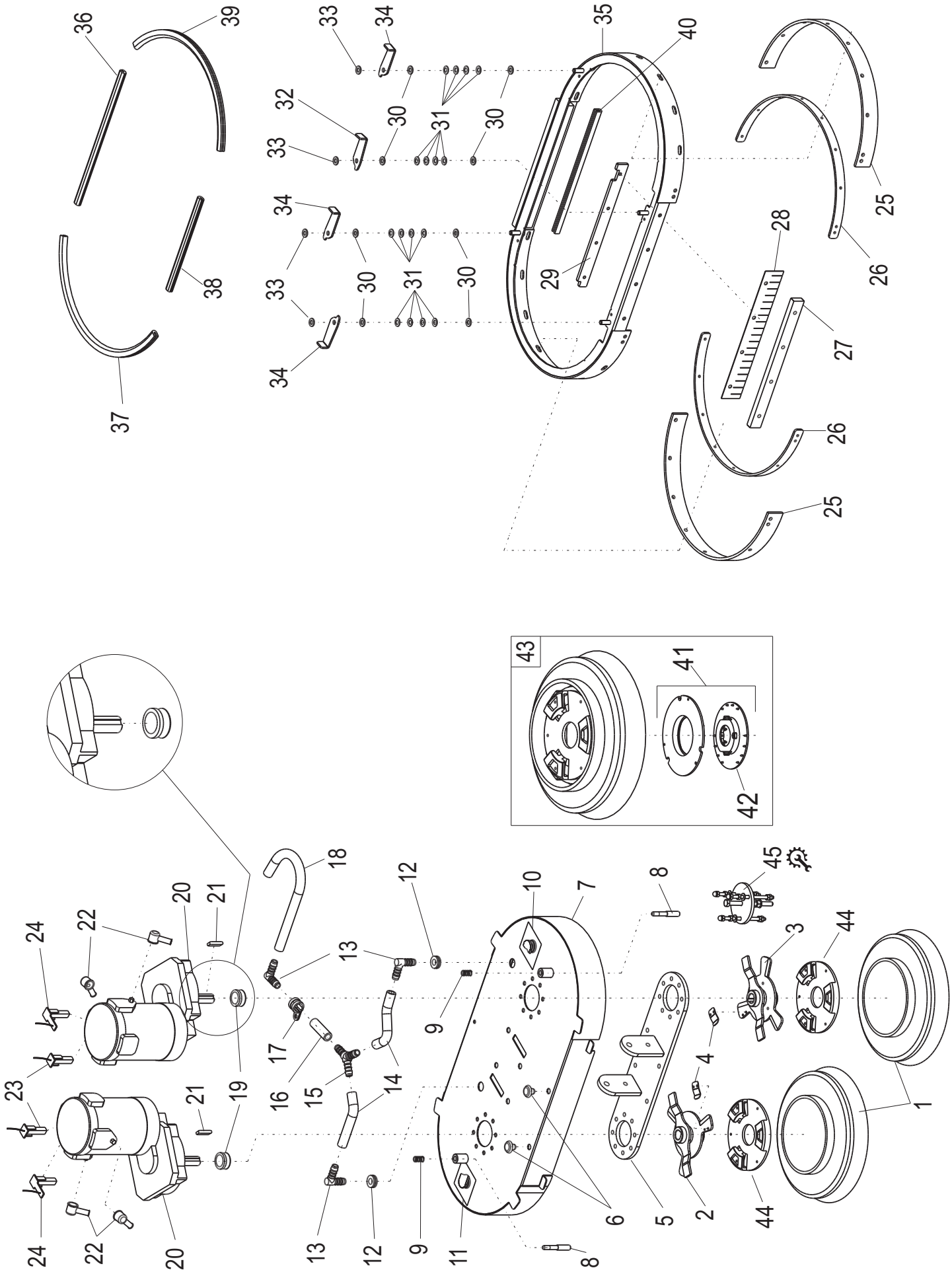
36
39
33
34
35
40
32
30
31
30
33
34
33
30
31
30
29
34
38
37
28
25
26
27
26
25
43
41
42
18
12
10
7
8
45
20
21
22
24
13
3
44
9
17
16
15
14
4
23
21
19
1
24
22
20
13
12
9
11
8
6
5
2
44

GRUPPO PIATTO SPAZZOLE - BRUSHES PLATE ASSEMBLY - BÜRSTE PLATTE GRUPPE - GROUPE PLATINE BROSSE - GRUPO PLATO CEPILLOS

N°	Codice N° Part. No. Code Nr.	Quantità Quantity Anzahl	Descrizione	Description	Bezeichnung	Description	Descripción
21	750003	2	Linguetta	Feather key	Keil	Languette	Lingueta
22	640119	4	Cappuccio	Cap	Pfropfen	Corne	Tapón
23	640259	2	Carboncino corto	Carbon brush	Kohle	Charbon	Escobilla corto
24	640258	2	Carboncino lungo	Carbon brush	Kohle	Charbon	Escobilla largo
25	360477	2	Gomma paraspruzzi linatex	Splashguard rubber linatex	Spritzgummi Gummi linatex	Gomme éclaboussure linatex	Goma anti-salpicaduras linatex
	360478	2	Gomma paraspruzzi OLIRES sp=5mm	Splashguard rubber in OLIRES th. 5mm	Spritzgummi Gummi in OLIRES Di 5mm	Gomme éclaboussure in OLIRES ep. 5mm	Goma anti-salpicaduras OLIRES es. 5mm
26	110873	2	Lamierino	Metal sheet	Blech	Lame	Lamina
27	110872	1	Contrappeso	Counterweight	Gegengewicht	Contrepoid	Contrapeso
	111016 **OPTIONAL**	1	Contrappeso ACCIAIO INOX	STAINLESS STEEL counterweight	Gegengewicht EDELSTAHL	Contrepoid ACIER INOX	Contrapeso ACERO INOX
28	360479	1	Gomma paraspruzzi	Splashguard Rubber	Spritzgummi Gummi	Gomme éclaboussure	Goma anti-salpicaduras
29	200219	1	Lamierino	Sheet metal	Blech	Lame	Lamina
	200310 **OPTIONAL**	1	Lamierino ACCIAIO INOX	STAINLESS STEEL metal sheet	Blech EDELSTAHL	Lame ACIER INOX	Lamina ACERO INOX
30	730103	8	Rondella ottone	Brass washer	Messingscheibe	Rondelle en laiton	Rondana en latón
31	550089	16	Molla a tazza	Spring	Feder	Ressort	Resorte
32	110713	1	Piastrina fermo carter	Locking plate	Feststeller Platine	Platine de blocage	Placa
	110918 **OPTIONAL**	1	Piastrina fermo carter ACCIAIO INOX	STAINLESS STEEL locking plate	Feststeller Platine EDELSTAHL	Platine de blocage ACIER INOX	Placa ACERO INOX
33	730100	4	Rondella	Washer	Scheibe	Rondelle	Rondana
34	110712	3	Piastrina fermo carter	Locking plate	Feststeller Platine	Platine de blocage	Placa de cierre
	110926 **OPTIONAL**	3	Piastrina fermo carter ACCIAIO INOX	STAINLESS STEEL locking plate	Feststeller Platine EDELSTAHL	Platine de blocage ACIER INOX	Placa de cierre ACERO INOX
35	120852	1	Carter paraspruzzi	Splash guard Cover	Spritzgummi Deckel	Couvercle éclaboussure	Carter anti-salpicaduras
	120998 **OPTIONAL**	1	Carter paraspruzzi ACCIAIO INOX	STAINLESS STEEL splash guard cover	Spritzgummi Deckel EDELSTAHL	Couvercle éclaboussure ACIER INOX	Carter anti-salpicaduras ACERO INOX
36	M30308	L=0.3m	Profilo in gomma	Rubber profile	Gummi Profil	Profil en caoutchouc	Perfil en goma
37	M30308	L=0.415m	Profilo in gomma	Rubber profile	Gummi Profil	Profil en caoutchouc	Perfil en goma
38	M30308	L=0.175m	Profilo in gomma	Rubber profile	Gummi Profil	Profil en caoutchouc	Perfil en goma
39	M30308	L=0.375m	Profilo in gomma	Rubber profile	Gummi Profil	Profil en caoutchouc	Perfil en goma
40	M30308	L=0.285m	Profilo in gomma	Rubber profile	Gummi Profil	Profil en caoutchouc	Perfil en goma
41	520084	1	Blocca disco completo (2 pezzi)	Complete locking disc (2 pieces)	Blockierung Scheibe Komplett (2 Stücke)	Fixation disque complet (2 marceaux)	Bloqueo disco completo (2 piezas)
42	520157	1	Parte inferiore bloccadisco con molla	Lower locking disc with spring	Untere Blockierung Scheibe mit Frühling	Partì inferieure fixation disque avec ressort	Bloqueo disco inferior con muelle
43	520139	1	Disco trascinatore	Pad holder	Treibteller	Plateau porte-disc	Disco de remolque
44	520111	1	Flangia traino spazzola	Hook disc flange	Einhängen Scheibe	Accrochage disque	Disco de enganche
45	900848	1	Estrattore mozzo spazzola	Brush hub extractor	Bürste Nabe Auszieher	Extracteur moyeu brosse	Extractor cubo cepillo

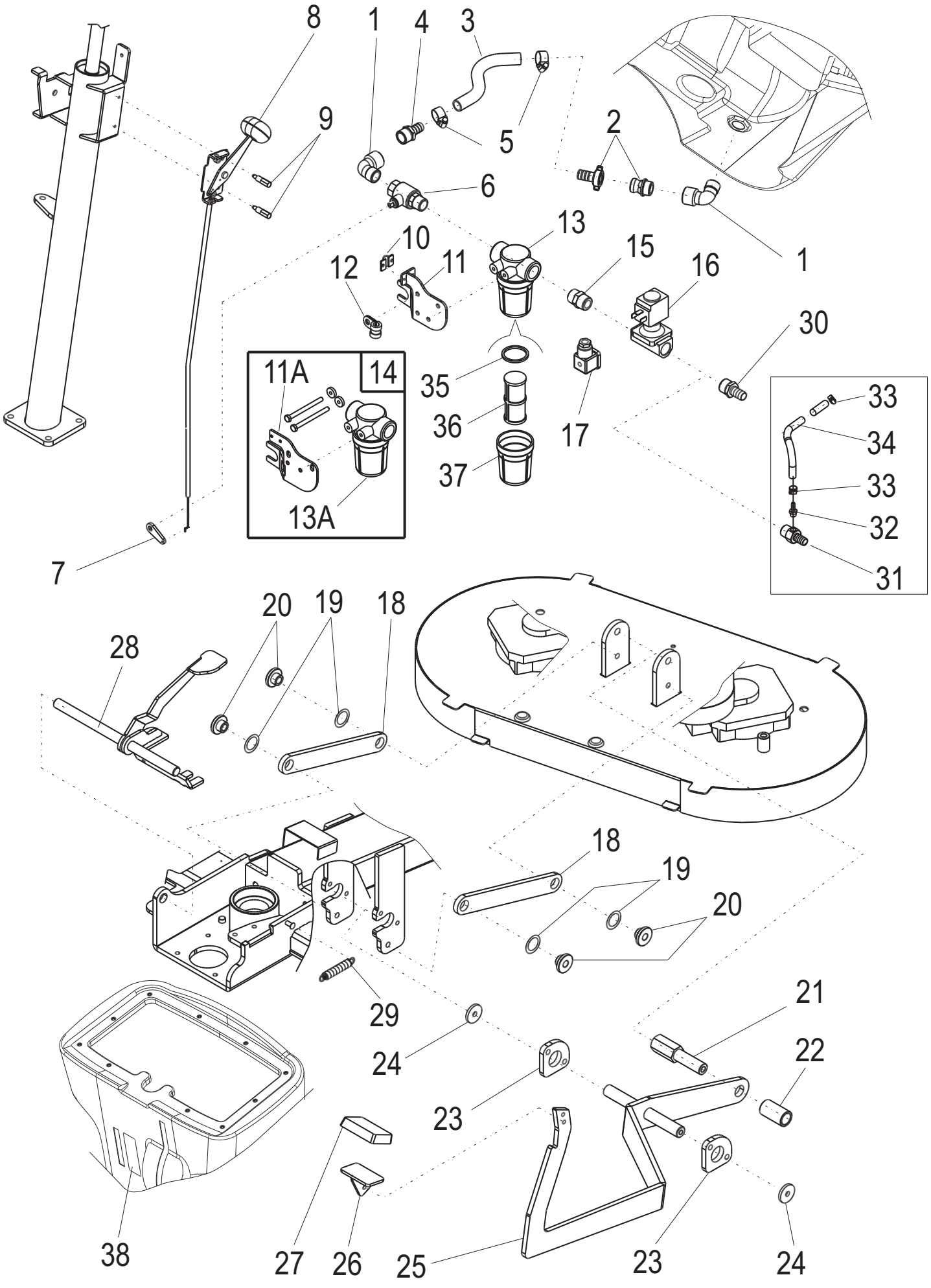
8
1
4
3
9
5
2
6
13
10
15
1
12
11
16
30
11A
14
35
33
36
17
34
37
33
13A
32
7
31
20
19
18
28
18
19
20
29
21
24
22
23
38
27
26
25
23
24

GRUPPO PEDALE SOLLEVAMENTO PIATTO - CIRCUITO ACQUA
LIFTING PLATE PEDAL ASSEMBLY - WATER CIRCUIT
AUFHEBUNGSPLATTE PEDAL - WASSERFÜHRUNG
GROUPE PEDAL SOULEVEMENT PLATE - CIRCUIT D'EAU
GRUPO PEDAL LEVANTAMIENTO PLATINA - CIRCUITO AGUA

N°	Codice N° Part. No. Code Nr.	Quantità Quantity Anzahl	Descrizione	Description	Bezeichnung	Description	Descripción
1	680295	2	Raccordo a gomito	Elbow connector	Winkelstück	Raccord	Empalme acodado
2	580256	1	Portagomma	Connector hose	Verbindung Schlauch	Raccord	Portagoma
3	M30289	L=0.14m	Tubo	Hose	Rohr	Tuyau	Tubo
4	580235	1	Portagomma	Connector hose	Verbindung Schlauch	Raccord	Portagoma
5	580212	1	Fascetta	Clamp	Streifband	Collier	Abrazadera
6	580245	1	Valvola a sfera	Valve	Ventil	Valve à sphere	Valvula esférica
7	200093	1	Leva valvola	Valve lever	Ventil Hebel	Levier valve	Palanca valvula
	200257 **OPTIONAL**	1	Leva valvola ACCIAIO INOX	STAINLESS STEEL valve lever	Ventil Hebel EDELSTAHL	Levier valve ACIER INOX	Palanca valvula ACERO INOX
8	900727	1	Manettino	Hand lever	Handhebel	Manette	Llave de paso
9	230098	2	Vite	Screw	Schraube	Vis	Tornillo
10	110053	1	Fascetta	Clamp	Streifband	Collier	Abrazadera
	110938 **OPTIONAL**	1	Fascetta ACCIAIO INOX	STAINLESS STEEL clamp	Streifband EDELSTAHL	Collier ACIER INOX	Abrazadera ACERO INOX
11	120727	1	Staffa filtro **Fino telaio 65000172**	Filter bracket **Up to frame 65000172**	Filter Bügel **Bis Gestell 65000172**	Étrier filtre **Jusqu'au 65000172**	Estribo filtro **Hasta el 65000172**
	120903 **OPTIONAL**	1	Staffa filtro ACCIAIO INOX **Fino telaio 65000172**	STAINLESS STEEL filter bracket **Up to frame 65000172**	Filter Bügel EDELSTAHL **Bis Gestell 65000172**	Étrier filtre ACIER INOX **Jusqu'au 65000172**	Estribo filtro ACERO INOX **Hasta el 65000172**
11A	121017	1	Staffa filtro **Dal telaio 65000173**	Filter bracket **From frame 65000173**	Filter Bügel **Vom Gestell 65000173**	Étrier filtre **A partir du 65000173**	Estribo filtro **Desde el 65000173**
	121018 **OPTIONAL**	1	Staffa filtro ACCIAIO INOX **Dal telaio 65000173**	STAINLESS STEEL filter bracket **From frame 65000173**	Filter Bügel EDELSTAHL **Vom Gestell 65000173**	Étrier filtre ACIER INOX **A partir du 65000173**	Estribo filtro ACERO INOX **Desde el 65000173**
12	640123	1	Fascetta	Clamp	Streifband	Collier	Abrazadera
13	520096	1	Filtro **Fino telaio 65000172**	Filter **Up to frame 65000172**	Filter **Bis Gestell 65000172**	Filtre **Jusqu'au 65000172**	Filtro **Hasta el 65000172**
13A	520156	1	Filtro **Dal telaio 65000173**	Filter **From frame 65000173**	Filter **Vom Gestell 65000173**	Filtre **A partir du 65000173**	Filtro **Desde el 65000173**
14	490824	1	Kit filtro **Sostituisce il 520096 fino al telaio 65000172**	Filter kit **Replace 520096 up to frame 65000172**	Filter Kit **Ersetzen 520096 bis gestell 65000172**	Kit filtre **Remplace 520096 jusqu'à châss. 65000172**	Kit filtro **Reemplaza 520096 hasta el bastidor 65000172**
	490825 **OPTIONAL**	1	Kit filtro ACCIAIO INOX	STAINLESS STEEL filter kit	Filter Kit EDELSTAHL	Kit filtre ACIER INOX	Kit filtro ACERO INOX
15	580243	1	Raccordo	Joint	Verbindung	Raccord	Empalme

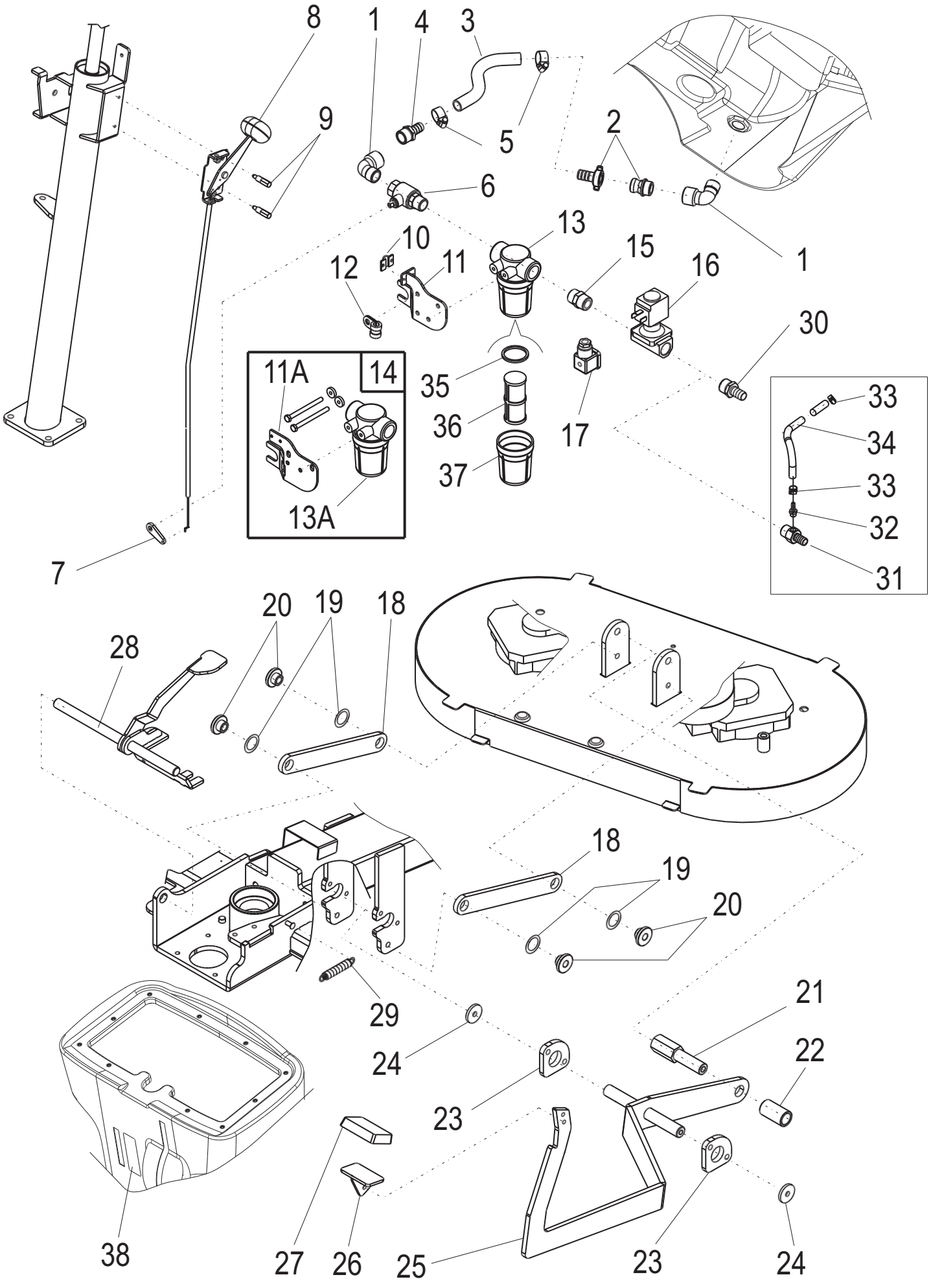
8
1
4
3
9
5
2
6
13
10
15
1
12
11
16
30
11A
14
35
33
36
17
34
37
33
13A
32
7
31
20
19
18
28
18
19
20
29
21
24
22
23
38
27
26
25
23
24

GRUPPO PEDALE SOLLEVAMENTO PIATTO - CIRCUITO ACQUA
LIFTING PLATE PEDAL ASSEMBLY - WATER CIRCUIT
AUFHEBUNGSPLATTE PEDAL - WASSERFÜHRUNG
GROUPE PEDAL SOULEVEMENT PLATE - CIRCUIT D'EAU
GRUPO PEDAL LEVANTAMIENTO PLATINA - CIRCUITO AGUA

N°	Codice N° Part. No. Code Nr.	Quantità Quantity Anzahl	Descrizione	Description	Bezeichnung	Description	Descripción
16	660084	1	Elettrovalvola	Solenoid valve	Elektroventil	Electrovalve	Electrovalvula
17	650056	1	Connettore	Connector	Stecker	Connecteur	Conector
18	200140	2	Braccio sollevamento	Lifting arm	Aufhebung Ausleger	Bras de ascenseur	Palanca de levamiento
	200259 **OPTIONAL**	2	Braccio sollevamento ACCIAIO INOX	STAINLESS STEEL lifting arm	Aufhebung Ausleger EDELSTAHL	Bras de ascenseur ACIER INOX	Palanca de levamiento ACERO INOX
19	360403	4	Anello OR	O Ring	O Ring	O Ring	O Ring
20	210492	4	Distanziale	Spacer	Abstandbuchse	Entretoise	Riostra
	210653 **OPTIONAL**	4	Distanziale ACCIAIO INOX	STAINLESS STEEL spacer	Abstandbuchse EDELSTAHL	Entretoise ACIER INOX	Riostra ACERO INOX
21	210487	1	Perno	Pin	Stift	Pivot	Perno
	210661 **OPTIONAL**	1	Perno ACCIAIO INOX	STAINLESS STEEL pin	Stift EDELSTAHL	Pivot ACIER INOX	Perno ACERO INOX
22	210486	1	Distanziale	Spacer	Abstandbuchse	Entretoise	Riostra
	210663 **OPTIONAL**	1	Distanziale ACCIAIO INOX	STAINLESS STEEL spacer	Abstandbuchse EDELSTAHL	Entretoise ACIER INOX	Riostra ACERO INOX
23	230108	2	Bronzina	Brass	Messing	Coussinet en bronze	Cojinete de bronce
	230109 **OPTIONAL**	2	Bronzina ACCIAIO INOX	STAINLESS STEEL brass	Messing EDELSTAHL	Coussinet en bronze ACIER INOX	Cojinete de bronce ACERO INOX
24	730085	2	Rondella	Washer	Scheibe	Rondelle	Rondana
25	130344	1	Leva sollevamento piatto	Lifting lever	Aufhebungsplatte Hebel	Levier soulevement platine	Palanca levantamiento platina
	120929 **OPTIONAL**	1	Leva sollevamento piatto ACCIAIO INOX	STAINLESS STEEL lifting lever	Aufhebungsplatte Hebel EDELSTAHL	Levier soulevement platine ACIER INOX	Palanca levantamiento platina ACERO INOX
26	110705	1	Pedale	Pedal	Pedal	Pédale	Pedal
	120899 **OPTIONAL**	1	Pedale ACCIAIO INOX	STAINLESS STEEL pedal	Pedal EDELSTAHL	Pédale ACIER INOX	Pedal ACERO INOX
27	330029	1	Copripedale in gomma	Rubber pedal cover	Pedal Bedeckungen aus Gummi	Couvre pédale en caoutchouc	Cubrepedales en goma
28	120735	1	Pedale blocca leva	Locking lever pedal	Pedal	Pédale blocage levier	Pasteca bloque palanca
29	550003	1	Molla	Spring	Feder	Ressort	Resorte
30	580235	1	Portagomma **Fino telaio 65000120**	Connector hose **Up to frame 65000120**	Verbindung-Schlauch **Bis Gestell 65000120**	Raccord **Jusqu'au 65000120**	Portagoma **Hasta el 65000120**
31	210666	1	Portagomma **Dal telaio 65000121**	Connector hose **From frame 65000121**	Verbindung-Schlauch **Vom Gestell 65000121**	Raccord **A partir du 65000121**	Portagoma **Desde el 65000121**
32	680347	1	Portagomma **Dal telaio 65000121**	Connector hose **From frame 65000121**	Verbindung-Schlauch **Vom Gestell 65000121**	Raccord **A partir du 65000121**	Portagoma **Desde el 65000121**
33	580213	2	Fascetta **Dal telaio 65000121**	Clamp **From frame 65000121**	Streifband **Vom Gestell 65000121**	Collier **A partir du 65000121**	Abrazadera **Desde el 65000121**
34	M30314	1	Tubo L=1.35m **Dal telaio 65000121**	Hose L=1.35m **From frame 65000121**	Rohr L=1.35m **Vom Gestell 65000121**	Tuyau L=1.35m **A partir du 65000121**	Tubo L=1.35m **Desde el 65000121**
35	520152	1	Guarnizione	Gasket	Dichtung	Garniture	Junta
36	520154	1	Cartuccia filtro	Filter Cartridge	Filter Patrone	Cartouche Filtre	Cartucho Filtro
37	520153	1	Bicchierino	Cup	Glas	Gobelet	Vaso
38	510413	1	Etichetta manettino	Label	Aufkleber	Etiquette	Etiqueta llave de paso

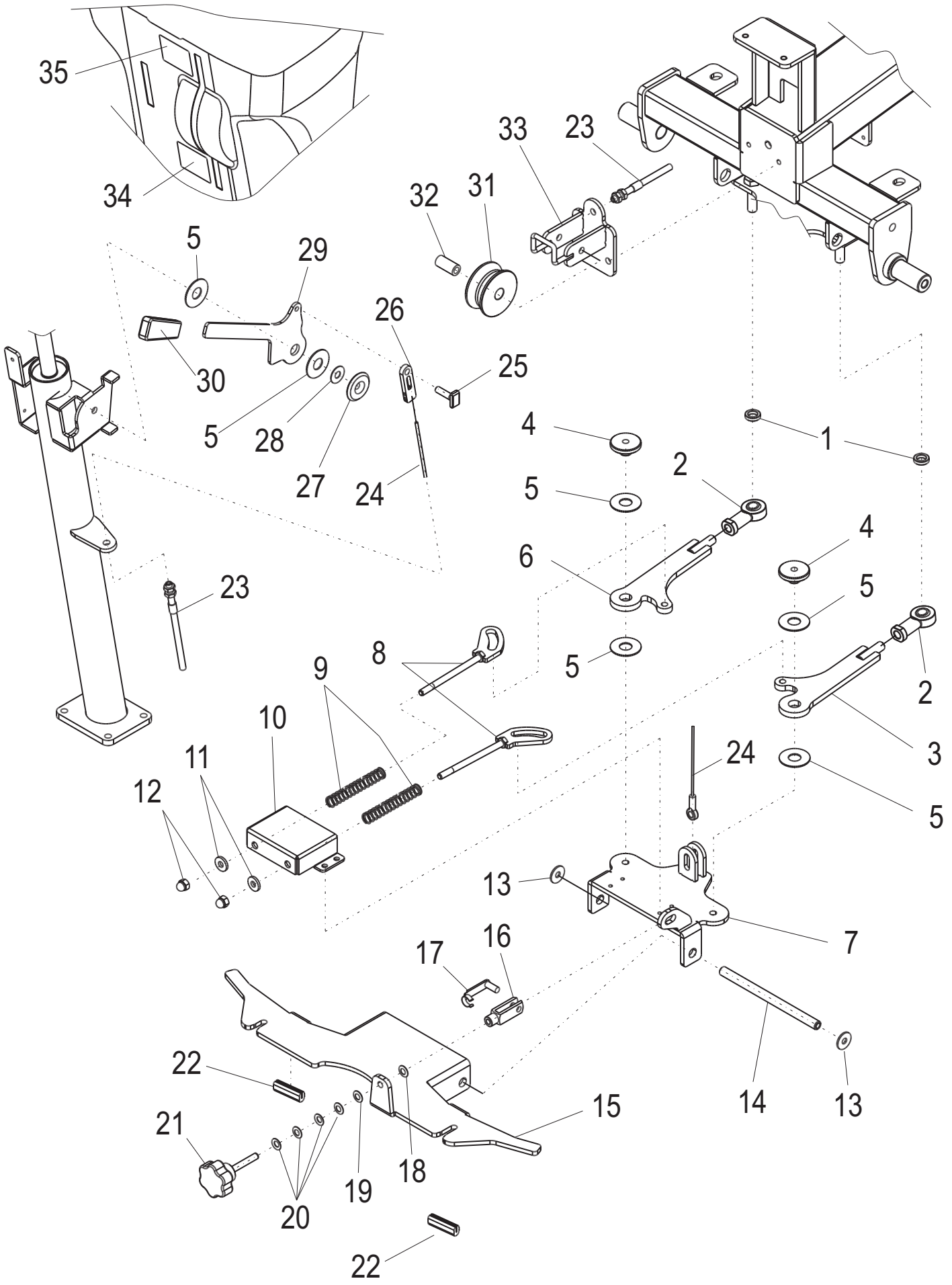
35
34
33
23
32
31
5
29
26
25
30
5
28
27
24
4
1
2
5
4
6
5
23
8
5
2
9
10
3
11
24
12
5
13
7
17
16
22
14
13
15
21
18
19
20
22

BRACCIO TERGI - LEVA SOLLEVAMENTO TERGI - SQEEGEE ARMSQEEGEE LEVER - SAUGFUSS ARMSAUGFUSS HEBEL - BRAS SUCEURLEVIER -SOULEVEMENT SUCEUR - BRAZO BOQUILLA DE ASPIRACION - PALANCABOQUILLA

N°	Codice N° Part. No. Code Nr.	Quantità Quantity Anzahl	Descrizione	Description	Bezeichnung	Description	Descripción
1	210558	2	Rondella	Washer	Scheibe	Rondelle	Rondana
2	580236	2	Snodo	Joint	Gelenkt	Rotule	Articulación
	580266 **OPTIONAL**	2	Snodo ACCIAIO INOX	STAINLESS STEEL joint	Gelenkt EDELSTAHL	Rotule ACIER INOX	Articulación ACERO INOX
3	120848	1	Tirante destro	Right tie rod	Rechte Zuganker	Verboquet droite	Tirante derecho
	120901 **OPTIONAL**	1	Tirante destro ACCIAIO INOX	STAINLESS STEEL right tie rod	Rechte Zuganker EDELSTAHL	Verboquet droite ACIER INOX	Tirante derecho ACERO INOX
4	210483	2	Distanziale	Spacer	Abstandbuchse	Entretoise	Riostra
	210664 **OPTIONAL**	2	Distanziale ACCIAIO INOX	STAINLESS STEEL specer	Abstandbuchse EDELSTAHL	Entretoise ACIER INOX	Riostra ACERO INOX
5	210383	6	Rondella in ottone	Brass washer	Messingscheibe	Rondelle en laiton	Rondana de laton
6	120846	1	Tirante sinistro	Left tie rod	Linke Zuganker	Verboquet gauche	Tirante izquierdo
	120902 **OPTIONAL**	1	Tirante sinistro ACCIAIO INOX	STAINLESS STEEL left tie rod	Linke Zuganker EDELSTAHL	Verboquet gauche ACIER INOX	Tirante izquierdo ACERO INOX
7	120732	1	Cerniera tergi	Squeegee Hinge	Gummiwischer Scharnier	Charnière raclette	Bisagra limpiapavimento
	120915 **OPTIONAL**	1	Cerniera tergi ACCIAIO INOX	STAINLESS STEEL squeegee hinge	Gummiwischer Scharnier EDELSTAHL	Charnière raclette ACIER INOX	Bisagra limpiapavimento ACERO INOX
8	120849	2	Guida molla	Spring guide	Federfuehrung	Guide du ressort	Guia del resorte
9	550118	2	Molla	Spring	Feder	Ressort	Resorte
10	110868	1	Carter molle	Spring protection	Federschutz	Protection ressort	Protección resorte
	110936 **OPTIONAL**	1	Carter molle ACCIAIO INOX	STAINLESS STEEL spring protection	Federschutz EDELSTAHL	Protection ressort ACIER INOX	Protección resorte ACERO INOX
11	730118	2	Rondella	Washer	Scheibe	Rondelle	Rondana
12	720068	2	Dado cieco	Domed cap nut	Hutmuttern	Écrou borgne	Tuerca
13	730101	2	Rondella	Washer	Scheibe	Rondelle	Rondana
14	210493	1	Perno	Pin	Stift	Pivot	Perno
	210660 **OPTIONAL**	1	Perno ACCIAIO INOX	STAINLESS STEEL pin	Stift EDELSTAHL	Pivot ACIER INOX	Perno ACERO INOX
15	110710	1	Staffa tergi	Squeegee bracket	Gummiwischer Bügel	Etrier raclette	Estribo limpiapavimento
	110925 **OPTIONAL**	1	Staffa tergi ACCIAIO INOX	STAINLESS STEEL squeegee bracket	Gummiwischer Bügel EDELSTAHL	Etrier raclette ACIER INOX	Estribo limpiapavimento ACERO INOX

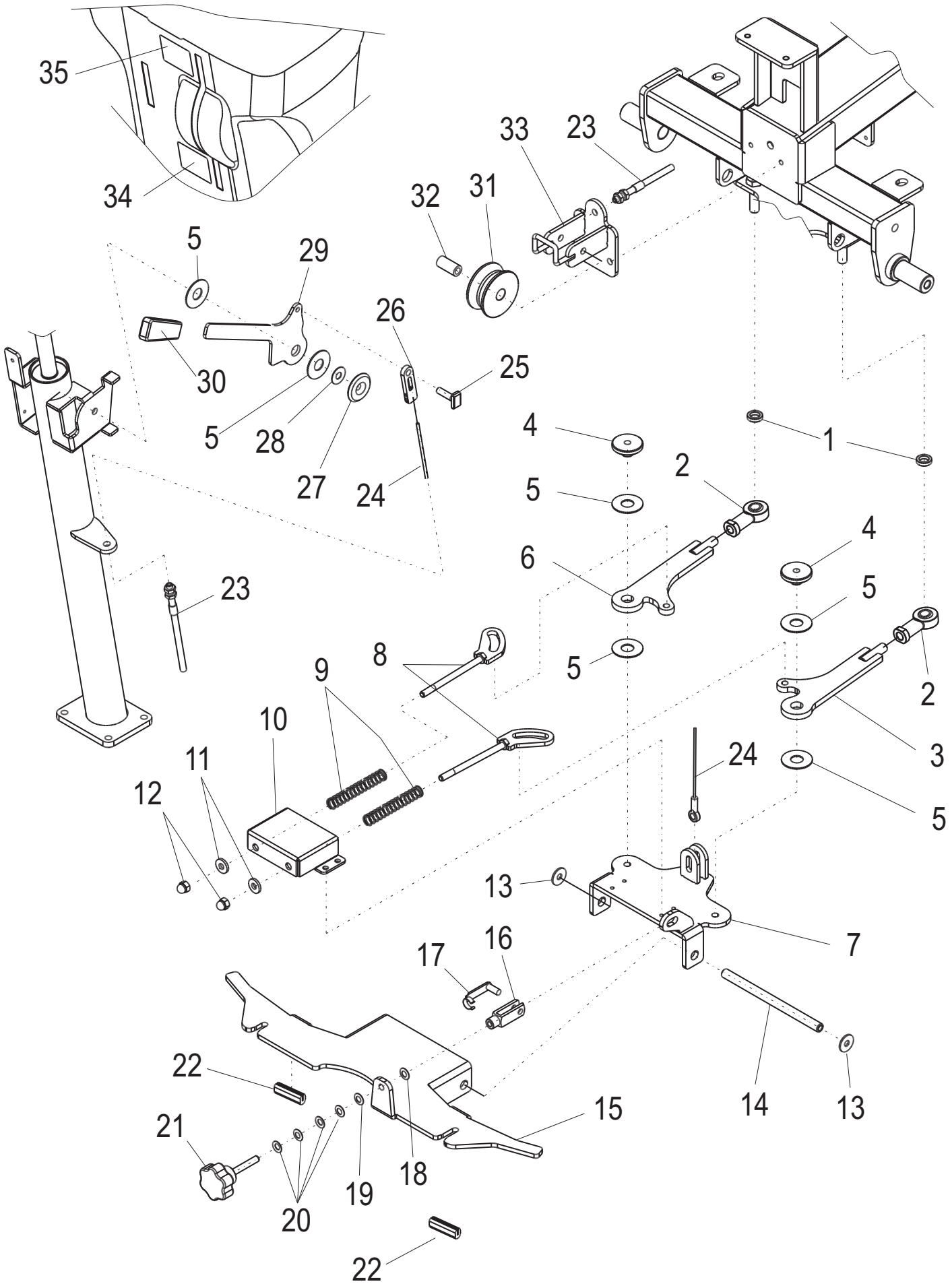
35
34
33
23
32
31
5
29
26
25
30
5
28
27
24
4
1
2
5
4
6
5
23
8
5
2
9
10
3
11
24
12
5
13
7
17
16
22
14
13
15
21
18
19
20
22

BRACCIO TERGI - LEVA SOLLEVAMENTO TERGI - SQEEGEE ARMSQEEGEE LEVER - SAUGFUSS ARMSAUGFUSS HEBEL - BRAS SUCEURLEVIER - SOULEVEMENT SUCEUR - BRAZO BOQUILLA DE ASPIRACION - PALANCABOQUILLA

N°	Codice N° Part. No. Code Nr.	Quantità Quantity Anzahl	Descrizione	Description	Bezeichnung	Description	Descripción
16	580085	1	Forcella	Fork	Gebelkopf	Fourche	Horquilla
	580281 **OPTIONAL**	1	Forcella ACCIAIO INOX	STAINLESS STEEL fork	Gebelkopf EDELSTAHL	Fourche ACIER INOX	Horquilla ACERO INOX
17	580086	1	Clip forcella	Fork clip	Gabelfork Klammer	Clip fourche	Clip horquilla
18	730103	1	Rondella in ottone	Brass washer	Messingscheibe	Rondelle en laiton	Rondana de laton
19	730100	1	Rondella	Washer	Scheibe	Rondelle	Rondana
20	550089	4	Molla a tazza	Spring	Feder	Ressort	Resorte
21	560072	1	Volantino	Handwheel	Handrad	Volant	Volante
22	M30257	L=0.03m	Profilo in gomma	Rubber profile	Gummi Profil	Profil en	Perfil de goma
23	560074	1	Guaina cavo tergi	Cable sheating	Kabel Umhüllung	Gaine câble suceur	Vaina cable boquilla de aspiración
24	560075	1	Cavo sollevamento tergi	Lifting squeegee cable	Aufhebung Saugfuss Kabel	Câble soulèvement suceur	Cable levantamiento boquilla de aspiración
	120954 **OPTIONAL**	1	Cavo sollevamento tergi ACCIAIO INOX	STAINLESS STEEL lifting squeegee cable	Aufhebung Saugfuss Kabel EDELSTAHL	Câble soulèvement suceur ACIER INOX	Cable levantamiento boquilla de aspiración ACERO INOX
25	710393	1	Bullone a testa rettangolare	Bolt	Bolzen	Boulon	Perno cabeza rectangular
26	110715	1	Piastrina aggancio cavo	Plate	Platine	Platine	Placa enganche cable
27	210415	1	Distanziale leva	Lever spacer	Hebel Abstandbuchse	Entretoise levier	Riostra palanca
28	550094	1	Molla a tazza	Spring	Feder	Ressort	Resorte
29	200134	1	Leva sollevamento	Lifting lever	Aufhebungshebel	Levier de	Palanca levantamiento
30	330007	1	Impugnatura	Handle	Griff	Poignée	Empuñadura
31	210494	1	Puleggia	Pulley	Scheibe	Poulie	Polea
32	110711	1	Distanziale	Spacer	Abstandbuchse	Entretoise	Riostra
33	120728	1	Supporto puleggia	Pulley support	Scheibe Halterung	Support poulie	Soporte polea
	120927 **OPTIONAL**	1	Supporto puleggia ACCIAIO INOX	STAINLESS STEEL pulley support	Scheibe Halterung EDELSTAHL	Support poulie ACIER INOX	Soporte polea ACERO INOX
34	510473	1	Etichetta tergi basso	Sticker	Aufkleber	Adhésif	Etiqueta
35	510472	1	Etichetta tergi alto	Sticker	Aufkleber	Adhésif	Etiqueta

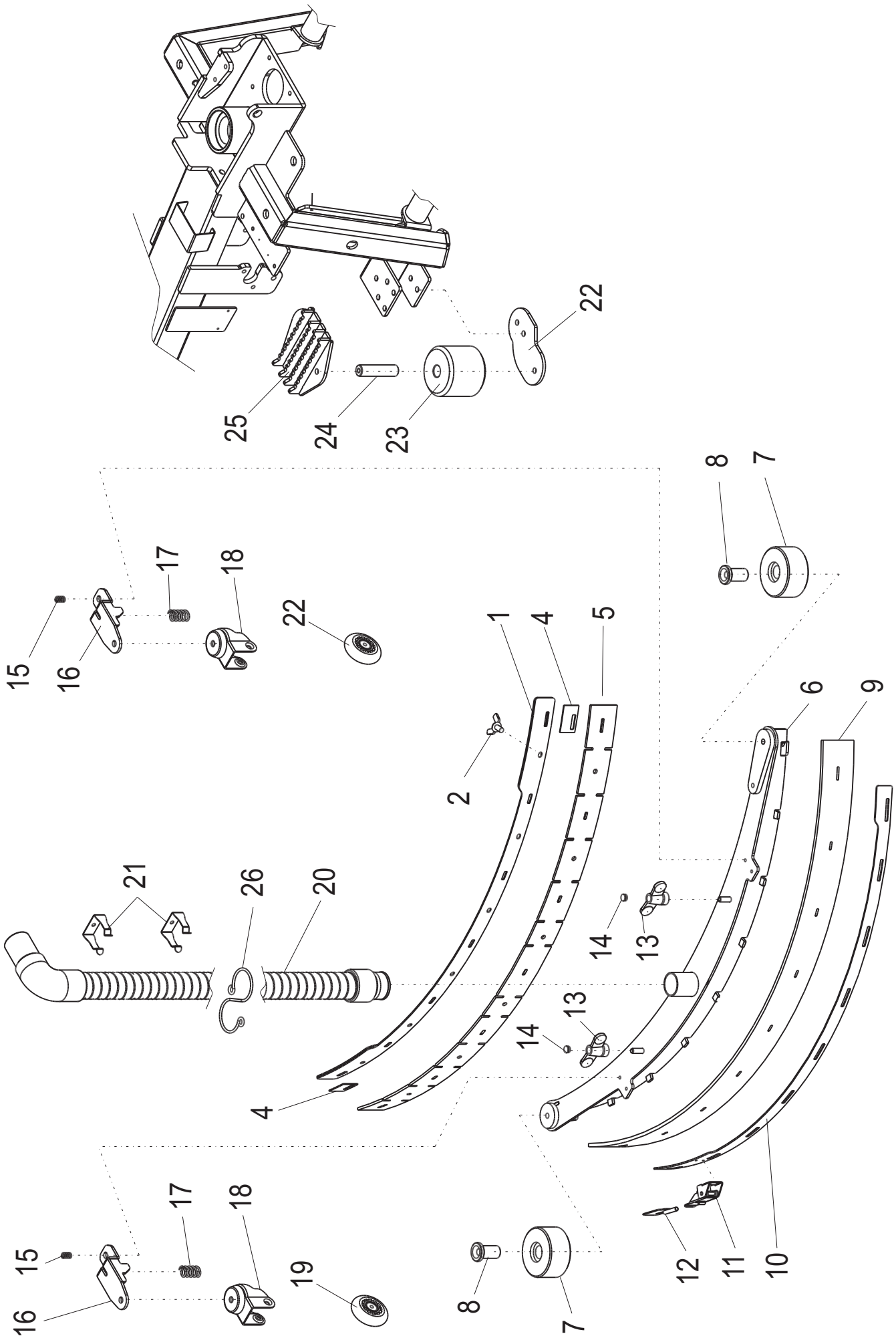
22
25
24
23
8
7
17
18
22
15
16
1
4
5
6
9
2
21
26
20
14
13
13
14
4
17
18
15
16
19
8
7
12
11
10

GRUPPO TERGIPAVIMENTO - SQUEEGEE ASSEMBLY - GUMMIWISCHER GRUPPE - GROUPE RACLETTE - GRUPO LIMPIAPAVIMENTO

N°	Codice N° Part. No. Code Nr.	Quantità Quantity Anzahl	Descrizione	Description	Bezeichnung	Description	Descripción
1	120743	1	Lamierino	Metal sheet	Blech	Plaque	Lámina
2	710426	6	Vite con alette	Wing screw	Flügelmutter	Écrou papillon	Tuerca mariposa
4	900730	2	Adesivo antiscivolo	Anti-slip sticker	Gletsicherer aufkleber	Etiquette antidérapant	Etiqueta antideslizante
5	360397	1	Lama linatex sp. 4mm	Linatex blade th. 4mm	Linatex Klinge Di. 4mm	Lame en linatex ep. 4mm	Lámina de linatex es. 4mm
	360407 **OPTIONAL**	1	Lama OLIRES sp=4mm	OLIRES blade th. 4mm	Sauggummi OLIRES Di 4mm	Bavette OLIRES ep. 4mm	Lámina de OLIRES es. 4mm
6	490627	1	Corpo tergi	Squeegee body	Saugfuss Gruppe	Groupe suceur	Cuerpo limpiapavimento
	490785 **OPTIONAL**	1	Corpo tergi ACCIAIO INOX	STAINLESS STEEL squeegee body	Gummiwischer Gruppe EDELSTAHL	Groupe raclette ACIER INOX	Cuerpo limpiapavimento ACERO INOX
7	210474	2	Paracolpi **Fino telaio 65000103**	Bumper **Up to frame 65000103**	Stoßfänger **Bis Gestell 65000103**	Pare-chocs **Jusqu'au 65000103**	Parachoque **Hasta el 65000103**
8	230102	2	Bussola **Fino telaio 65000103**	Bush **Up to frame 65000103**	Buchse **Bis Gestell 65000103**	Douille **Jusqu'au 65000103**	Casquillo **Hasta el 65000103**
9	360398	1	Lama linatex sp. 4.76mm	Linatex blade th. 4.76mm	Linatex Klinge Di. 4.76mm	Lame en linatex Ep. 4.76mm	Lámina de linatex Es. 4.76mm
	360406 **OPTIONAL**	1	Lama linatex sp. 4mm	Linatex blade th. 4mm	Linatex Klinge Di. 4mm	Lame en linatex Ep. 4mm	Lámina de linatex Es. 4mm
	360408 **OPTIONAL**	1	Lama OLIRES sp=4mm	OLIRES blade th. 4mm	OLIRES Sauggummi Di 4mm	Bavette OLIRES ep. 4mm	Lámina de OLIRES es. 4mm
	360409 **OPTIONAL**	1	Lama OLIRES sp=5mm	OLIRES blade th. 5mm	OLIRES Sauggummi Di 5mm	Bavette OLIRES ep. 5mm	Lámina OLIRES es. 5mm
10	110726	1	Lamierino	Metal sheet	Blech	Plaque	Lámina
11	580218	1	Leva fissaggio	Fixing lever	Fixierungshebel	Levier de blocage	Palanca bloqueo
12	120617	1	Aggancio	Hook	Haken	Crochet	Gancho
13	330138	2	Volantino	Handwheel	Handrad	Volant	Volante
14	330139	2	Tappo	Cap	Pfropfen	Bouchon	Tapón
15	550097	2	Molla	Spring	Feder	Ressort	Resorte
16	110734	2	Staffa	Bracket	Bügel	Etrier	Estribo
17	550096	2	Molla	Spring	Feder	Ressort	Resorte
18	440054	2	Supporto ruote	Wheel support	Räder Halterung	Support roue	Soporterueda
19	440067	2	Ruota completa	Complete wheel	Komplette Rad	Roue complete	Ruedas compleda
20	680430	1	Tubo aspirazione	Vacuum hose	Saugrohr	Tuyau aspiration	Tubo aspiración
21	580334	2	Graffa (ROSSA)	Clamp (RED)	Klamme (ROT)	Clip (ROUGE)	Abrazadera (ROJO)
22	200218	1	Staffa rullo	Bracket	Bügel	Etrier	Patilla cilindro
	200309 **OPTIONAL**	1	Staffa rullo ACCIAIO INOX	STAINLESS STEEL bracket	Bügel EDELSTAHL	Etrier ACIER INOX	Patilla cilindro ACERO INOX
23	210495	1	Rullo paracolpi	Bumper roll	Stoßdampfer Rolle	Galet para-chocs	Rueda parachoques
24	111251	1	Perno	Pin	Stift	Pivot	Perno
	210659 **OPTIONAL**	1	Perno ACCIAIO INOX	STAINLESS STEEL pin	Stift EDELSTAHL	Pivot ACIER INOX	Perno ACERO INOX
25	120851	1	Pedana di salita	Footboard	Fußbrett	Estrade	Reposapiés
	121000 **OPTIONAL**	1	Pedana di salita ACCIAIO INOX	STAINLESS STEEL footboard	Fußbrett EDELSTAHL	Estrade ACIER INOX	Reposapiés ACERO INOX
26	550091	1	Molla	Spring	Feder	Ressort	Resorte

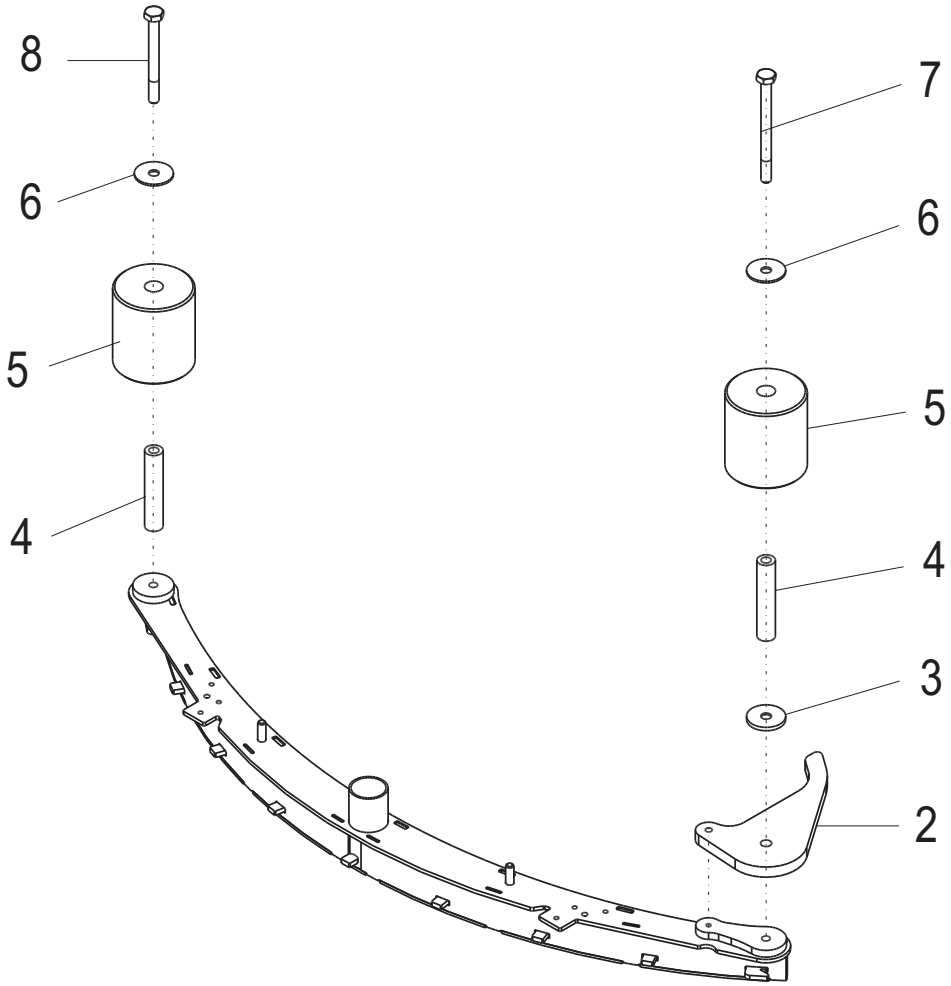
8
6
5
4
7
6
5
4
3
2

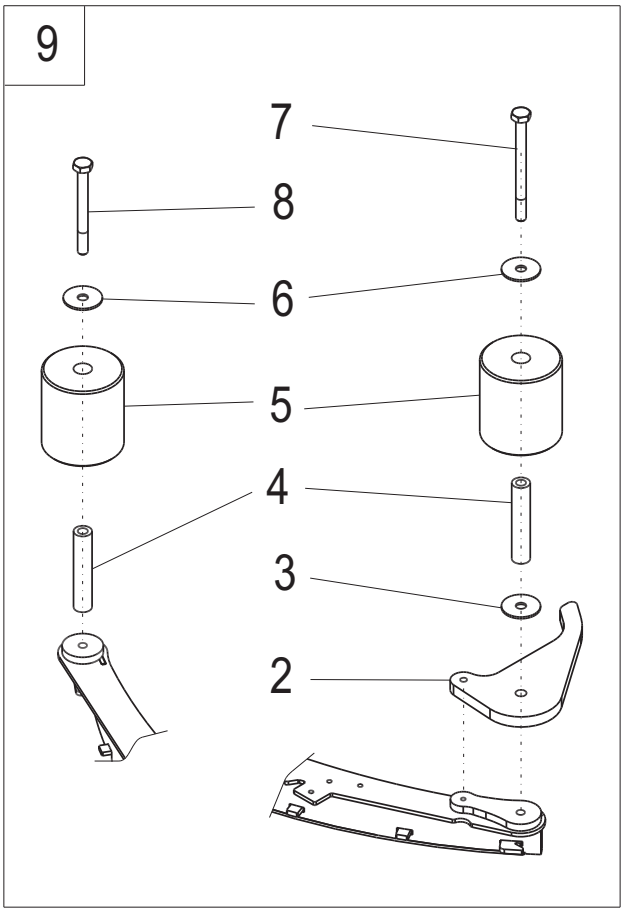
9
7
8
6
5
4
3
2

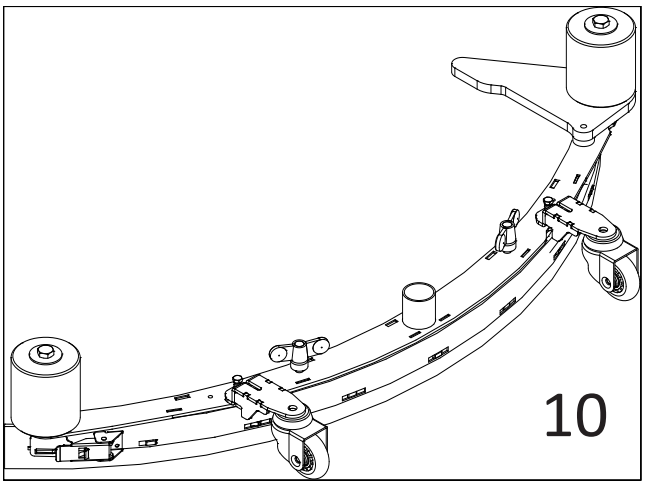
10

DAL TELAIO N° 65000104 - FROM FRAME 65000104 - VOM GESTELL 65000104 -
A PARTIR DU CHASSIS 65000104 - DESDE EL BASTIDOR 65000104

RULLO PARACOLPI - BUMPER ROLL - STOßDAMPFER ROLLE - GALET PARACHOCS - RUEDA PARACHOQUES

N°	Codice N° Part. No. Code Nr.	Quantità Quantity Anzahl	Descrizione	Description	Bezeichnung	Description	Descripción
2	360495	1	Paraurti	Bumper	Stoßfänger	Pare-chocs	Para choques
3	200227	1	Rondella	Washer	Scheibe	Rondelle	Rondana
4	111250	2	Distanziale	Spacer	Abstandbuchse	Entretoise	Riostra
5	210586	2	Rullo paracolpi	Bumper roll	Stoßdampfer Rolle	Galet para-chocs	Rueda parachoques
6	730112	2	Rondella	Washer	Scheibe	Rondelle	Rondana
7	710477	1	Vite	Bolt	Schraube	Boulon	Tornillo
8	710466	1	Vite	Bolt	Schraube	Boulon	Tornillo
9	490603	1	Kit paraurti **Fino telaio 65000103**	Bumper kit **Up to frame 65000103**	Stoßfänger Kit **Bis Gestell 65000103**	Kit pare-chocs **Jusqu'au 65000103**	Kit para choques **Hasta el 65000103**
10	900718	1	Tergipavimento completo verniciato con lame in linatex	Painted squeegee assembly with linatex blades	Gemalt gummiwischer mit linatex klingen	Raclette peinte avec linatex bavettes	Limpiapavimento pintado con laminas en linatex
	900984 **OPTIONAL**	1	Tergipavimento completo inox con lame in linatex	STAINLESS STEEL squeegee assembly with linatex blades	EDELSTAHL gummiwischer mit linatex klingen	Raclette ACIER INOX avec linatex bavettes	Limpiapavimento ACERO INOX con laminas en linatex
	901003	1	Tergipavimento completo verniciato con lame OLIRES	Painted squeegee assembly with OLIRES blades	Gemalt gummiwischer mit OLIRES klingen	Raclette peinte avec OLIRES bavettes	Limpiapavimento pintado con laminas en OLIRES
	901012 **OPTIONAL**	1	Tergipavimento completo inox con lame OLIRES	STAINLESS STEEL squeegee assembly OLIRES blades	EDELSTAHL gummiwischer mit OLIRES klingen	Raclette ACIER INOX avec OLIRES bavettes	Limpiapavimento ACERO INOX con laminas OLIRES

OPTIONAL: A partire da numero di telaio 65000112 i tergipavimento possono adottare la configurazione a 3 lame
OPTIONAL: The squeegee could be used with 3 blades starting from chassis number 65000112
OPTIONAL: A partir du numero de chassis 65000112 les suceur peuvent etre configurés avec 3 bavettes
OPTIONAL: Ab gestellnummer 65000112 konnen die sauglippen die konfiguration mit 2 oder 3 lippen haben
OPTIONAL: Desde el numero de bastidor 65000112 las boquillas pueden tener la configuracion con 2 or 3 labios

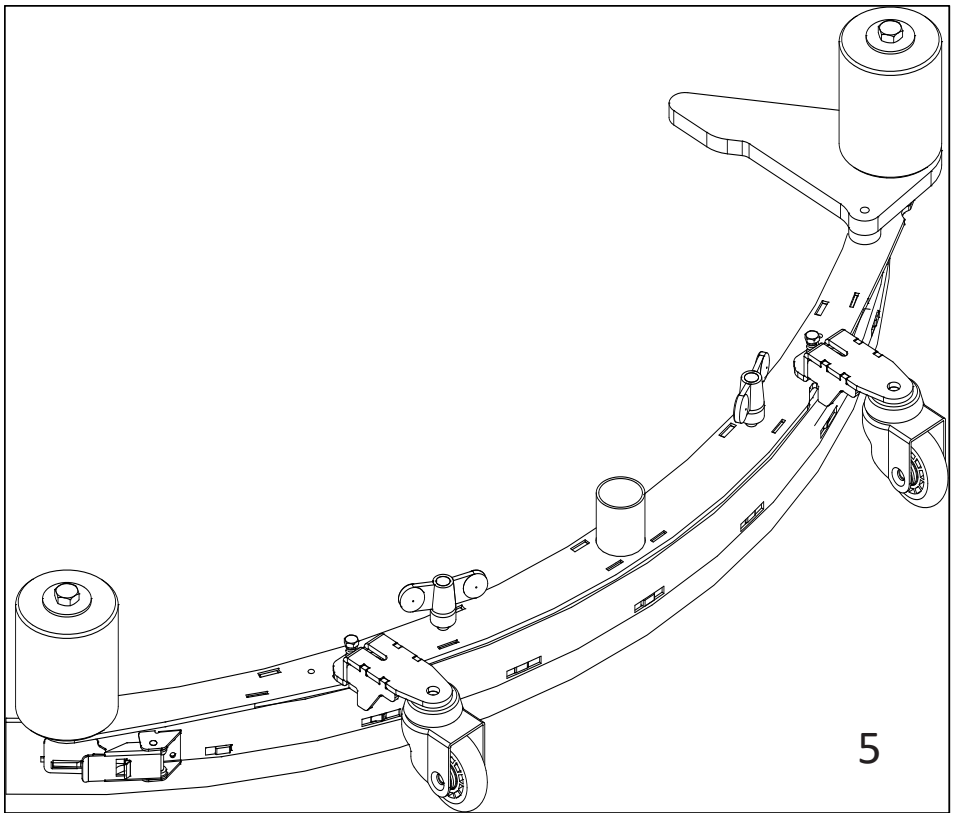

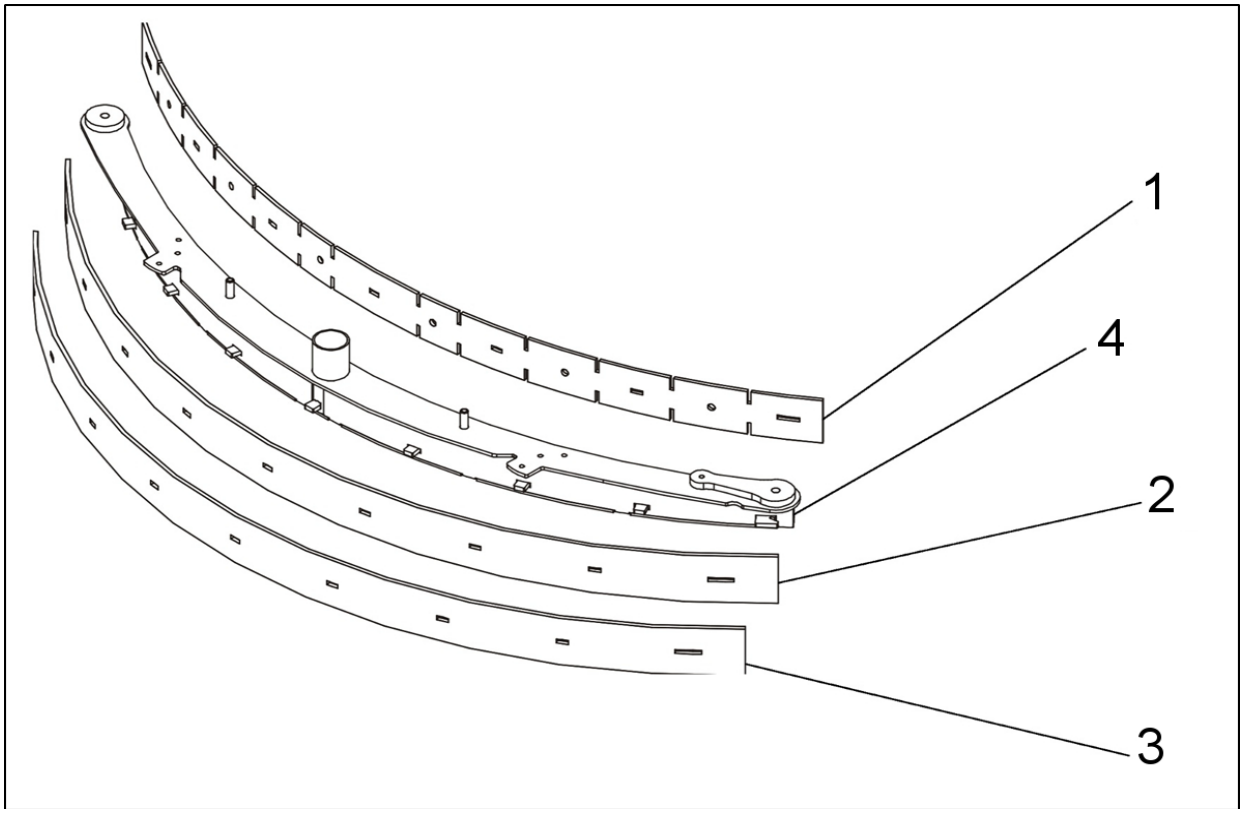

GRUPPO TERGIPAVIMENTO 3 LAME (OPTIONAL) - 3 BLADES SQUEEGEE GROUP (OPTIONAL) - 3 LIPPEN SAUGFUSSGRUPPE (OPTIONAL) - ENSEMBLE DE SUCEUR 3 BAVETTES (OPTIONAL) - GRUPO LIMPIAPAVIMENTO 3 LAMINAS (OPTIONAL)

N°	Codice N° Part. No. Code Nr.	Quantità Quantity Anzahl	Descrizione	Description	Bezeichnung	Description	Descripción
1	360532	1	Lama 950 x 55 x 3.18 mm linatex	950 x 55 x 3.18 mm linatex blade	950 x 55 x 3.18 mm linatex klingen	Suceur 950 x 55 x 3.18 mm en linatex	Lamina 950 x 55 x 3.18 mm en linatex
	360533 **OPTIONAL**	1	Lama 950 x 55 x 3.18 mm OLIRES	950 x 55 x 3.18 mm OLIRES blade	950 x 55 x 3.18 mm OLIRES klingen	Suceur 950 x 55 x 3.18 mm en OLIRES	Lamina 950 x 55 x 3.18 mm en OLIRES
2	360525	1	Lama 1015 x 50 x 3.18 mm linatex	1015 x 50 x 3.18 mm linatex blade	1015 x 50 x 3.18 mm linatex klingen	Suceur 1015 x 50 x 3.18 mm en linatex	Lamina 1015 x 50 x 3.18 mm en linatex
	360535 **OPTIONAL**	1	Lama 1015 x 50 x 3.18 mm OLIRES	1015 x 50 x 3.18 mm OLIRES blade	1015 x 50 x 3.18 mm OLIRES klingen	Suceur 1015x 50 x 3.18 mm en OLIRES	Lamina 1015 x 50 x 3.18 mm en OLIRES
3	360527	1	Lama 1015 x 60 x 3.18 mm linatex	1015 x 60 x 3.18 mm linatex blade	1015 x 60 x 3.18 mm linatex klingen	Suceur 1015 x 60 x 3.18 mm en linatex	Lamina 1015 x 60 x 3.18 mm en linatex
	360534 **OPTIONAL**	1	Lama 1015 x 60 x 3.18 mm OLIRES	1015 x 60 x 3.18 mm OLIRES blade	1015 x 60 x 3.18 mm OLIRES klingen	Suceur 1015 x 60x 3.18 mm en OLIRES	Lamina 1015 x 60 x 3.18 mm en OLIRES
4	490627	1	Corpo tergi	Squeegee body	Gummiwischer gruppe	Groupe raclette	Cuerpo limpiapavimento
	490785 **OPTIONAL**	1	Corpo tergi INOX	STAINLESS STEEL squeegee body	Gummiwischer EDELSTAHL	Raclette en ACIER INOX	Cuerpo limpiapavimento en ACERO INOX
5	490749	1	Tergipavimento completo verniciato con 3 lame in linatex	Painted squeegee assembly with 3 linatex blades	Gemalt gummiwischer mit 3 linatex klingen	Raclette peinte avec 3 bavettes dans linatex	Limpiapavimento pintado con 3 lamas en linatex
	490786 **OPTIONAL**	1	Tergipavimento completo inox con 3 lame in linatex	Stainless steel squeegee assembly with 3 linatex blades	Gummiwischer edelstahl mit 3 linatex klingen	Raclette en acier inox avec 3 bavettes dans linatex	Limpiapavimento en acero con 3 lamas en linatex
	490750	1	Tergipavimento completo verniciato con 3 lame in OLIRES	Painted squeegee assembly with 3 OLIRES blades	Gemalt gummiwischer mit 3 OLIRES klingen	Raclette peinte avec 3 bavettes dans OLIRES	Limpiapavimento pintado con 3 lamas en OLIRES
	490787 **OPTIONAL**	1	Tergipavimento completo inox con 3 lame in OLIRES	Stainless steel squeegee assembly with 3 OLIRES blades	Gummiwischer edelstahl mit 3 OLIRES klingen	Raclette en acier inox avec 3 bavettes dans OLIRES	Limpiapavimento en acero con 3 lamas en OLIRES

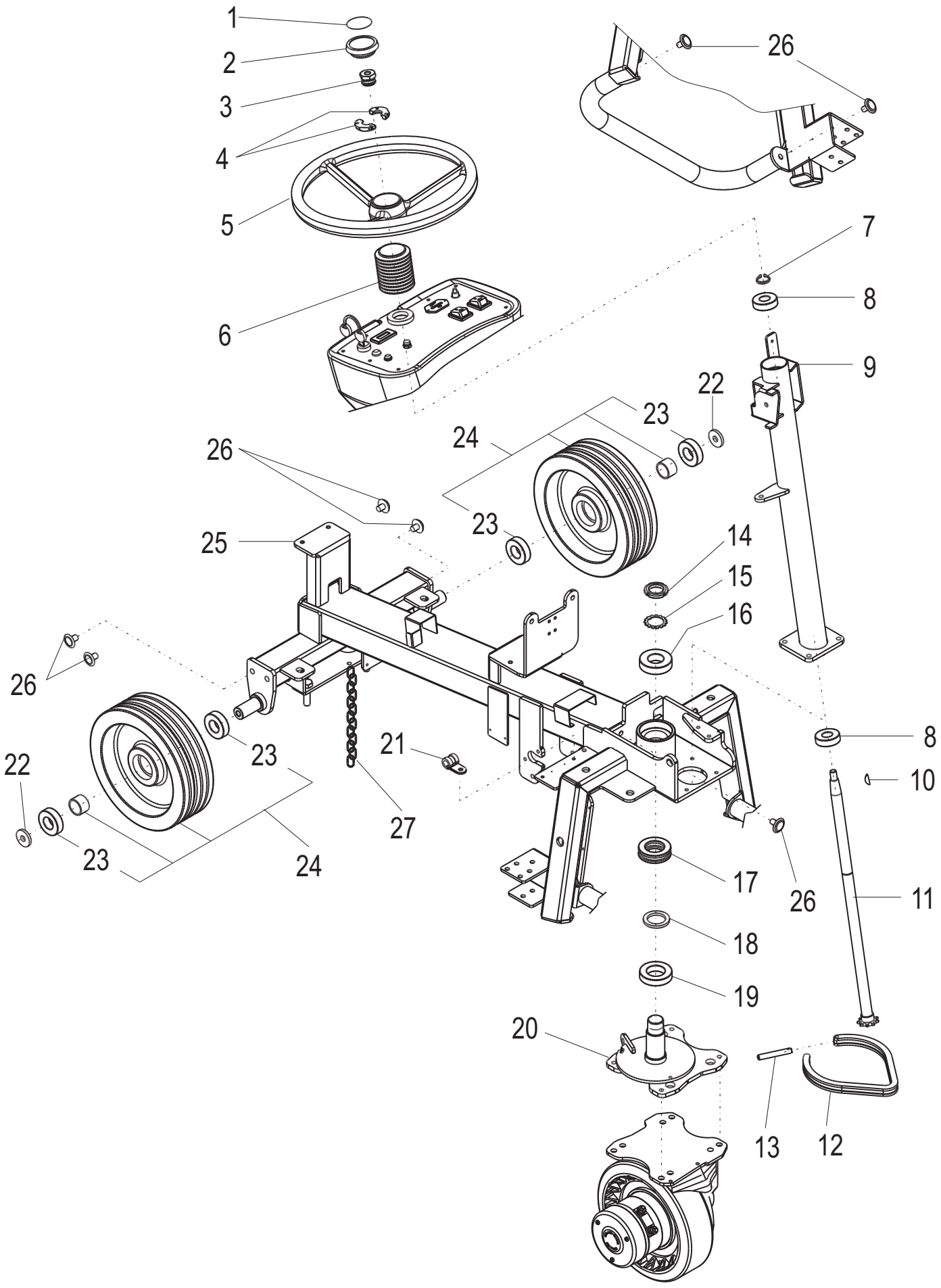
1
2
3
4
5
6
26
7
8
9
22
23
24
26
23
25
14
15
16
26
22
23
21
27
24
8
10
17
26
11
18
19
20
13
12

GRUPPO TELAIO - MOTORUOTA - RUOTE - VOLANTE - FRAME - DRIVE WHEEL - WHEELS - STEERING WHEEL - GESTELL - ANTRIEBSRAD - RÄDER- LENKRAD - GROUPE CHASSIS - ROUE MOTRICE - ROUES - VOLANT - GRUPO BASTIDOR - MOTORUEDA - RUEDAS - VOLANTE

N°	Codice N° Part. No. Code Nr.	Quantità Quantity Anzahl	Descrizione	Description	Bezeichnung	Description	Descripción
1	510125	1	Logo Eureka	Eureka logo	Eureka Logo	Eureka Logo	Logo Eureka
2	330060	1	Tappo volante	Cap	Lenkrad Pfropfen	Bouchon volant	Tapa volante
3	210484	1	Dado	Nut	Mutter	Ecrou	Tuerca
4	230091	1	Semiflangia	Flange	Flansch	Bride	Arandela
	230092	1	Semiflangia	Flange	Flansch	Bride	Arandela
5	280013	1	Volante	Steering wheel	Lenkrad	Volant	Volante
6	330062	1	Soffietto	Protection	Schutz	soufflet	Fuelle
7	740004	1	Anello seeger	Ring seeger	Ring seeger	Bague seeger	Anillo Seeger
8	410032	2	Cuscinetto	Bearing	Lager	Roulement	Cojinete
9	130342	1	Colonna volante	Steering wheel support	Lenkrad Halterung	Support volant	Soporte de volante
10	750009	1	Linguetta	Spline	Keil	Languette	Lingueta
11	230095	1	Albero volante	Steering wheel shaft	Lenksäule	Arbre volant	Arbol volante
12	460048	1	Catena sterzo	Steering chain	Lenkungskette	Chaine	Cadena
13	110924	1	Perno	Pin	Stift	Pivot	Perno
14	410011	1	Ghiera	Bush	Zwinge	Frette	Zuncho
15	410010	1	Rosetta	Washer	Scheibe	Rondelle	Rondana
16	410031	1	Cuscinetto	Bearing	Lager	Roulement	Cojinete
17	410030	1	Cuscinetto assiale	Bearing	Lager	Roulement	Cojinete
18	200135	1	Distanziale	Spacer	Abstandbüchse	Entretoise	Riostra
19	410046	1	Cuscinetto	Bearing	Lager	Roulement	Cojinete
20	130345	1	Asse ruota	Wheel axle	Rad Achse	Axe roue	Ejerueda
	130440 **OPTIONAL**	1	Asse ruota ACCIAIO INOX	STAINLESS STEEL wheel axle	Rad Achse EDELSTAHL	Axe roue ACIER INOX	Ejerueda ACERO INOX
21	640078	1	Fascetta	Clamp	Streifbend	Collier	Abrazadera
22	210303	2	Rondella **fino telaio 650002651020**	Washer **up to frame 650002651020**	Scheibe **bis Gestell 650002651020**	Rondelle **jusqu'au 650002651020**	Rondana **hasta el 650002651020**
	210652 **OPTIONAL**	2	Rondella ACCIAIO INOX **fino telaio 650002651020**	STAINLESS STEEL washer **up to frame 650002651020**	Scheibe EDELSTAHL **bis Gestell 650002651020**	Rondelle ACIER INOX **jusqu'au 650002651020**	Rondana ACERO INOX **hasta el 650002651020**
	490917	2	Rondella **dal telaio 650002661020**	Washer **from frame 650002661020**	Scheibe **vom Gestell 650002661020**	Rondelle **a partir du 650002661020**	Rondana **desde el 650002661020**
23	410015	4	Cuscinetto	Bearing	Lager	Roulement	Cojinete
24	450013	2	Ruota completa	Wheel complete	Rad komplet	Roue complete	Rueda completa
25	130343	1	Scocca	Chassis	Rahmen	Chassis	Chasis
	130434 **OPTIONAL**	1	Scocca ACCIAIO INOX	STAINLESS STEEL chassis	Rahmen EDELSTAHL	Chassis ACIER INOX	Chasis ACERO INOX
26	330011	7	Tappo	Cap	Pfropfen	Bouchon	Tapón
27	460058	L=1m	Catenella	Chain	Kette	Chaîne	Cadena

FINO AL TELAIO 65000111 - UP TO FRAME 65000111 - BIS GESTELL 65000111 - JUSQU'À CHÂSSIS 65000111 - HASTA EL BASTIDOR 65000111

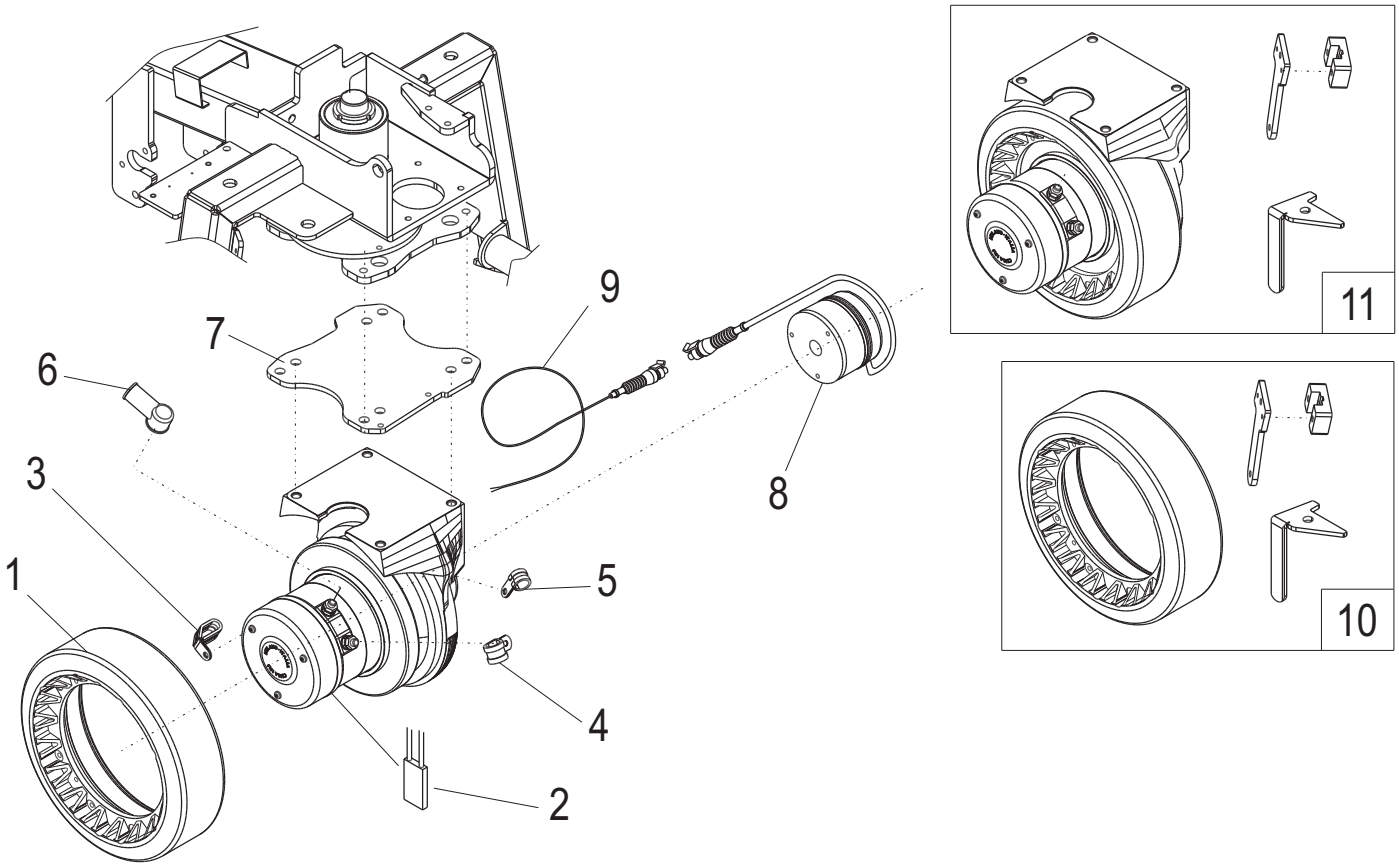

MOTORUOTA - DRIVE WHEEL - ANTRIEBSRAD - ROUE MOTRICE - MOTORUEDA

N°	Codice N° Part. No. Code Nr.	Quantità Quantity Anzahl	Descrizione	Description	Bezeichnung	Description	Descripción
1	490512	1	Ruota grigia rigata **NON PIU' DISPONIBILE, ORDINARE COD. 490618**	Grey striped wheel **NO MORE AVAILABLE, PLEASE PURCHASE COD.490618**	Rad Grau Grestreift **NICHT MEHR ZUR VERFUGUNG, BESTELL SIE COD.490618**	Roue grise rainurée **PLUS DISPONIBLE, IL FAUT COMMANDER COD.490618**	Rueda gris rayada **NO DISPONIBLE MAS, HAY QUE PEDIR EL COD.490618**
2	640291	4	Carboncino	Carbon brush	Kohle	Charbon	Escobilla
3	640138	1	Fascetta	Clamp	Streifband	Collier	Abrazadera
4	640043	1	Fascetta	Clamp	Streifband	Collier	Abrazadera
5	640123	1	Fascetta	Clamp	Streifband	Collier	Abrazadera
6	640116	1	Cappuccio	Protection cap	Shutzkappe	Corne	Capacete
7	200139	1	Flangia	Flange	Flansch	Bride	Arandela
	200251 **OPTIONAL**	1	Flangia ACCIAIO INOX	STAINLESS STEEL flange	Flansch EDELSTAHL	Bride ACIER INOX	Arandela ACERO INOX
8	490843	1	Elettrofreno completo	Complete electrobrake	Komplette Bremse	Electrofrein complete	Electrofreno completo
9	630230	1	Cavo elettrofreno	Electrobrake cable	Kabel Bremse	Electrofrein cable	Cable electrofreno
10	490618	1	Kit ruota blu	Wheel kit	Rad kit	Kit roue	Kit rueda
	490676 **OPTIONAL**	1	Kit ruota blu STAFFE ACCIAIO INOX	Wheel kit with STAINLESS STEEL brackets	Rad kit BÜGEL AUS EDELSTAHL	Kit roue ETRIERS EN ACIER INOX	Kit rueda ESTRIBOS EN ACERO INOX
11	490810	1	Kit motoruota blu	Drive wheel kit	Antriebsrad kit	Kit roue motrice	Kit moto rueda
	490812 **OPTIONAL**	1	Kit motoruota blu STAFFE ACCIAIO INOX	Drive wheel kit STAINLESS STEEL brackets	Antriebsrad kit BÜGEL AUS EDELSTAHL	Kit roue motrice ETRIERS EN ACIER INOX	Kit moto rueda ESTRIBOS EN ACERO INOX

DAL TELAIO N° 65000112 - FROM FRAME 65000112 - VOM GESTELL 65000112 - A PARTIR DU CHASSIS 65000112 - DESDE EL BASTIDOR 65000112

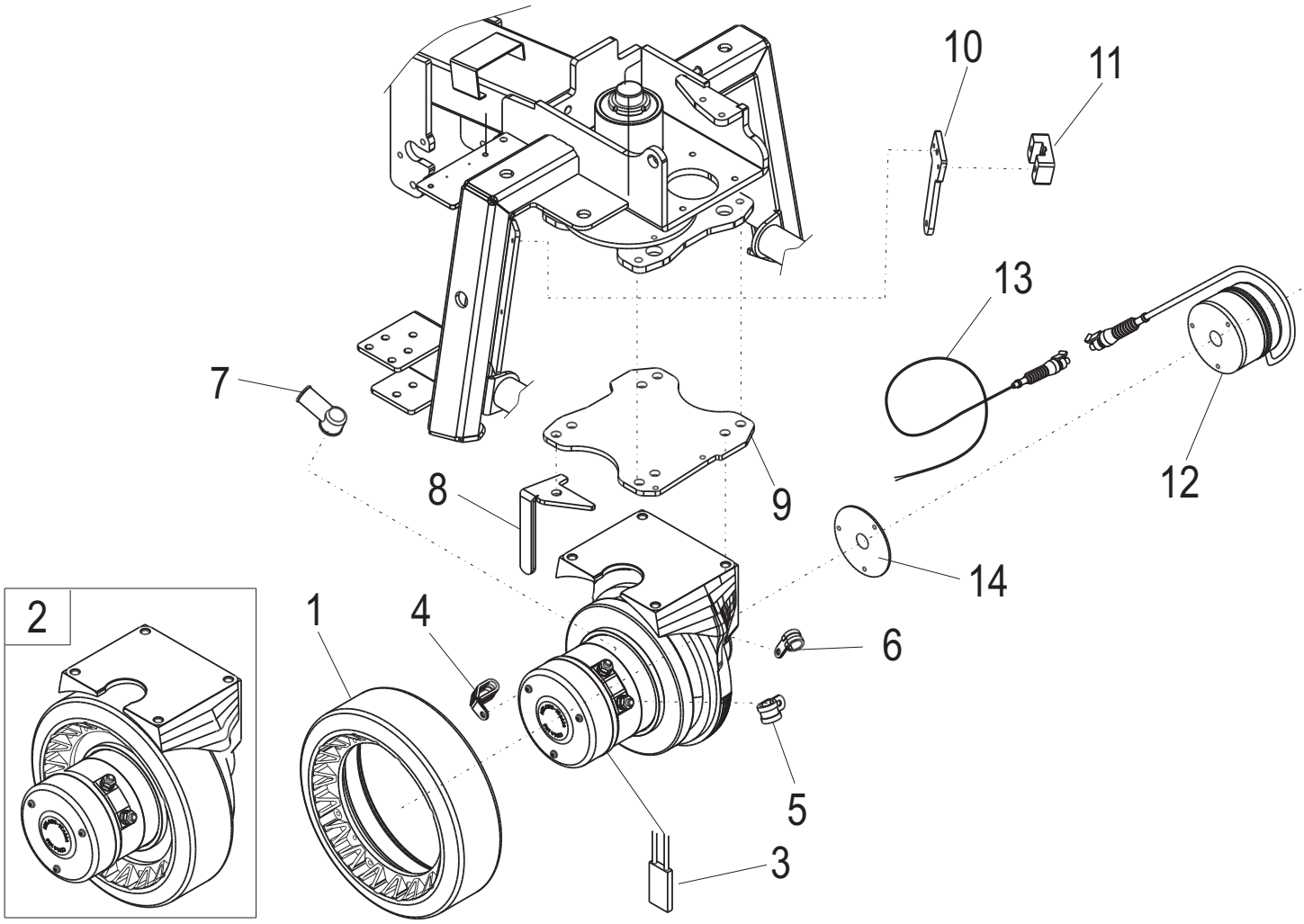

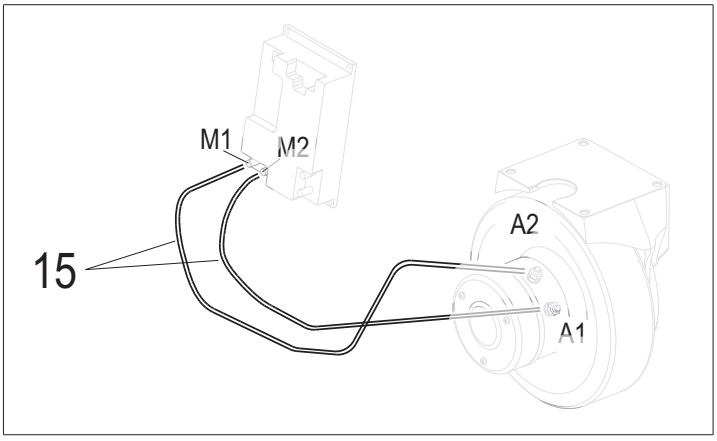

MOTORUOTA - DRIVE WHEEL - ANTRIEBSRAD - ROUE MOTRICE - MOTORUEDA

N°	Codice N° Part. No. Code Nr.	Quantità Quantity Anzahl	Descrizione	Description	Bezeichnung	Description	Descripción
1	490631	1	Ruota blu	Wheel	Rad	Roue	Arandela
2	490811	1	Motoruota completa	Drive wheel complete	Antriebsrad komplet	Roue motrice	Moto rueda
3	640291	4	Carboncino	Carbon brush	Kohle	Charbon	Escobilla
4	640138	1	Fascetta	Clamp	Streifband	Collier	Abrazadera
5	640043	1	Fascetta	Clamp	Streifband	Collier	Abrazadera
6	640123	1	Fascetta	Clamp	Streifband	Collier	Abrazadera
7	640116	1	Cappuccio	Protection cap	Shutzkappe	Corne	Capacete
8	110937	1	Staffa sicurezza fili	Cable security bracket	Kable Sicherheits Bügel	Étrier de sécurité	Estribo securidad hilos
9	200139	1	Flangia	Flange	Flansch	Bride	Arandela
	200251 **OPTIONAL**	1	Flangia ACCIAIO INOX	STAINLESS STEEL flange	Flansch EDELSTAHL	Bride ACIER INOX	Arandela ACERO INOX
10	110934	1	Staffa	Bracket	Bügel	Etrier	Estribo
11	580278	1	Collare fermacavi	Cable tie collar	Kabelbinder Bund	Bloque-cable collet	Collar aprieta cables
12	490843	1	Elettrofreno completo	Complete electrobrake	Komplette Bremse	Electrofrein complete	Electrofreno completo
13	630230	1	Cavo elettrofreno	Electrobrake cable	Kabel Bremse	Electrofrein cable	Cable electrofreno
14	360606	1	Guarnizione	Gasket	Dichtung	Garniture	Junta
15	630233	1	Cablaggio motoruota	Drive wheel cable	Kabel Antriebsrad	Roue motrice cable	Cable moto rueda

FINO AL TELAIO N°
UP TO FRAME
BIS GESTELL
JUSQU'À CHASSIS
HASTA EL BASTIDOR:
65000133

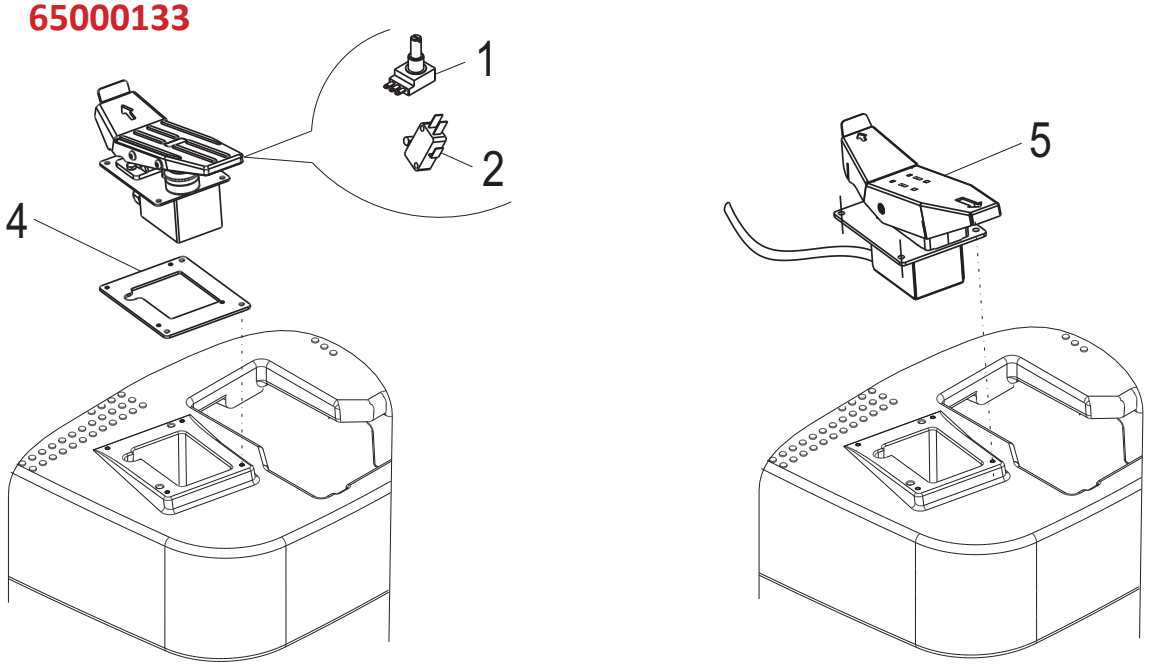

DAL TELAIO N°
FROM FRAME
VOM GESTELL
A PARTIR DU CHASSIS
DESDE EL BASTIDOR:
65000134

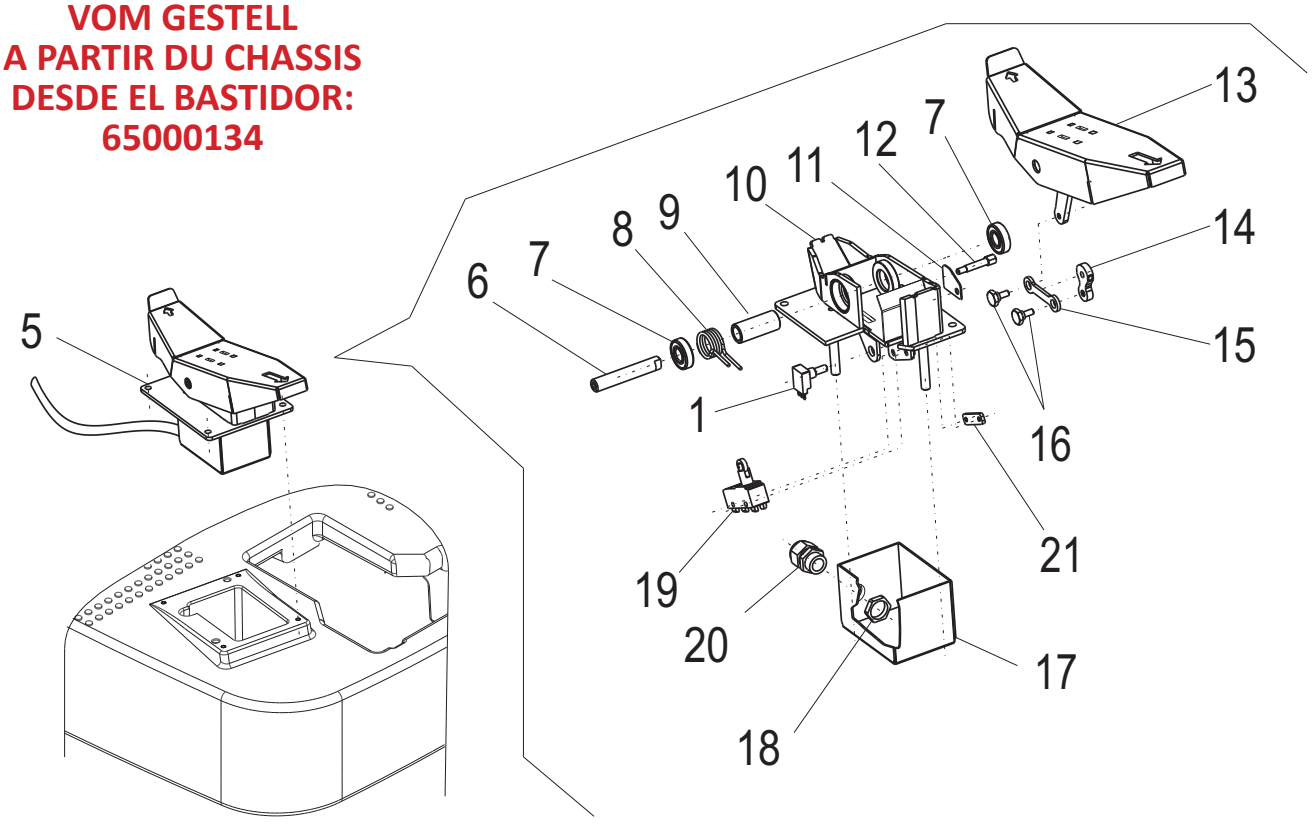

PEDALE AVANZAMENTO - FORWARD PEDAL - VORWÄRTSPEDAL - PEDALE DE AVANCEMENT - PEDAL DE AVANCE

N°	Codice N° Part. No. Code Nr.	Quantità Quantity Anzahl	Descrizione	Description	Bezeichnung	Description	Descripción
1	650066	1	Potenziometro	Potentiometer	Potentiometer	Potentiometre	Potenciometro
2	640354	1	Microinterruttore	Microswitch	Mikroschalter	Microinterrupteur	Microinterruptor
4	200142	1	Piastra	Plate	Blechplatte	Platine	Placa
5	900956	1	Pedale completo	Pedal kit	Pedal Set	Pédale complète	Pedal completo
6	210514	1	Perno	Pin	Stift	Boulon	Perno
7	410040	2	Cuscinetto	Bearing	Lager	Palier	Cojinete
8	550128	1	Molla	Spring	Feder	Ressort	Resorte
9	210421	1	Distanziale	Spacer	Abstandbüchse	Entretoise	Riostra
10	130444	1	Supporto	Support	Halter	Support	Soporte
11	200201	1	Piastrina	Plate	Platte	Plaque	Placa
12	210589	1	Vite fermo molla	Spring locking screw	Schraube Federsperre	Vis blocage ressort	Tornillo bloqueo muelle
13	120974	1	Pedale avanzamento	Traction pedal	Vorwärtspedal	Pedale de avancement	Pedal de avance
14	110976	1	Leva	Lever	Hebel	Levier	Palanca
15	200290	1	Biella in ottone	Brass connecting rod	Koppel aus Messing	Bielle en laiton	Biela en latón
16	210591	2	Vite comando pedale	Pedal screw	Schraube Pedalsteuerung	Vis pédale	Tornillo mando pedal
17	120975	1	Scatola di protezione	Protection box	Schutzkasten	Boite de protection	Caja de protección
18	640394	1	Dado	Nut	Mutter	Ecrou	Dado
19	640391	1	Microinterruttore	Microswitch	Mikroschalter	Microinterrupteur	Microinterruptor
20	640392	1	Pressacavo	Cable connection	Konnektor für Kabel	Presse-câble	Conector cable
21	110977	1	Piastrina	Plate	Platte	Plaque	Placa

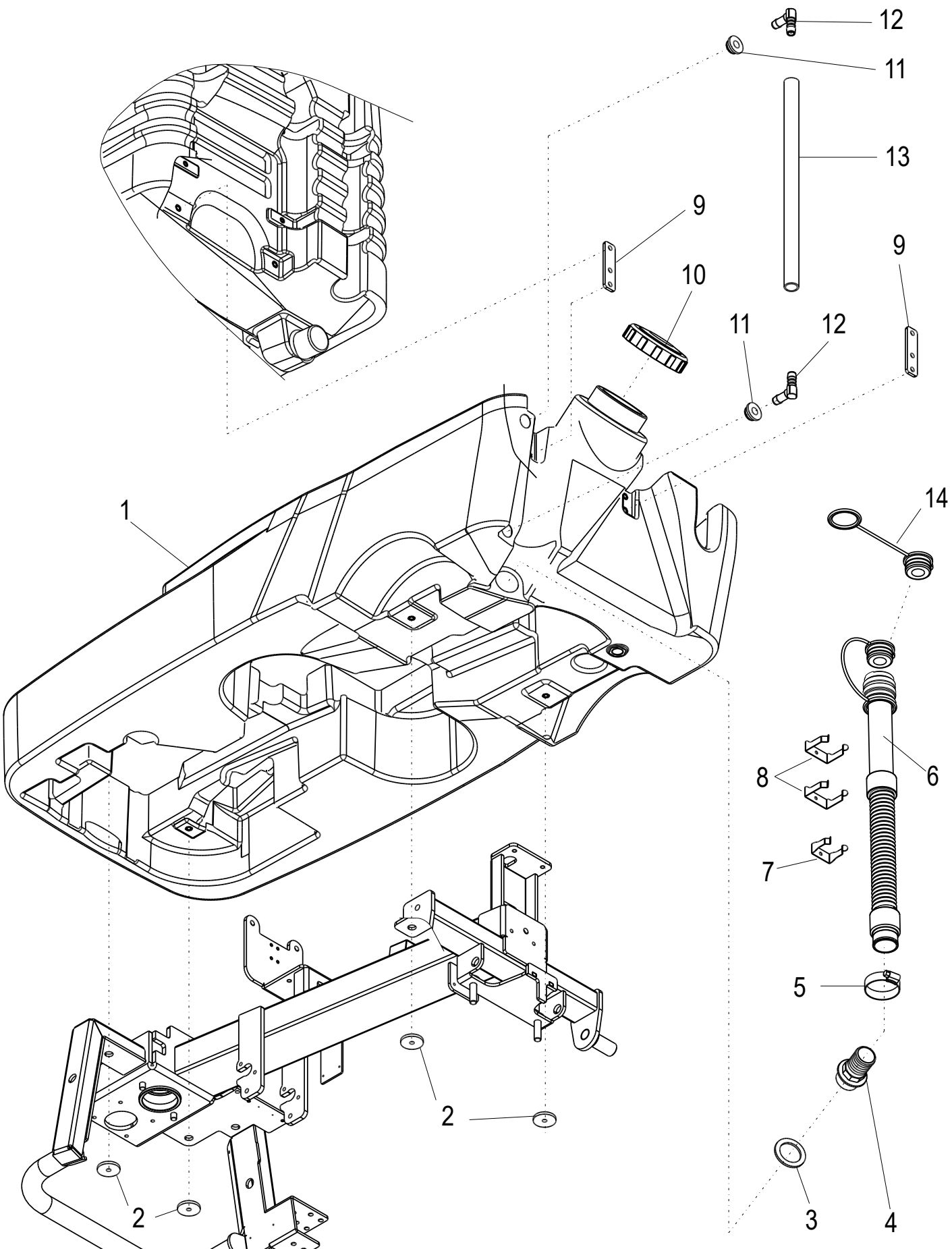
12
11
13
9
10
9
11
12
1
14
8
6
7
5
2
2
3
4

GRUPPO SERBATOIO ACQUA PULITA - SOLUTION TANK ASSEMBLY - FRISCHWASSER - TANK GRUPPE - GROUPE RESERVOIR SOLUTION - GRUPO TANQUE - AGUA LIMPIA

N°	Codice N° Part. No. Code Nr.	Quantità Quantity Anzahl	Descrizione	Description	Bezeichnung	Description	Descripción
1	490596	1	Serbatoio acqua pulita	Solution tank	Frischwassertank	Reservoir de solution	Tanque de solucion
2	730101	4	Rondella	Washer	Scheibe	Rondelle	Rondana
3	310348	1	Guarnizione	Gasket	Dichtung	Garniture	Junta
4	310347	1	Portagomma	Connector	Stecker	Connecteur	Conector
5	580196	1	Fascetta	Clamp	Streifbend	Collier	Abrazadera
6	680446	1	Tubo	Hose	Rohr	Tuyau	Tubo
7	580332	1	Graffa (BLU)	Clamp (BLUE)	Klammer (BLAU)	Clip (BLEU)	Abrazadera (AZUL)
8	580333	2	Graffa (BLU)	Clamp (BLUE)	Klammer (BLAU)	Clip (BLEU)	Abrazadera (AZUL)
9	200138	2	Piastrina	Plate	Platine	Plaque	Plancha
10	901231	1	Tappo	Cap	Pfropfen	Bouchon	Tapón
11	580252	2	Guarnizione	Gasket	Dichtung	Garniture	Junta
12	580251	2	Connettore a gomito	Elbow connector	Winkelstück	Coude à plat	Conectorcodo
13	M30309	1	Tubo L=0.2m	Hose L=0.2m	Rohr L=0.2m	Tuyau L=0.2m	Tubo L=0.2m
14	680576	1	Tappo tubo scarico acqua **Dal telaio 650001800518**	Recovery draining hose cap **From frame 650001800518**	Pfropfen Aufnahme Auspuff Schlauch **Vom Gestell 650001800518**	Bouchon de tuyau vidange eau **A partir du 650001800518**	Tapòn de tubo desagüe agua sucia **Desde el 650001800518**

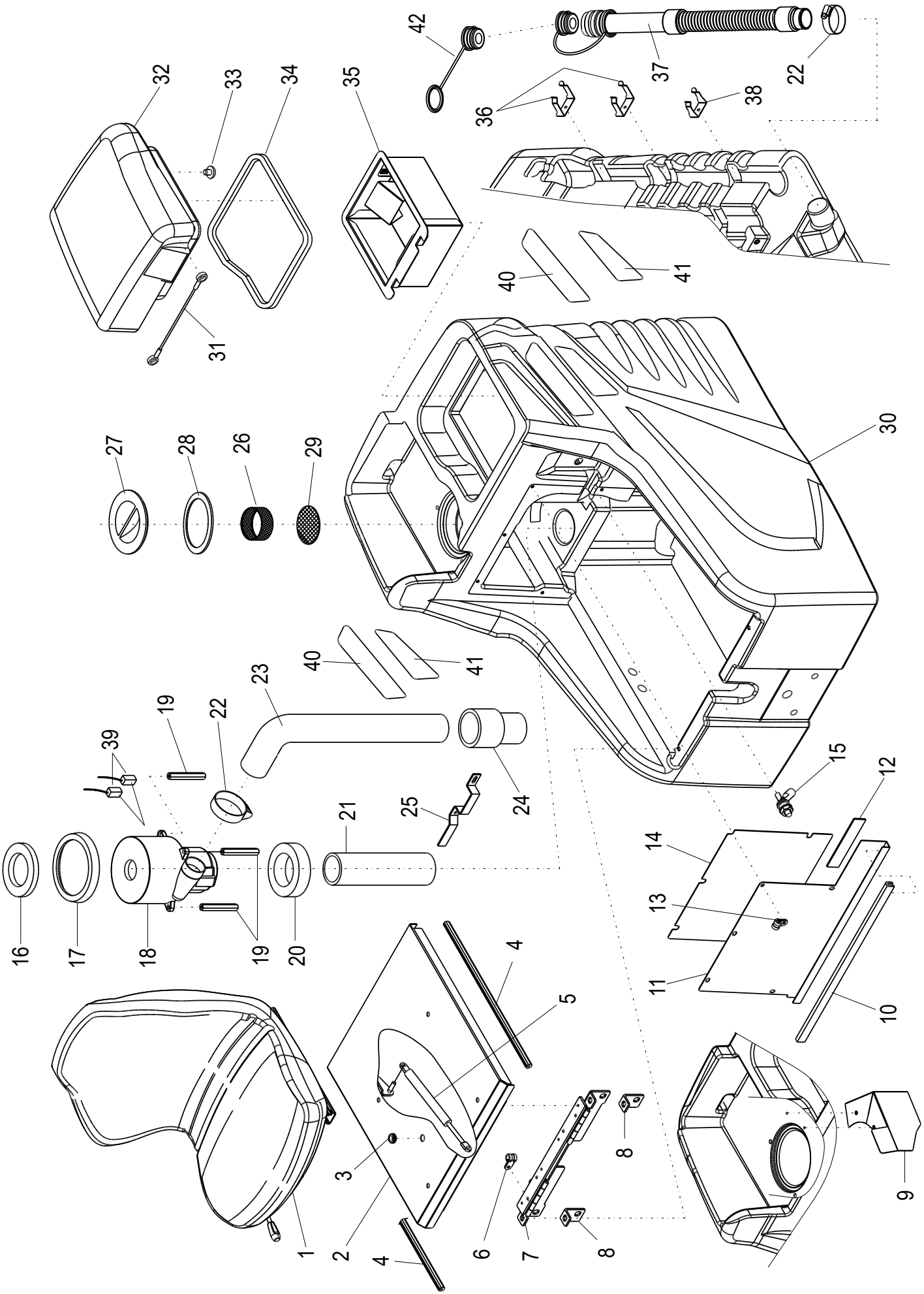
1
2
3
4
4
5
6
7
8
8
9
10
11
12
13
14
15
16
17
18
19
19
20
21
22
23
24
25
26
27
28
29
30
31
32
33
34
35
36
36
37
38
39
40
40
41
41
42
22

GRUPPO SERBATOIO ACQUA SPORCA - ASPIRATORE - SEDILE / RECOVERY TANK- VACUUM MOTOR - SEAT - SCHMUTZWASSERTANK - ANSAUGMOTOR - SITZ / GROUPE RESERVOIR DE RECUPERATION - ASPIRATION - SIEGE / GRUPO TANQUE - AGUA SUCIA - ASPIRADORA - ASIENTO

N°	Codice N° Part. No. Code Nr.	Quantità Quantity Anzahl	Descrizione	Description	Bezeichnung	Description	Descripción
1	580247	1	Sedile	Seat	Sitz	Siege	Asiento
2	120736	1	Carter sedile	Seat fairing	Sitz Verkleidung	Carter siege	Carter asiento
3	330065	1	Passacavo	Fairled	Seilführungsrolle	Chaumard	Passacable
4	M30308	L=0.46m	Profilo in gomma	Rubber profile	Gummi Profil	Profil en caoutchouc	Perfil de goma
5	550049	1	Molla a gas	Spring	Feder	Ressort	Resorte
6	640121	1	Fascetta	Clamp	Streifbend	Collier	Abrazadera
7	120738	1	Cerniera sedile	Seat hinge	Sitz Scharnier	Charniére siége	Charnela
8	110720	2	Angolare	Bracket	Bügel	Étrier	Angular
9	120741	1	Carter paraspruzzi	Splashguard cover	Spritzschutz Verkleidung	Couvercle eclaboussure	Carter anti salpicaduras
10	M30308	L=0.43m	Profilo in gomma	Rubber profile	Gummi Profil	Profil en caoutchouc	Perfil de goma
11	110709	1	Parete di chiusura	Closing metal sheet	Verschluss-Seite	Plaque fermeture	Placa de cierre
12	M30002	L=0.1m	Profilo in gomma	Rubber profile	Gummi Profil	Profil en caoutchouc	Perfil de goma
13	640020	1	Fascetta	Clamp	Streifbend	Collier	Abrazadera
14	360404	1	Guarnizione	Gasket	Dichtung	Garniture	Junta
15	490529	1	Galleggiante	Float switch	Schwimmerschalter	Interrupteur a flotteur	Flotador
16	360492	1	Guarnizione	Gasket	Dichtung	Garniture	Junta
17	AR3901	1	Guarnizione	Gasket	Dichtung	Garniture	Junta
18	610052	1	Aspiratore	Vacuum motor	Ansaugmotor	Moteur aspiration	Motor aspiracion
19	210459	3	Distanziale	Spacer	Abstandbuchse	Entretoise	Riostra
20	360394	1	Guarnizione	Gasket	Dichtung	Garniture	Junta
21	M30310	1	Tubo	Hose	Rohr	Tuyau	Tubo
22	580108	2	Fascetta	Clamp	Streifbend	Collier	Abrazadera
23	900696	1	Tubo	Hose	Rohr	Tuyau	Tubo
24	AR0083	1	Manicotto	Pipe coupling	Muffe	Manchon	Manguito
25	110714	1	Piastrina fermatubo	Locking pipe plate	Rohr Feststeller Platine	Platine blocage tuyau	Placa sujeta-tubo

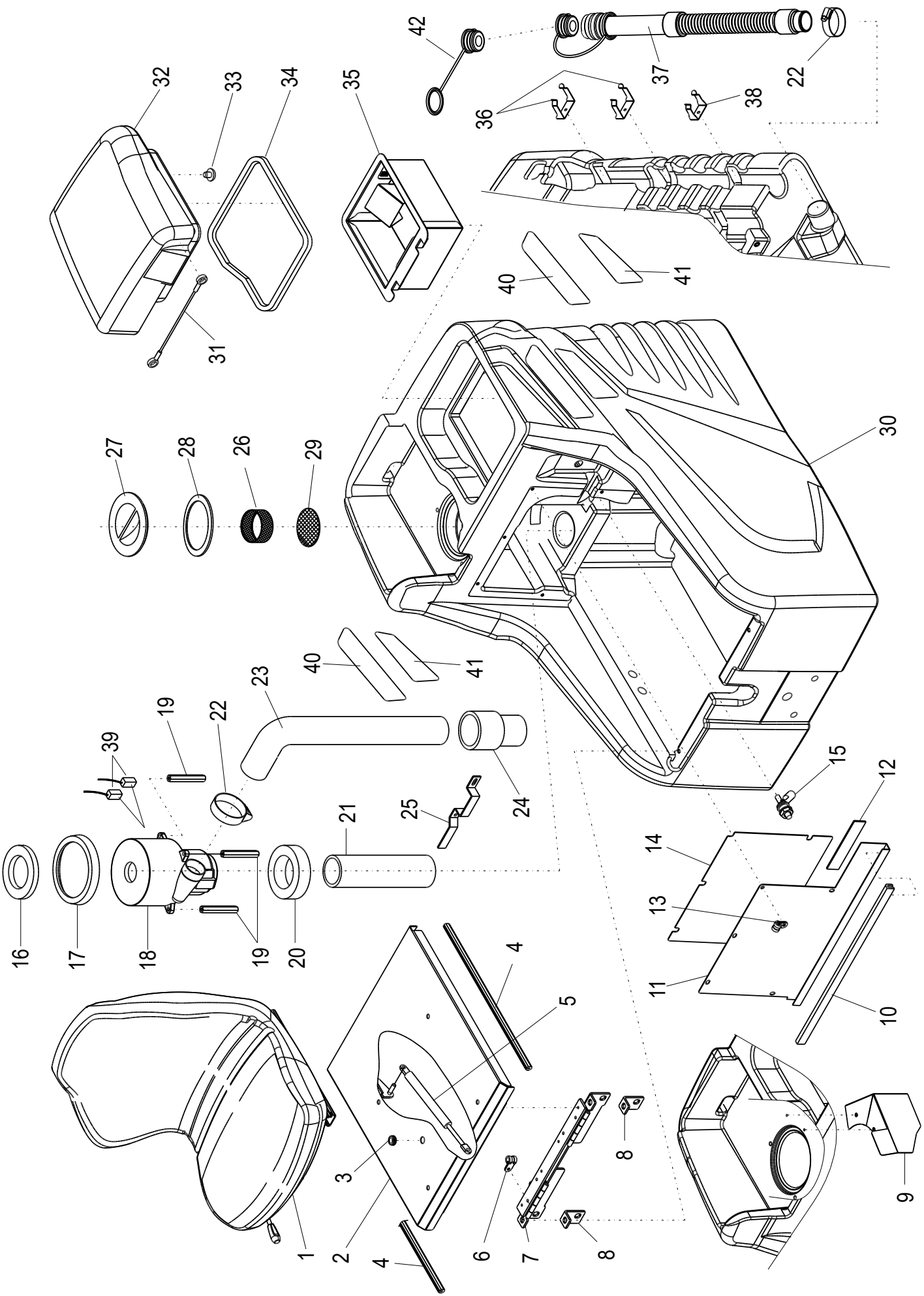
1
2
3
4
4
5
6
7
8
8
9
10
11
12
13
14
15
16
17
18
19
19
20
21
22
23
24
25
26
27
28
29
30
31
32
33
34
35
36
36
37
38
39
40
40
41
41
42
22

GRUPPO SERBATOIO ACQUA SPORCA - ASPIRATORE - SEDILE / RECOVERY TANK- VACUUM MOTOR - SEAT / SCHMUTZWASSERTANK - ANSAUGMOTOR - SITZ / GROUPE RESERVOIR DE RECUPERATION - ASPIRATION - SIEGE / GRUPO TANQUE AGUA SUCIA - ASPIRADORA - ASIENTO

N°	Codice N° Part. No. Code Nr.	Quantità Quantity Anzahl	Descrizione	Description	Bezeichnung	Description	Descripción
26	520159	1	Filtro removibile	Removable filter	Herausnehmbaren Filter	Filtre removible	Filtro extraible
27	360400	1	Tappo senza guarnizione	Tank cap without seal	Tank Pfropfen ohne Dichtung	Bouchon résérvoir sans garniture	Tapón tanque sin guarnición
28	360440	1	Guarnizione	Gasket	Dichtung	Garniture	Junta
29	200144	1	Rete sicurezza	Protection net	Schutznetz	Grillage protection	Rejilla de protección
30	490719	1	Serbatoio VERDE EUREKA	Tank GREEN EUREKA	Tank GRÜN EUREKA	Reservoir VERT EUREKA	Tanque VERDE EUREKA
	490724	1	Serbatoio GRIGIO RAL7040	Tank GREY RAL 7040	Tank GRAU RAL 7040	Reservoir GRIS RAL 7040	Tanque GRIS RAL 7040
31	560076	1	Cavo	Rope	Seil	Cable	Cable
32	490720	1	Coperchio VERDE EUREKA	Cover GREEN EUREKA	Deckel GRÜN EUREKA	Couvercle VERT EUREKA	Tapa VERDE EUREKA
	490725	1	Coperchio GRIGIO RAL 7040	Cover GREY RAL 7040	Deckel GRAU RAL 7040	Couvercle GRIS RAL 7040	Tapa GRIS RAL 7040
33	330141	1	Tappo	Plug	Pfropfen	Bouchon	Tapón
34	340104	L=1.15m	Guarnizione	Gasket	Dichtung	Garniture	Junta
35	120740	1	Filtro	Filter	Filter	Filtre	Filtro
36	580331	2	Graffa (NERA)	Clamp (BLACK)	Klammer (SCHWARZ)	Clip (NOIR)	Clip (NEGRO)
37	680445	1	Tubo	Hose	Rohr	Tuyau	Tubo
38	580330	1	Graffa (NERA)	Clamp (BLACK)	Klammer (SCHWARZ)	Clip (NOIR)	Clip (NEGRO)
39	640337	2	Carboncino	Carbon	Kohle	Charbon	Escobilla
40	510646	1	Kit Etichetta EUREKA	KIT Label EUREKA	Aufkleber EUREKA	Etiquette EUREKA	Etiqueta EUREKA
41	510649	1	Kit Etichetta E65	Label E765	Aufkleber E65	Etiquette E65	Etiqueta E65
42	680576	1	Tappo tubo scarico acqua **Dal telaio 650001800518**	Recovery draining hose cap **From frame 650001800518**	Pfropfen Aufnahme Auspuff Schlauch **Vom Gestell 650001800518**	Bouchon de tuyau vidange eau **A partir du 650001800518**	Tapòn de tubo desagüe agua sucia **Desde el 650001800518**

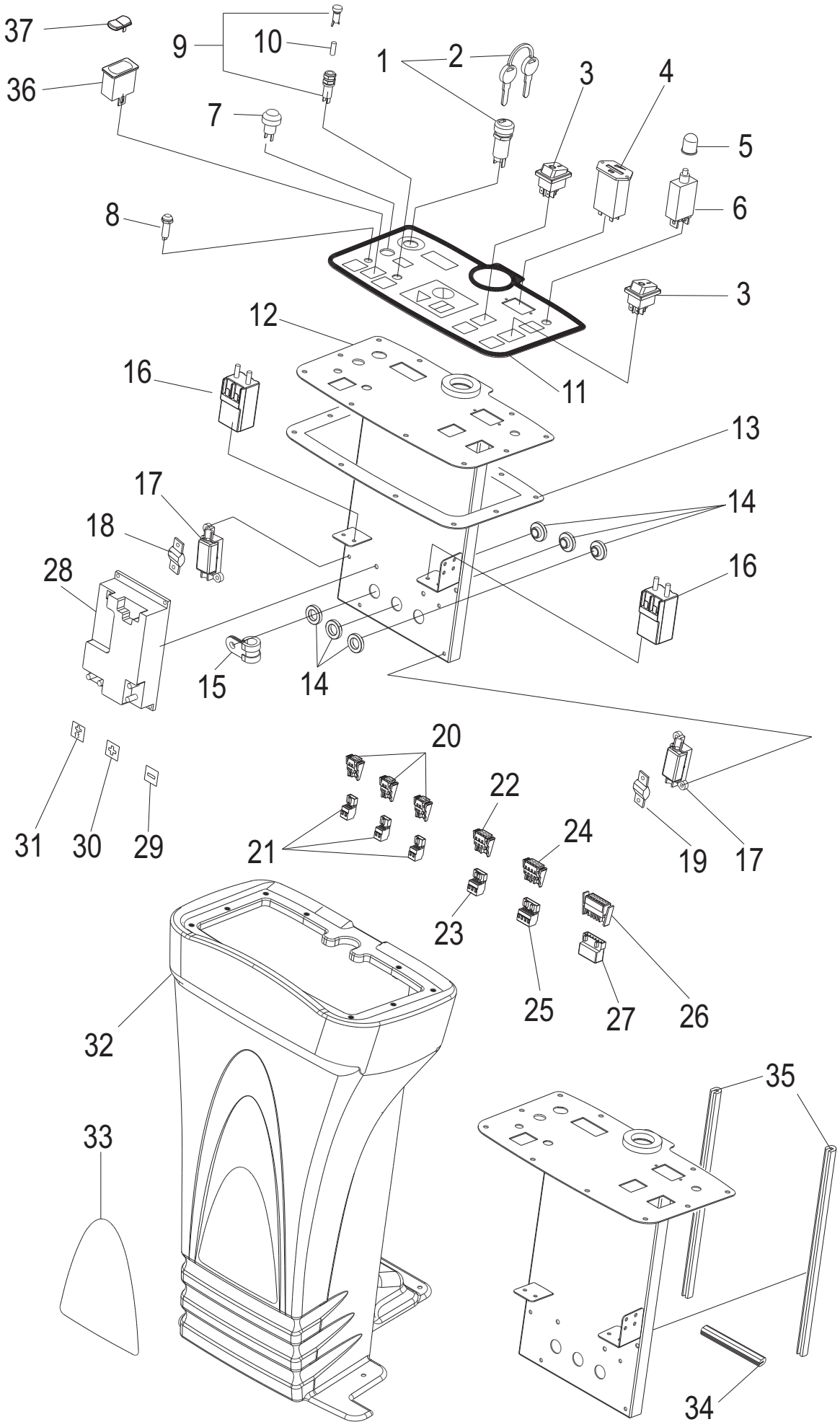
37
9
10
1
2
3
4
36
7
5
8
6
3
12
16
11
13
17
14
18
16
28
15
14
20
22
24
31
30
29
21
19
17
23
25
27
26
32
35
33
34

GRUPPO PLANCIA STRUMENTI - CONTROL BOARD ASSEMBLY - ARMATURENBRETT GRUPPE - GROUPE TABLEAU DE BORDE COMMANDE - GRUPO CUADRO DE MANDOS

N°	Codice N° Part. No. Code Nr.	Quantità Quantity Anzahl	Descrizione	Description	Bezeichnung	Description	Descripción
1	660070	1	Blocchetto chiavi completo	Key assembly	Schlußel Gruppe	Cheville clés	Clavija llaves
2	660072	1	Solo chiavi	Keys	Schlußel	clés	Pareja llaves
3	660080	2	Interuttore	Switch	Schalter	Interrupteur	Interruptor
4	650045	1	Indicatore batteria scarica	Flat battery indicator	Leer Batterie Ladekontrolle	Indicateur de batterie vide	Indicador de bateria descargada
5	640288	1	Cappuccio	Cap	Kappe	Corne	Capuchón
6	640287	1	Fusibile ripristino	Fuse	Sicherung	Fusible	Fusible
7	660005	1	Pulsante claxon	Horn button	Hupe Druckknopf	Bouton Klaxon	Interruptor Bocina
8	670042	1	Spia rossa	Red light	Rote Kontrollampe	Temoin rouge	Testigo rojo
9	640286	1	Porta fusibile	Fuse holder	Sicherungshalter	Porte fusible	Portafusible
10	660081	1	Fusibile	Fuse	Sicherung	Fusible	Fusible
11	510465	1	Etichetta	Sticker	Aufkleber	Etiquette	Etiqueta
12	120733	1	Portastrumenti	Control board	Aramturenbrett	Tableau de borde	Porta instrumentos
13	360405	1	Guarnizione	Gasket	Dichtung	Garniture	Junta
14	210479	3	Rondella contatti	Washer	Scheibe	Rondelle	Rondelle
15	640043	1	Fascetta	Clamp	Streifbend	Collier	Abrazadera
16	650055	2	Teleruttore	Remote switch	Mikroschalter	Télérupteur	Telerruptore
17	640087	2	Portafusibile	Fuse holder	Sicherungshalter	Porte fusible	Portafusible
18	640312	1	Fusibile 30A	Fuse 30A	Sicherung 30A	Fusible 30A	Fusible 30A
19	640315	1	Fusibile 50A	Fuse 50A	Sicherung 50A	Fusible 50A	Fusible 50A

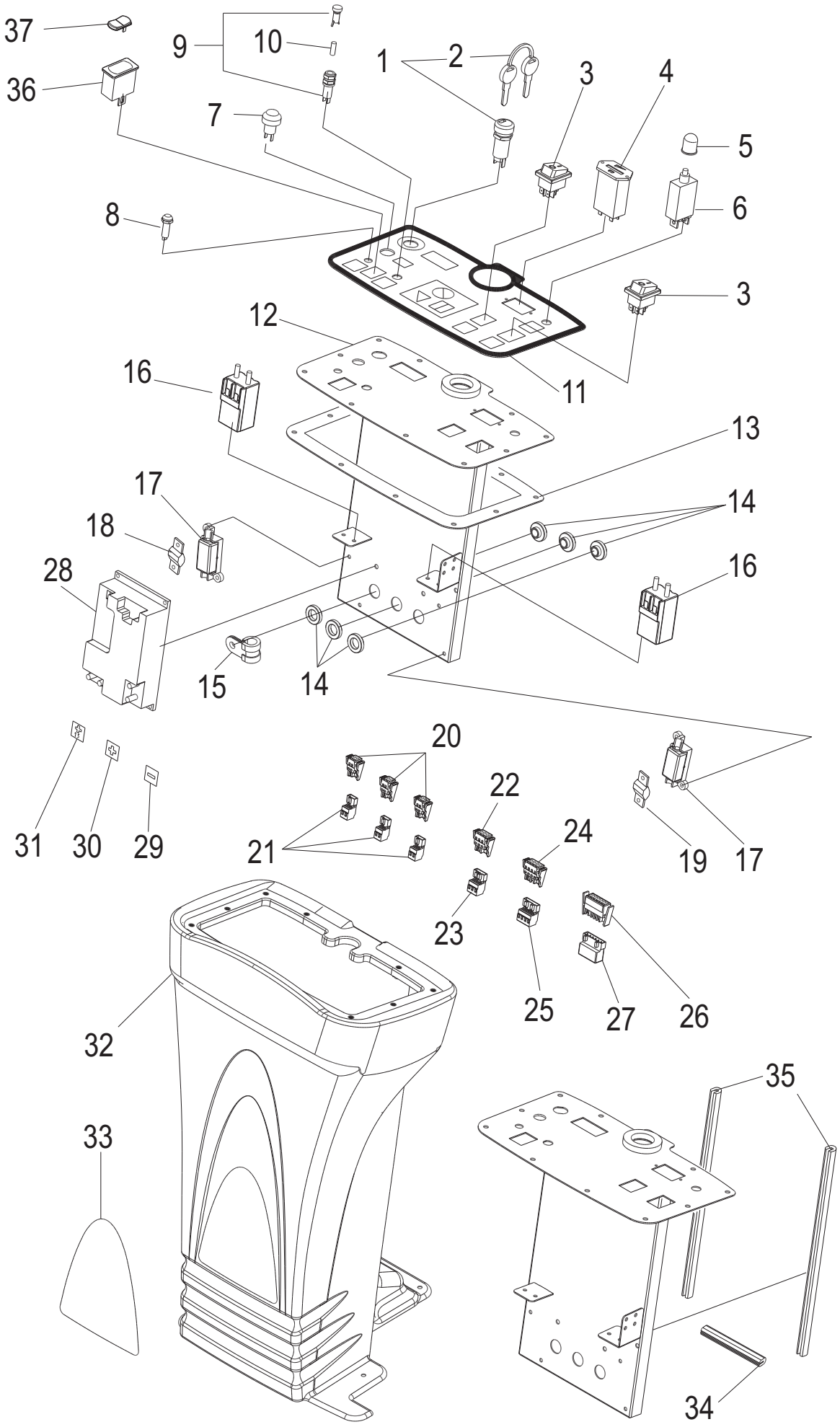
37
9
10
1
2
3
4
36
7
5
8
6
3
12
16
11
13
17
14
18
16
28
15
14
20
22
24
31
30
29
21
19
17
23
25
27
26
32
35
33
34

GRUPPO PLANCIA STRUMENTI - CONTROL BOARD ASSEMBLY - ARMATURENBRETT GRUPPE - GROUPE TABLEAU DE BORDE COMMANDE - GRUPO CUADRO DE MANDOS

N°	Codice N° Part. No.	Quantità Quantity	Descrizione	Description	Bezeichnung	Description	Descripción
20	640210	3	Connettore 2 poli femmina	Connector 2 poles female	Anschlubbuchsemit 2 Polen	Connecteur femelle à 2 poles	Connector hembra 2 polos
21	640214	3	Connettore 2 poli maschio	Connector 2 poles male	Stecker mit 2 Polen	Connecteur male à 2 poles	Connector macho a 2 polos
22	640211	1	Connettore 3 poli femmina	Connector 3 poles female	Anschlubbuchsemit 3 Polen	Connecteur femelle à 3 poles	Connector hembra a 3 polos
23	640215	1	Connettore 3 poli maschio	Connector 3 poles male	Stecker mit 3 Polen	Connecteur male à 3 poles	Connector macho a 3 polos
24	640212	1	Connettore 4 poli femmina	Connector 4 poles female	Anschlubbuchsemit 4 Polen	Connecteur femelle à 4 poles	Connector hembra a 4 polos
25	640216	1	Connettore 4 poli maschio	Connector 4 poles male	Stecker mit 4 Polen	Connecteur male à 4 poles	Connector macho a 4 polos
26	640213	1	Connettore 6 poli femmina	Connector 6 poles female	Anschlubbuchsemit 6 Polen	Connecteur femelle à 6 poles	Connector hembra a 6 polos
27	640217	1	Connettore 6 poli maschio	Connector 6 poles male	Stecker mit 6 Polen	Connecteur male à 6 poles	Connector macho a 6 polos
28	490510	1	Chopper (ITALSEA) **Fino telaio 650002370120**	Chopper (ITALSEA) **Up to frame 650002370120**	Chopper (ITALSEA) **Bis Gestell 650002370120**	Chopper (ITALSEA) **Jusqu'au 650002370120**	Chopper (ITALSEA) **Hasta el 650002370120**
	490886	1	Chopper (CURTIS) **Dal telaio 650002380120**	Chopper (CURTIS) **From frame 650002380120**	Chopper (CURTIS) **Vom Gestell 650002380120**	Chopper (CURTIS) **A partir du 650002380120**	Chopper (CURTIS) **Desde el 650002380120**
29	510133	1	Etichetta negativo (-)	Sticker (-)	Aufkleber (-)	Etiquette (-)	Adhesivo (-)
30	510132	1	Etichetta positivo (+)	Sticker (+)	Aufkleber (+)	Etiquette (+)	Adhesivo (+)
31	510131	1	Etichetta (+15)	Sticker (+15)	Aufkleber (+15)	Etiquette (+15)	Adhesivo (+15)
32	490721	1	Plancia strumenti VERDE EUREKA	Control board GREEN EUREKA	Armaturenbrett GRÜN EUREKA	Tableau de borde VERT EUREKA	Cuadro de mando VERDE EUREKA
	490726	1	Plancia strumenti GRIGIO RAL7040	Control board GREY RAL 7040	Armaturenbrett GRAU RAL 7040	Tableau de borde GRIS RAL 7040	Cuadro de mando GRIS RAL 7040
33	510468	1	Etichetta EUREKA	EUREKA label	EUREKA Aufkleber	Etiquette EUREKA	Etiqueta EUREKA
34	M30308	L=0.08m	Profilo in gomma	Rubber profile	Gummi Profil	Profil en caoutchouc	Perfil de goma
35	M30170	L=0.26m	Profilo in gomma	Rubber profile	Gummi Profil	Profil en caoutchouc	Perfil de goma
36	640261	1	Corpo interruttore **Dal telaio 650001120315**	Switch assy **From frame 650001120315**	Schalter Gruppe **Vom Gestell 650001120315**	Corp interrupteur **A partir du 650001120315**	Cuerpo interruptor **Desde el 650001120315**
37	640332	1	Tasto interruttore **Dal telaio 650001120315**	Switch button **From frame 650001120315**	Schalter Druckknopf **Vom Gestell 650001120315**	Bouton interrupteur **A partir du 650001120315**	Boton interruptor **Desde el 650001120315**

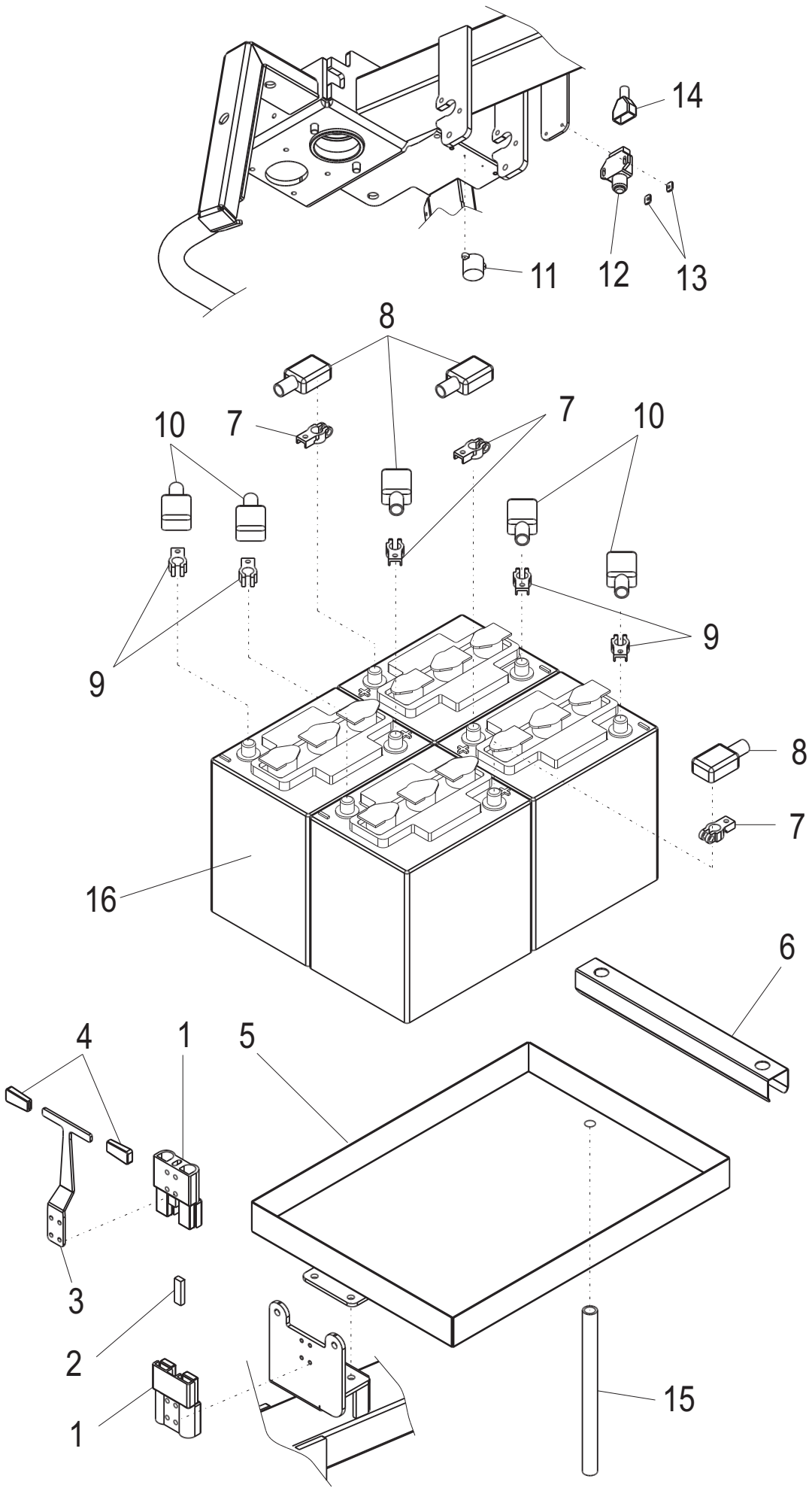
14
11
12
13
8
10
7
7
10
9
9
8
7
16
6
4
1
5
3
2
1
15

GRUPPO BATTERIA E COMPONENTI ELETTRICI - BATTERY ASSEMBLY AND ELECTRIC PARTS - BATTERIE UND ELEKTRISCHE TEILE - GROUPE BATTERIE ET PIECES ELECTRIQUES GRUPO BATERIA Y COMPONENTES ELECTRICOS

N°	Codice N° Part. No. Code Nr.	Quantità Quantity Anzahl	Descrizione	Description	Bezeichnung	Description	Descripción
1	660056	2	Connettore	Connector	Stecker	Connecteur	Conector
2	640083	1	Polarizzatore	Polariser	Polarisator	Polariseur	Polarizador
3	110708	1	Staffa	Bracket	Bügel	Etrier	Estribo
4	330137	2	Manopola	Handle	Handgriff	Poignee	Empuñadura
5	120731	1	Cassetta batterie	Battery case	Batteriegehäuse	Caisse batteries	Cajabaterias
6	110706	1	Distanziale	Spacer	Abstandbuchse	Entretoise	Riostra
7	640218	4	Morsetto positivo	Clamp- positive	Klemme- Positiv	Borne- positif	Abrazadera positiva
8	330148	4	Coprimorsetto rosso	Red clamp cover	Klemme Abdeckung Rot	Couvercle borne rouge	Tapa abrazadera rojo
9	640219	4	Morsetto negativo	Clamp negative	Klemme Negativ	Borne- negatif	Abrazadera negativa
10	330066	4	Coprimorsetto nero	Black clamp cover	Klemme Abdeckung Schwarz	Couvercle borne noir	Tapa abrazadera negro
11	640175	1	Cicalina	Acoustic signal	Sommer	Signal acoustique	Señal acustica
12	660035	1	Microinterruttore	Microswitch	Mikroschalter	Microinterrupteur	Microinterruptor
13	200028	2	Piastrina vite	Screw plate	Schraube Platine	Platine vis	Placa tornillo
	200265 **OPTIONAL**	2	Piastrina vite ACCIAIO INOX	STAINLESS STEEL screw plate	Schraube Platine EDELSTAHL	Platine vis ACIER INOX	Placa tornillo ACERO INOX
14	660036	1	Cappuccio	Cap	Kappe	Corne	Capacete
15	M30010	L=0.37m	Tubo	Hose	Rohr	Tuyau	Tubo
16	620044	4	Batteria piombo acido 6V 240A C20- 180A C5	Lead acid battery 6V 240A C20- 180A 5H	Sauerblei-Batterie 6V 240A C20- 180A 5H	Batterie plomb acide 6V 240A C20- 180A 5H	Bateria plomo acido 6V 240A C20- 180A 5H
	620070	4	Batteria GEL 6V 180A C5	GEL battery 6V 180A 5H	GEL Batterie 6V 180A 5H	Batterie GEL 6V 180A 5H	Bateria GEL 6V 180A 5H

FINO AL TELAIO 65000117 - UP TO FRAME 65000117 - BIS GESTELL 65000117 - JUSQU'À CHÂSSIS 65000117 - HASTA EL BASTIDOR 65000117

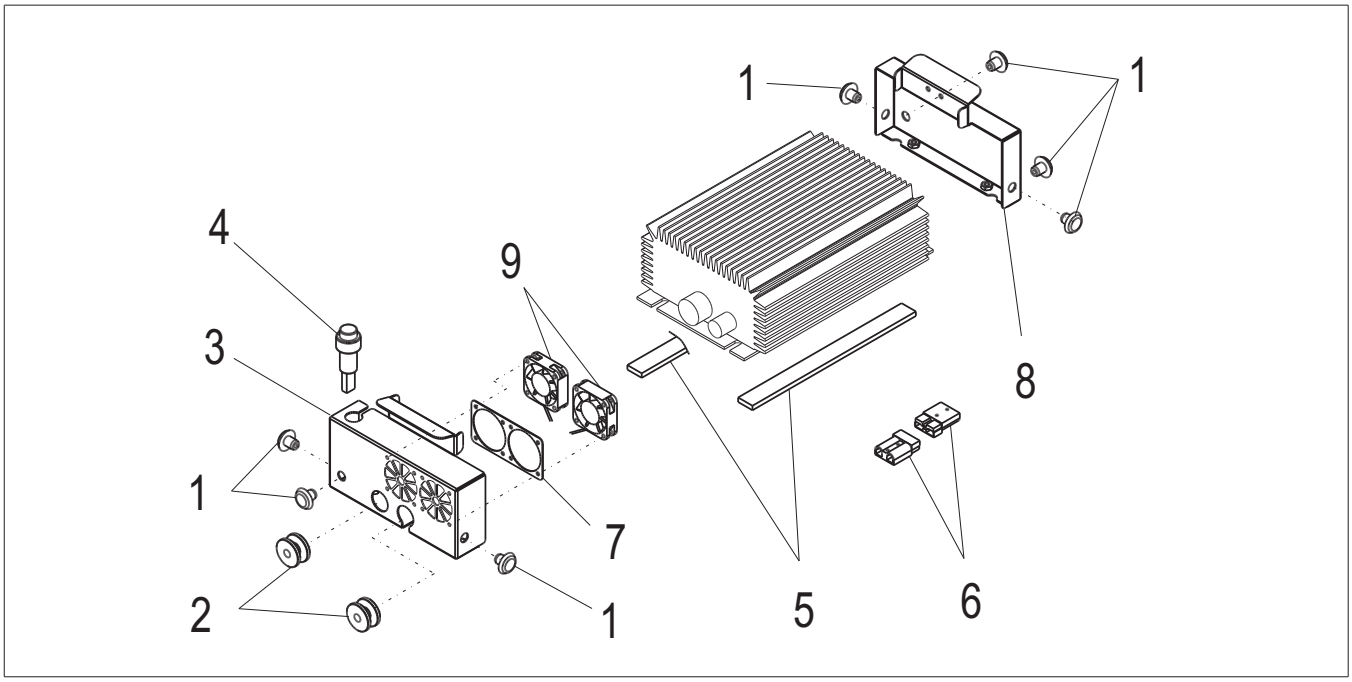

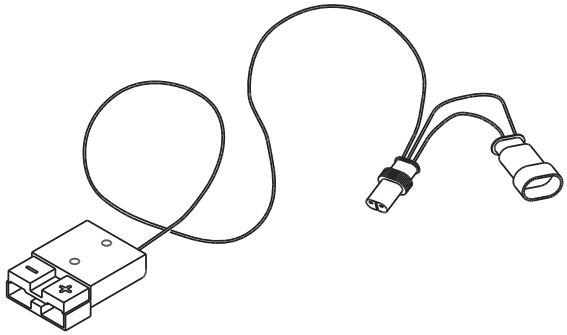

10

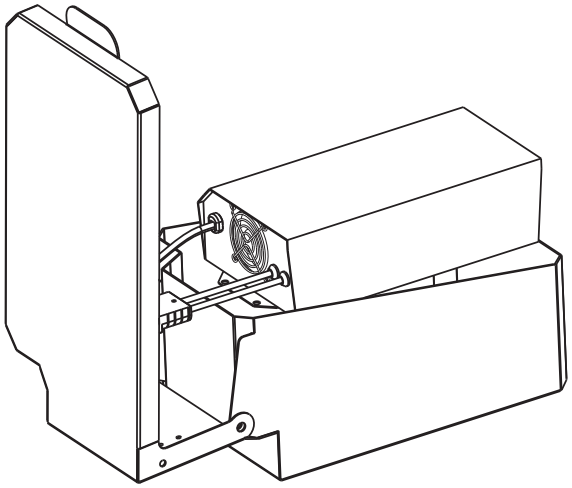

11

CARICABATTERIA - BATTERY CHARGER - BATTERIELADEGERÄT - CHARGEUR BATTERIE - CARGADOR

N°	Codice N° Part. No. Code Nr.	Quantità Quantity Anzahl	Descrizione	Description	Bezeichnung	Description	Descripción
1	330011	7	Tappo	Cap	Pfropfen	Bouchon	Tapón
2	330044	2	Gommino passacavo	Fairled rubber	Seilfuhrungsrolle Gommi	Caoutchou chaumard	Tapón de goma pasteca
3	120725	1	Avvolgifilo	Wire winder	Draht Aufwickelung	Enrouller-	Envolver-
4	670075	1	Segnalatore carica	Charge indicator	Ladeanzeiger	Indicateur de charge	Señalador carga
5	M30141	1	Profilo gommaspugna L=0.3m	Rubber sponge profile L=0.3m	Schwammgummi Profil L=0.3m	Profile caoutchouc éponge L=0.3m	Profilo goma esponja L=0.3m
6	640285	2	Connettore	Connector	Stecker	Connecteur	Conector
7	200178	1	Distanziale	Spacer	Abstanbüchse	Entretoise	Riostra
8	120724	1	Avvolgifilo	Wire winder	Draht Aufwickelung	Enrouller	Envolver-
9	640311	1	Kit ventoline	Fan kit	Flügelradsatz	Kit ventilateurs	Kit rotor
10	490488	1	Kit scambio curve del caricabatterie	Curve change kit for battery charger	Aufladungskurve Wechsel Satz Ladegerät	Kit changement curbe chargeur	Kit cambio curva cargador
			PB/ACIDO COD. 490542	LEAD/ACID COD. 490542	BLEI COD. 490542	PB/ACIDE COD. 490542	PLOMBO/ACIDO COD. 490542
			GEL/AGM COD. 490485	GEL/AGM COD. 490485	GEL/AGM COD. 490485	GEL/AGM COD. 490485	GEL/AGM COD. 490485
	490557	1	Kit scambio curve del caricabatterie	Curve change kit for battery charger	Aufladungskurve Wechsel Satz Ladegerät	Kit changement curbe chargeur	Kit cambio curva cargador
			TROJAN TE35 - DISCOVER COD. 490547	TROJAN TE35 - DISCOVER COD. 490547	TROJAN TE35 - DISCOVER COD. 490547	TROJAN TE35 - DISCOVER COD. 490547	TROJAN TE35 - DISCOVER COD. 490547
11	490662	1	Kit nuovo carica batteria PB/ACIDO	New battery charger kit LEAD/ACID	Neuer Ladegerär Ersazt BLEI	Kit nouveu chargeur PB/ACIDE	Kit nuevo cargador PLOMBO/ACIDO
	490663	1	Kit nuovo carica batteria GEL- AGM	New battery charger kit GEL- AGM	Neuer Ladegerär Ersazt GEL- AGM	Kit nouveu chargeur GEL- AGM	Kit nuevo cargador GEL- AGM
	490664	1	Kit nuovo carica batteria GEL SONNENSCHEIN	New battery charger kit GEL SONNENSCHEIN	Neuer Ladegerär Ersazt GEL SONNENSCHEIN	Kit nouveu chargeur GEL SONNENSCHEIN	Kit nuevo cargador GEL SONNENSCHEIN
	490949	1	Kit nuovo carica batteria GEL EUREKA	New battery charger kit GEL EUREKA	Neuer Ladegerär Ersazt GEL EUREKA	Kit nouveu chargeur GEL EUREKA	Kit nuevo cargador GEL EUREKA

DAL TELAIO N° 65000118 - FROM FRAME 65000118 - VOM GESTELL 65000118 - A PARTIR DU CHASSIS 65000118 - DESDE EL BASTIDOR 65000118

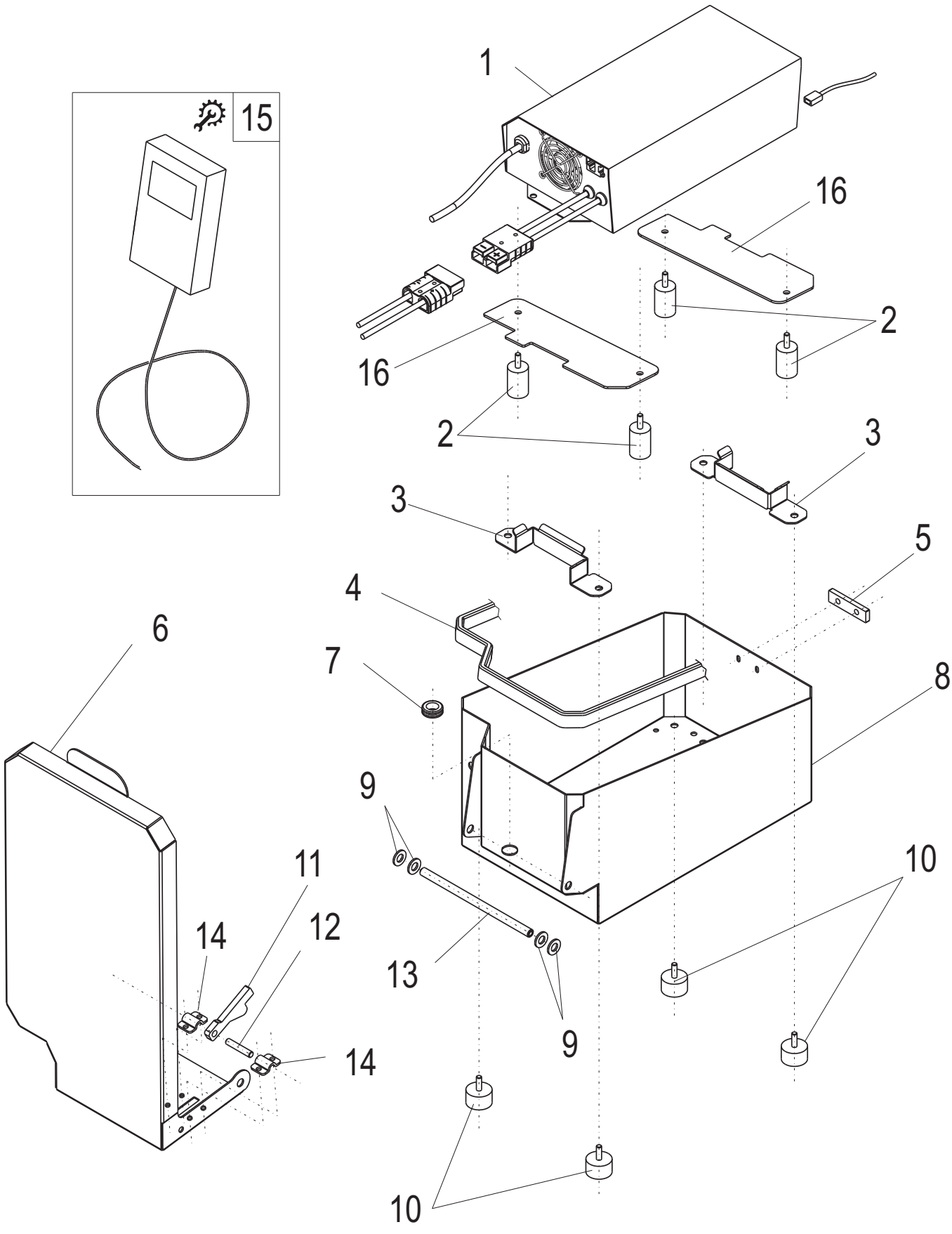

CARICABATTERIA - BATTERY CHARGER - BATTERIELADEGERÄT - CHARGEUR BATTERIE - CARGADOR

N°	Codice N° Part. No. Code Nr.	Quantità Quantity Anzahl	Descrizione	Description	Bezeichnung	Description	Descripción
1	490665	1	Carica batteria PB ACIDO	Battery charger LEAD ACID	Batterieladegerät BLEI/SÄURE	Chargeur batterie PLOM / ACID	Cargador PLOMO ÁCIDO
	490653	1	Carica batteria PB ACIDO (NO UL) (VERSIONE U.S.A.)	Battery charger LEAD ACID (NO UL) (U.S.A. VERSION)	Batterieladegerät BLEI/SÄURE (NO UL) (US VERSION)	Chargeur batterie PLOM / ACID (NO UL) (VERSION U.S.A.)	Cargador PLOMO ÁCIDO (NO UL) (VERSIÓN U.S.A.)
	490666	1	Carica batteria GEL- AGM	Battery charger GEL- AGM	Batterieladegerät GEL- AGM	Chargeur batterie GEL- AGM	Cargador GEL- AGM
	490948	1	Carica batteria GEL EUREKA	Battery charger GEL EUREKA	Batterieladegerät GEL EUREKA	Chargeur batterie GEL EUREKA	Cargador GEL EUREKA
	490654	1	Carica batteria GEL- AGM (NO UL) (VERSIONE U.S.A.)	Battery charger GEL- AGM (NO UL) (U.S.A. VERSION)	Batterieladegerät GEL- AGM (NO UL) (US VERSION)	Chargeur batterie GEL- AGM (NO UL) (VERSION U.S.A.)	Cargador GEL- AGM (NO UL) (VERSIÓN U.S.A.)
	490667	1	Carica batteria GEL SONNENSCHEIN	Charger kit GEL SONNENSCHEIN	Batterieladegerät GEL SONNENSCHEIN	Chargeur batterie GEL SONNENSCHEIN	Cargador GEL SONNENSCHEIN
	490655	1	Carica batteria GEL SONNENSCHEIN (NO UL) (VERSIONE U.S.A.)	Charger kit GEL SONNENSCHEIN (NO UL) (U.S.A. VERSION)	Batterieladegerät GEL SONNENSCHEIN (US VERSION) (NO UL)	Chargeur batterie GEL SONNENSCHEIN (VERSION U.S.A.) (NO UL)	Cargador GEL SONNENSCHEIN (NO UL) (VERSIÓN U.S.A.)
2	330199	4	Antivibrante	Shock absorber	Stoßdämpfer	Anti-vibrant	Amortiguador
3	110946	2	Staffa **Fino telaio 65000242**	Support **Up to frame 65000242**	Halter **Bis Gestell 65000242**	Support **Jusqu'au 65000242**	Soporte **Hasta el 65000242**
	110945	2	Staffa (VERSIONE U.S.A.)	Support (U.S.A. VERSION)	Halter (US VERSION)	Support (VERSION U.S.A.)	Soporte (VERSIÓN U.S.A)
4	340119	1	Guarnizione L=1.01m	Gasket L=1.01m	Dichtung L=1.01m	Garniture L=1.01m	Junta L=1.01m
5	M30345	1	Calamita	Magnet	Magnet	Aimant	Imán
6	110944	1	Coperchio	Cover	Deckel	Couvercle	Tapa
7	330065	1	Gommino passacavo	Fairled rubber	Seilfuhrungsrolle Gommi	Caoutchou chaumard	Tapón de goma pasteca
8	120937	1	Scatola caricabatterie	Battery charger box	Ladegerät Kasten	Boite chargeur	Caja cargador
9	730120	2	Rondella	Washer	Scheibe	Rondelle	Rondana
10	330200	4	Antivibrante	Shock absorber	Stoßdämpfer	Anti-vibrant	Amortiguador
11	200269	1	Leva	Lever	Hebel	Levier	Palanca
12	110943	1	Perno	Pin	Stift	Boulon	Perno
13	210676	1	Perno	Pin	Stift	Boulon	Perno
14	11[illegible]38	2	Fascetta	Clamp	Streifband	Bande	Faja
15	620098	1	Programmatore scarico dati caricabatterie	Battery charger download data programmer	Batterieladegerät entladen Daten Programmierer	Programmateur pour decharge donnes de chargeur batterie	Programador descargo datos cargador
16	200371	2	Lamierino **Dal telaio 65000243**	Metal sheet **From frame 65000243**	Blech **Vom Gestell 65000243**	Claque **A partir du 65000243**	Placa **Desde el 65000243**

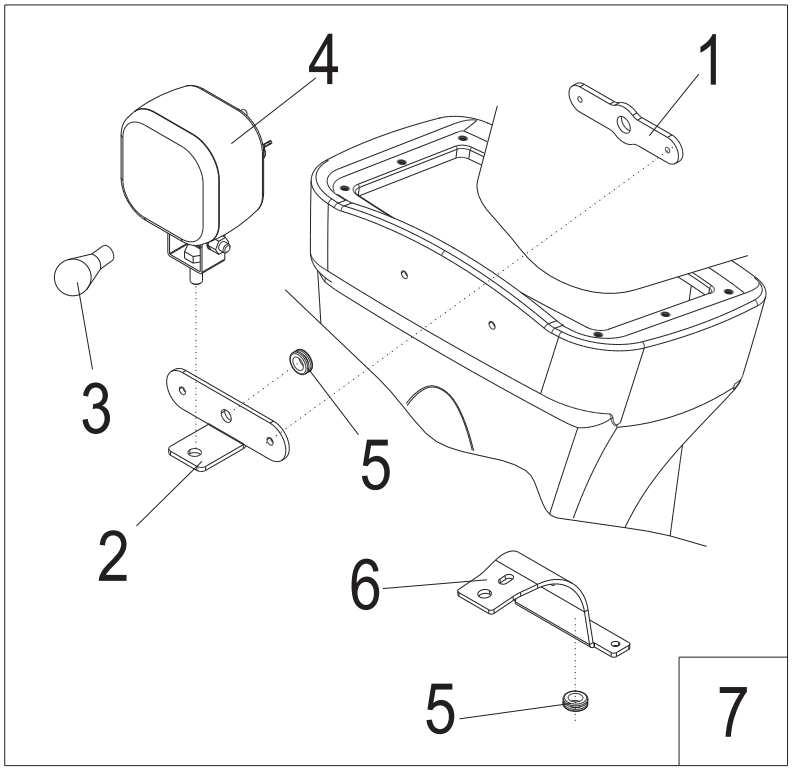
4
1
3
5
2
6
5
7

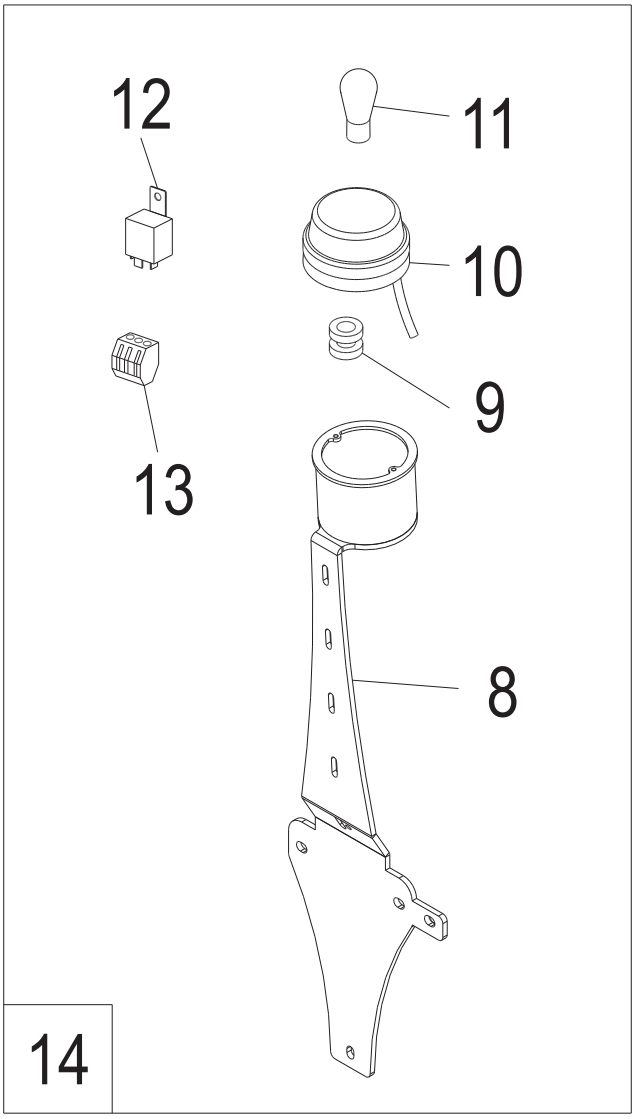
12
11
10
9
13
8
14

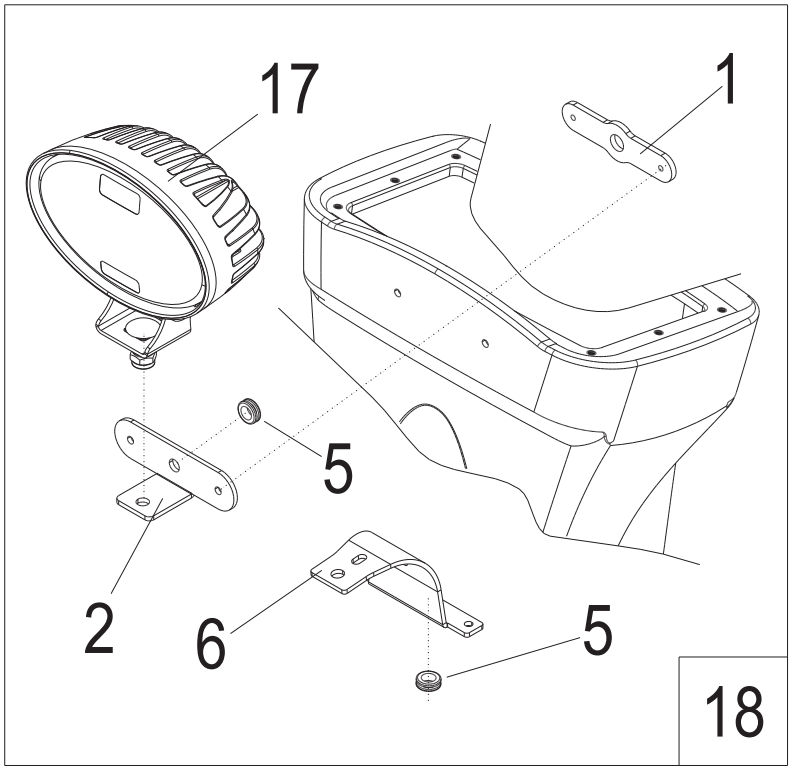
17
1
5
2
6
5
18

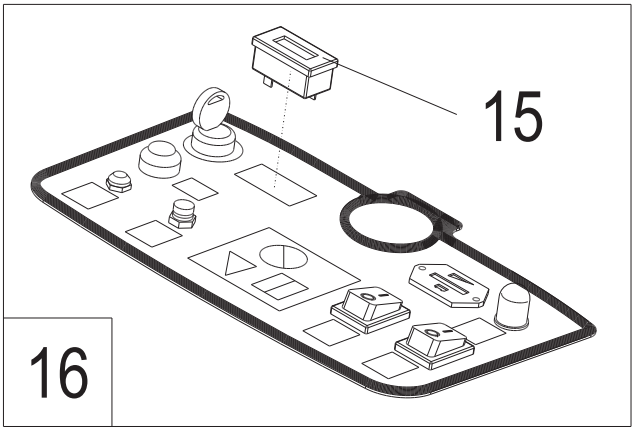
15
16

ACCESSORI (OPTIONAL) - ACCESSORIES (OPTIONAL) - ZUBERHÖRTEILE (OPTIONAL) - ACCESSOIRES (OPTIONAL) - ACCESORIOS (OPTIONAL)

N°	Codice N° Part. No. Code Nr.	Quantità Quantity Anzahl	Descrizione	Description	Bezeichnung	Description	Descripción
1	200136	1	Piastrina supporto faro	Headlight support plate	Leuchte Halterung Platine	Platine support phare	Placa soporte faro
2	110707	1	Supporto faro (senza dosatore detergente)	Headlight support (without detergent dosing)	Leuchte Halterung (ohne Reinigungsmittel Dosierung)	Support phare (sans dosage detergent)	Soporte faro (sin dosificacion detergente)
3	670076	1	Lampada	Lamp	Lampe	Ampoulle	Lámpara
4	670074	1	Faro	Headlight	Scheinwerfer	Phare	Faro
5	330153	2	Passacavo	Fairled	Seilfuhrungsrolle	Chaumard	Pasteca
6	110965	1	Supporto faro (con dosatore detergente)	Headlight support (with detergent dosing)	Leuchte Halterung (mit Reinigungsmittel Dosierung)	Support phare (avec dosage detergent)	Soporte faro (con dosificacion detergente)
7	490490	1	Kit faro	Headlight kit	Scheinwerfer Satz	Kit phare	Kit faro
8	120729	1	Supporto lampeggiante	Flashing light support	Blinklicht Halterung	Support clignotante	Soporte faro giratorio
9	330152	1	Passacavo	Fairled	Seilfuhrungsrolle	Chaumard	Pasacable
10	670055	1	Lampeggiante	Flashing ligth	Blinklicht	Lumiere clignotante	Faro giratorio
11	670056	1	Lampadina	Lamp	Scheinwerfer	Ampoule	Bombilla
12	490453	1	Relé intermittenza	Intermittent relay	Zeitweiliges Relais	Rélais à intermittence	Relé intermitencia
13	640250	1	Connettore	Connector	Stecker	Connecteur	Conector
14	490541	1	Kit lampeggiante	Flashing light kit	Blinklicht Satz	Kit lumiere clignotante	Kit faro giratorio
15	650035	1	Contaore	Hourmeter	Stundenzahler	Compteur horaire	Cuentahoras
16	490561	1	Kit contaore	Hourmeter kit	Stundenzahler kit	Kit compteur horaire	Kit cuentahoras
17	670084	1	Faro Blue Light	Blue Light Headlight	Blue Light Scheinwerfer	Phare Blue Light	Faro Blue Light
18	490918	1	Kit faro Blue Light	Blue Light Headlight kit	Blue Light Scheinwerfer Satz	Kit phare Blue Light	Kit faro Blue Light

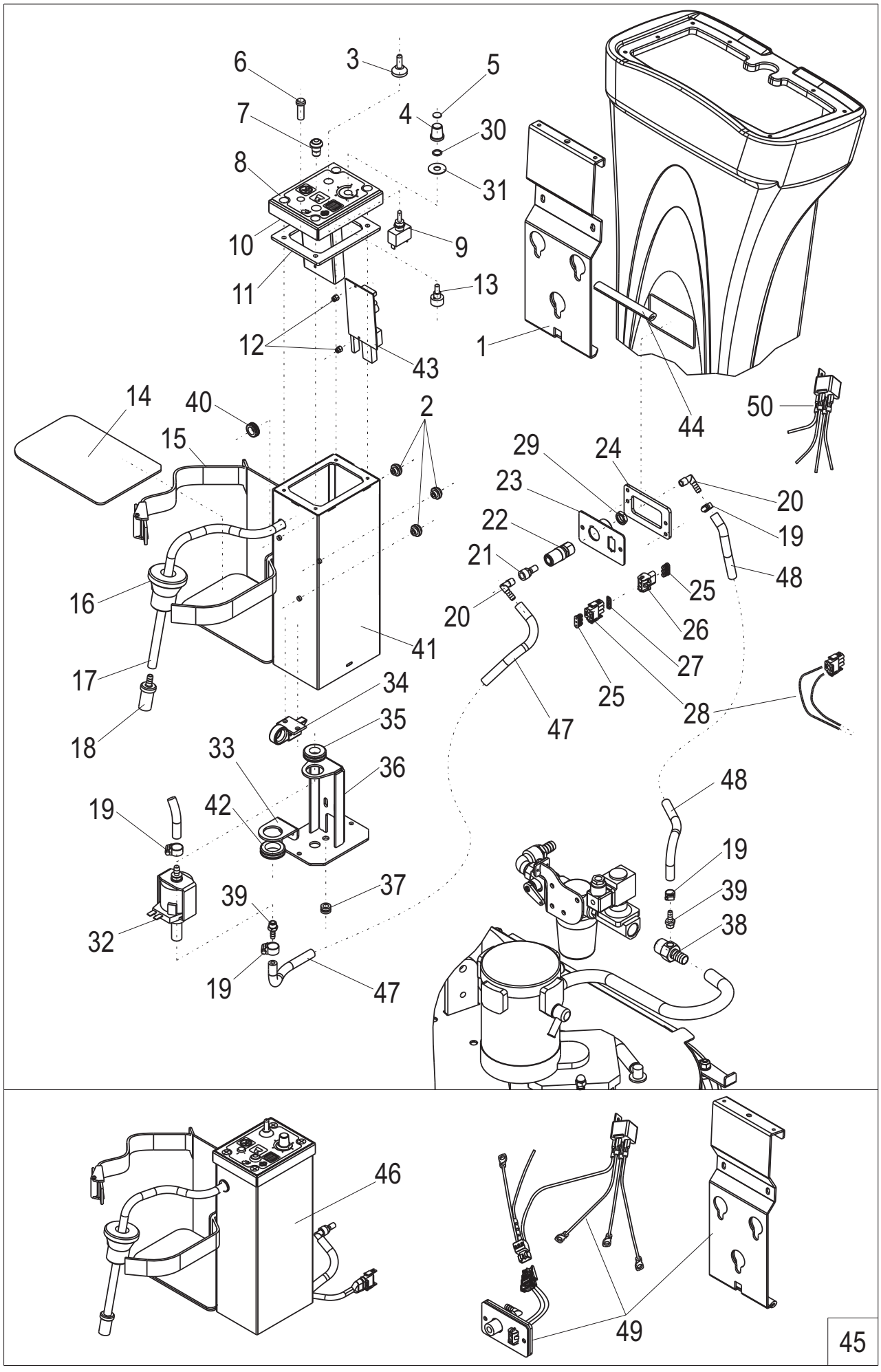
6
3
5
7
4
30
8
31
10
9
11
13
12
43
1
44
50
14
40
2
15
29
24
23
20
22
19
21
48
25
16
20
26
27
41
17
25
28
34
18
35
47
33
36
48
19
42
19
39
37
38
32
39
19
47
46
49
45

GRUPPO DOSATORE DETERGENTE DOSEMATIC (OPTIONAL)
DETERGENT DOSING SYSTEM ASSEMBLY (OPTIONAL)
REINIGUNGSMITTEL DOSIERUNG SYSTEM GRUPPE (OPTIONAL)
GROUPE SISTEME DOSAGE DETERGENT (OPTIONAL)
GRUPO DOSIFICACION DEL DETERGENTE (OPTIONAL)

N°	Codice N° Part. No. Code Nr.	Quantità Quantity Anzahl	Descrizione	Description	Bezeichnung	Description	Descripción
1	120924	1	Supporto	Support	Halter	Support	Soporte
2	210665	3	Piolo	Lock pin	Blcokierungsbolzen	Pivot	Pernio
3	660087	1	Cappuccio	Cap	Kappe	Corne	Capuchón
4	330144	1	Manopolina	Knob	Handgriff	Poignée	Manopla
5	330145	1	Coperchio	Cover	Deckel	Couvercle	Tapa
6	670044	1	Spia verde	Green warning light	Grüne Kontrollampe	Témoin vert	Testigo verde
7	660106	1	Interruttore	Switch	Schalter	Interrupteur	Interruptor
8	510655	1	Adesivo	Adhesive	Aufkleber	Etiquette	Adhesivo
9	640077	1	Interruttore a levetta	Switch	Fernschalter	Interrupteur	Interruptor
10	120922	1	Plancia	Control board	Armaturenbrett	Tableau borde commandes	Panel de mandos
11	360557	1	Guarnizione	Gasket	Dichtung	Garniture	Junta
12	210394	2	Distanziale	Spacer	Abstandbüchse	Entretoise	Riostra
13	650052	1	Potenziometro	Potentiometer	Potentiometer	Potentiomètre	Potenciometro
14	340118	1	Guarnizione	Gasket	Dichtung	Garniture	Junta
15	430056	1	Cinghia	Belt	Riemen	Courroie	Correa
16	210519	1	Tappo tanica	Can cap	Kanister Pfropfen	Bonde reservoir	Tapón
17	M30314	1	Tubo L=0.83m	Hose L=0.83m	Rohr L=0.83m	Tuyau L=0.83m	Tubo L=0.83m
18	900889	1	Filtro	Filter	Filter	Filtre	Filtro
19	580213	3	Fascetta	Clamp	Streifband	Bande	Faja
20	680342	2	Portagomma 90°	Connector hose 90°	Verbindung Schlauch 90°	Raccord 90°	Empalme a 90°
21	680349	1	Innesto rapido maschio	Male part joint	Einschaltung	Enclenchement mâle	Junta macho
22	680403	1	Innesto rapido femmina	Female part joint	Einschaltung	Enclenchemen femelle	Junta hembra
23	120923	1	Supporto	Support	Halter	Support	Soporte
24	200264	1	Piastrina	Plate	Platte	Plaque	Placa
25	640347	2	Gommino	Rubber	Gummi	Gomme	Goma
26	640346	1	Connettore femmina	Female connector	Anschlußbuchse	Connecteur femelle	Conector hembra
27	640348	1	Gommino	Rubber	Gummi	Gomme	Goma
28	640345	1	Connettore maschio	Male connector	Stecker machile	Connecteur	Conector macho
	630339	1	Cablaggio completo dosatore detergente	Complete detergent dosing wiring	Verdrahtung Komplette Reinigungsmittel Dosierung	Cablage de dosage detergent complet	Alambrado dosificación detergente completo
29	640457	1	Dado	Nut	Mutter	Ecrou	Dado
30	330201	1	Anello OR	OR Ring	OR Ring	Ring OR	Anillo OR

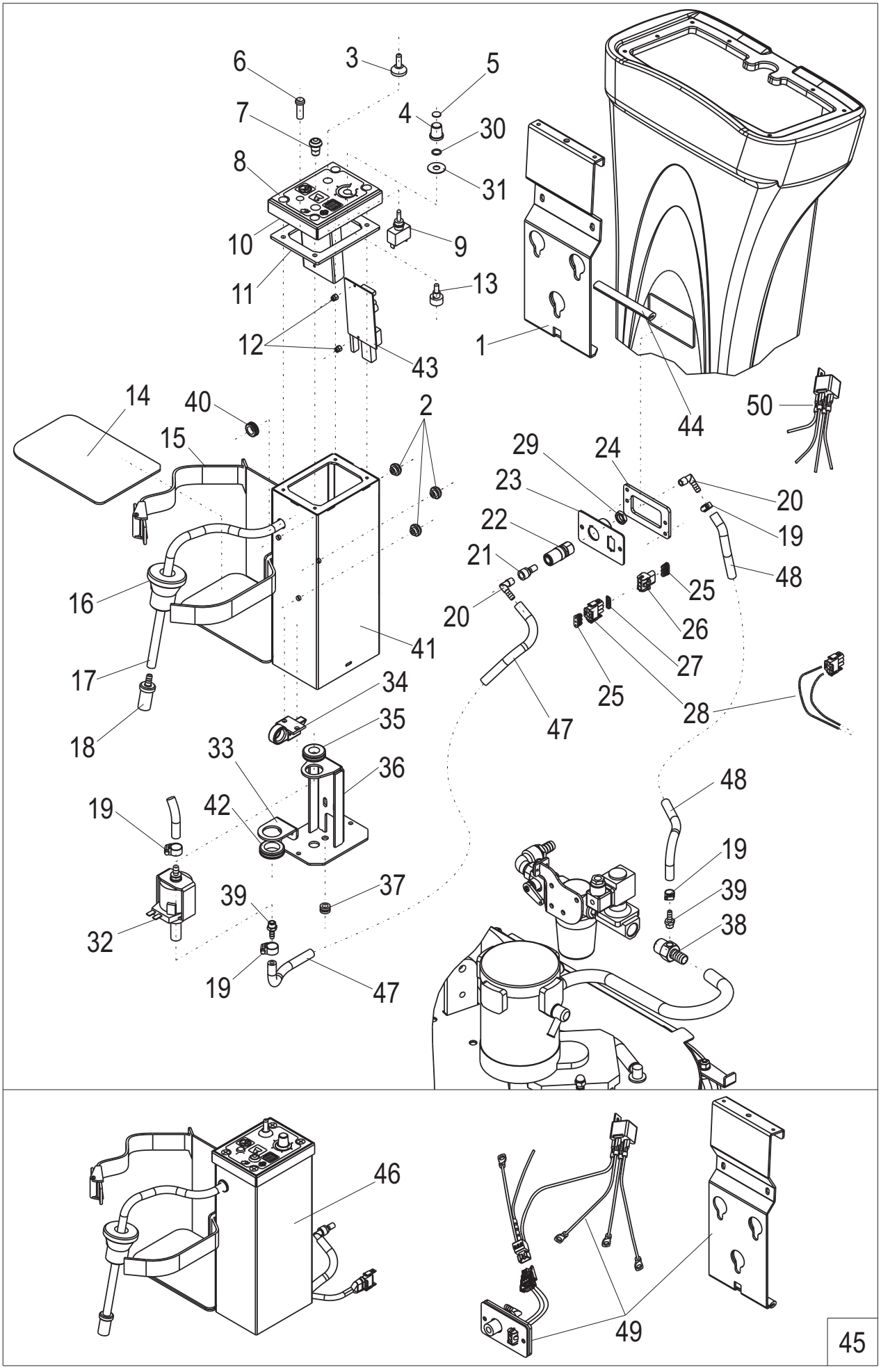
6
3
5
7
4
30
8
31
10
9
11
13
12
43
1
44
50
14
40
2
15
29
24
23
20
22
19
21
48
25
16
20
26
41
27
17
25
34
28
18
47
35
33
36
48
19
42
19
39
37
39
38
32
19
47
46
49
45

GRUPPO DOSATORE DETERGENTE DOSEMATIC (OPTIONAL)
DETERGENT DOSING SYSTEM ASSEMBLY (OPTIONAL)
REINIGUNGSMITTEL DOSIERUNG SYSTEM GRUPPE (OPTIONAL)
GROUPE SISTEME DOSAGE DETERGENT (OPTIONAL)
GRUPO DOSIFICACION DEL DETERGENTE (OPTIONAL)

N°	Codice N° Part. No. Code Nr.	Quantità Quantity Anzahl	Descrizione	Description	Bezeichnung	Description	Descripción
31	200268	1	Rondella	Washer	Scheibe	Rondelle	Rondana
32	680350	1	Pompa	Pump	Pumpe	Pompe	Bomba
33	110764	1	Staffa	Support	Halter	Support	Soporte
34	900584	1	Aggancio	Hook	Haken	Crochet	Enganche
35	330161	1	Passacavo	Fairled	Seilführungsrolle	Joint chaumard	Guarnición pasteca
36	120921	1	Supporto	Support	Halter	Support	Soporte
37	330061	1	Passacavo	Fairled	Seilführungsrolle	Joint chaumard	Guarnición pasteca
38	210666	1	Portagomma	Connector hose	Verbindung Schlauch	Porte-gomme	Portagoma
39	680347	2	Portagomma	Connector hose	Verbindung Schlauch	Porte-gomme	Portagoma
40	330065	1	Passacavo	Fairled	Seilführungsrolle	Joint chaumard	Guarnición pasteca
41	120926	1	Contenitore tanica detersivo	Detergent can container	Reinigungsmittelkanister Behälter	Bidon du détergent	Bidón detergente
42	330162	1	Passacavo	Fairled	Seilführungsrolle	Joint chaumard	Guarnición pasteca
43	660105	1	Scheda elettronica	Electronic card	Elektronikkarte	Platine électronique	Tarjetta electronica
44	M30308	1	Guarnizione L=0.1m	Gasket L=0.1m	Dichtung L=0.1m	Garniture L=0.1m	Junta L=0.1m
45	490645	1	Kit dosatore detergente completo **Dal telaio 65000121**	Complete detergent dosing kit **From frame 65000121**	Komplette Reinigungsmittel Dosierung **Vom Gestell 65000121**	Kit dosage detergent complet **A partir du 65000121**	Kit dosificación detergente completo **Desde el 65000121**
46	900944	1	Gruppo pompa dosatore **Dal telaio 65000121**	Dosing pump assy **From frame 65000121**	Dosierungspumpe Gruppe **Vom Gestell 65000121**	Groupe pompe dosage **A partir du 65000121**	Grupo bomba dosificacion **Desde el 65000121**
47	M30314	1	Tubo L=0.21m	Hose L=0.21m	Rohr L=0.21m	Tuyau L=0.21m	Tubo L=0.21m
48	M30314	1	Tubo L=1.35m	Hose L=1.35m	Rohr L=1.35m	Tuyau L=1.35m	Tubo L=1.35m
49	900945	1	Accessori montaggio dosatore **Dal telaio 65000121**	Dosing assembly tools **From frame 65000121**	Zubehor Dosier-Montage **Vom Gestell 65000121**	Accessoires de dosage ensemble **A partir du 65000121**	Accesorios montaje dosificación **Desde el 65000121**
50	660032	1	Relè **Dal telaio 650002550920**	Relais **From frame 650002550920**	Relais **Vom Gestell 650002550920**	Relais **A partir du 650002550920**	Relè **Desde el 650002550920**

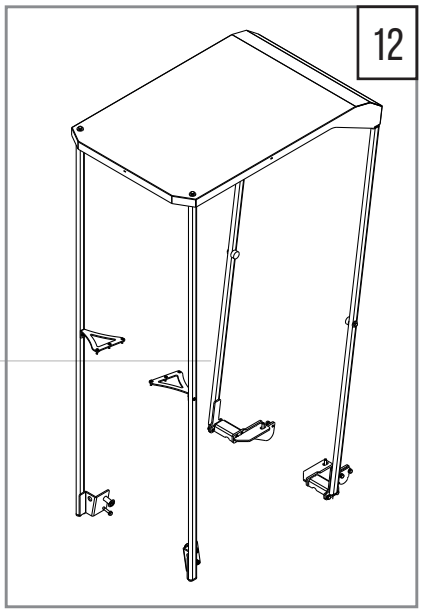
12

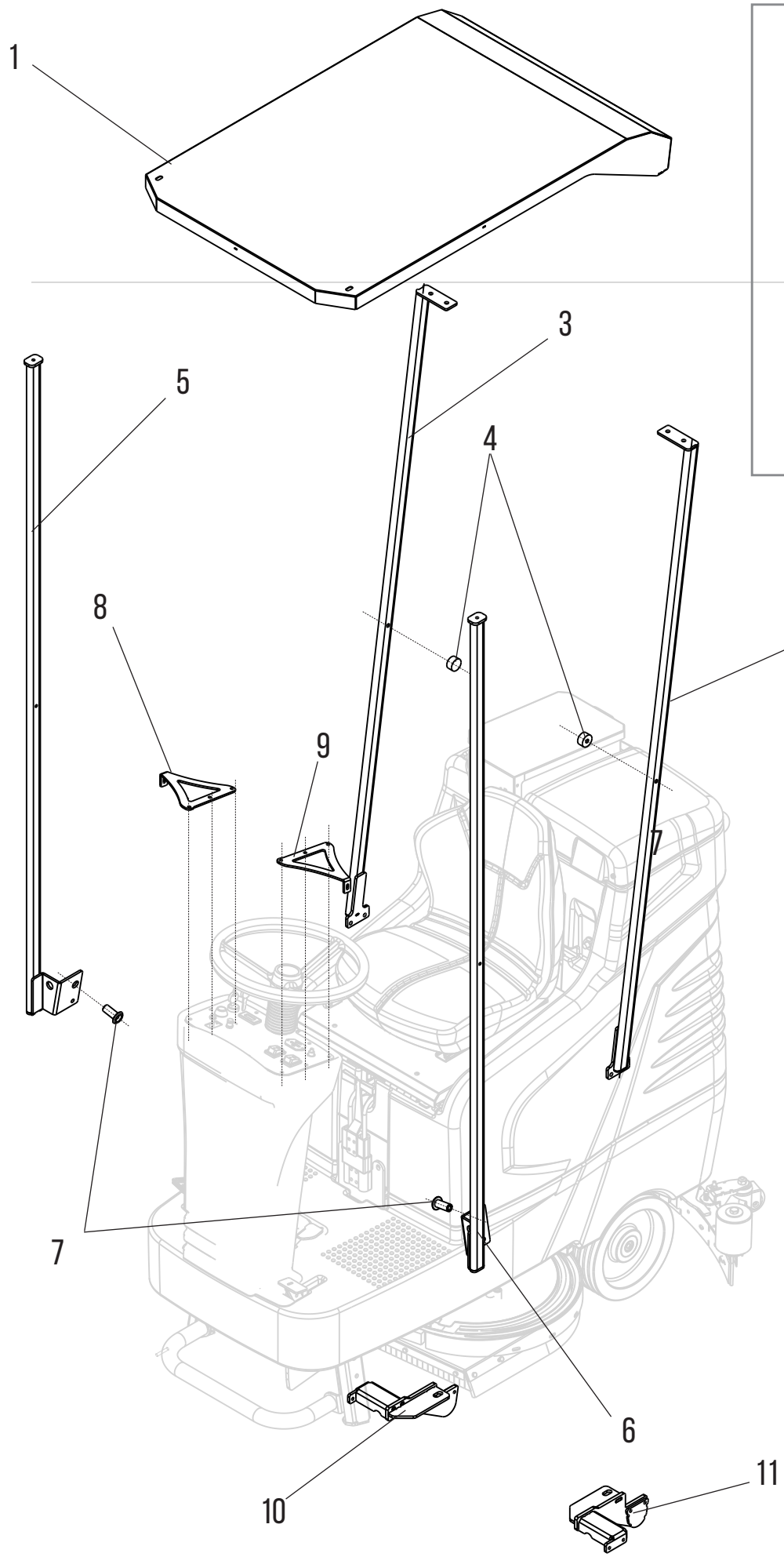
1
3
5
4
2
8
9
7
7
6
10
11

KIT TETTUCCIO (OPTIONAL)
OVERHEAD GUARD KIT (OPTIONAL)
FAHRERSCHUTZDACH-KIT (OPTIONAL)
KIT TOIT DE PROTECTION (OPTIONAL)
KIT DE TECHO (OPTIONAL)

N°	Codice N° Part. No. Code Nr.	Quantità Quantity Anzahl	Descrizione	Description	Bezeichnung	Description	Descripción
1	121178	1	Tettuccio	Overhead guard	Fahrerschutzdach	Toit de protection	Techo
2	121177	1	Montante posteriore sinistro	Left rear pillar	Linke hintere Säule	Pilier arrière gauche	Montante trasero izquierdo
3	121179	1	Montante posteriore destro	Right rear upright	Rechts hinten aufrecht	Montant arrière droit	Montante trasero derecho
4	111215	2	Gommino di appoggio	Support rubber	Gummi abstützen	Caoutchouc de support	Soporte de goma
5	121181	1	Montante anteriore destro	Right front pillar	Rechte vordere Säule	Pilier avant droit	Montante delantero izquierdo
6	121180	1	Montante anteriore sinistro	Left front pillar	Linke vordere Säule	Pilier avant gauche	Montante delantero derecho
7	210814	2	Perno	Pin	Stift	Pivot	Perno
8	111224	1	Supporto destro	Right support	Rechte Stütze	Support droit	Soporte derecho
9	901175	1	Supporto sinistro	Left support	Linke Stütze	Support gauche	Soporte izquierdo
10	210816	1	Supporto posteriore destro	Right rear support	Rechte hintere Stütze	Support arrière droit	Soporte trasero derecho
11	901176	1	Supporto posteriore sinistro	Left rear support	Linke hintere Stütze	Support arrière gauche	Soporte trasero izquierdo
12	490914	1	Kit tettuccio	Overhead guard kit	Fahrerschutzdach-kit	Kit toit de protection	Kit de techo

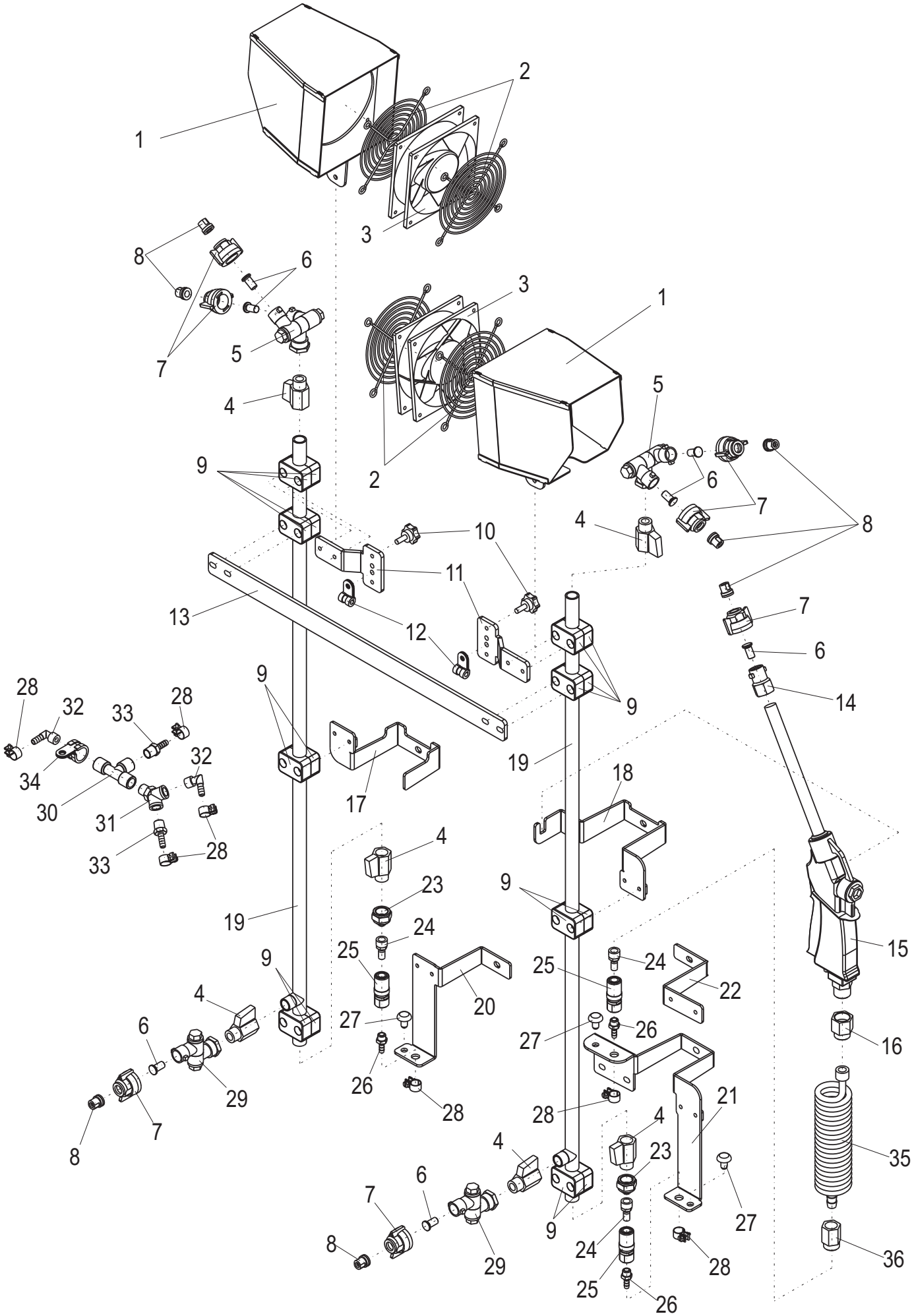
1
2
3
8
6
7
5
4
9
10
11
12
13
14
15
16
17
18
19
20
21
22
23
24
25
26
27
28
29
30
31
32
33
34
35
36

KIT SANIFICAZIONE (OPTIONAL)
SANITATION KIT (OPTIONAL)
DESINFEKTION SATZ (OPTIONAL)
KIT ASSAINISSEMENT (OPTIONAL)
KIT HIGIENIZACION (OPTIONAL)

N°	Codice N° Part. No. Code Nr.	Quantità Quantity Anzahl	Descrizione	Description	Bezeichnung	Description	Descripción
1	121229	2	Scatola ventola	Fan box	Ventilator Box	Boite de ventilateur	Caja de ventilador
2	330244	4	Protezione ventola	Fan protection	Ventilator Schutz	Protection ventilateur	Proteccion de ventilador
3	901213	2	Ventola	Fan	Flügelrad	Ventilateur	Ventilador
4	680642	6	Valvola a sfera 3/8"	Valve 3/8"	Ventil 3/8"	Valve à sphere 3/8"	Valvula esférica 3/8"
5	520176	2	Portagetto snodato	Jointed nozzle holder	Gelenkdüsenhalter	Porte-buse articulé	Portaboquillas articulado
6	520177	7	Filtro	Filter	Filter	Filtre	Filtro
7	520166	7	Testina	Head	Kopf	Tete	Cabeza
8	520173	7	Ugello a cono	Cone nozzle	Kegeldüse	Buse conique	Boquilla cónica
9	680641	8	Collare	Collar	Bund	Collet	Collar
10	330041	2	Volantino	Handwheel	Handrad	Volant	Volante
11	111238	2	Staffa	Bracket	Bugel	Etrier	Estribo
12	640123	2	Fascetta	Clamp	Streifband	Collier	Abrazadera
13	200424	1	Traverso collegamento	Transverse	Traverse	Traverser	Atravesar
14	520168	1	Manicotto	Pipe coupling	Muffe	Manchon	Manguito
15	520174	1	Pistola	Gun	Gewehr	Arme à feu	Pistola
16	680644	1	Riduzione 1/2"- 1/4"	Reducer 1/2"- 1/4"	Reduzierung 1/2"- 1/4"	Reduction 1/2"- 1/4"	Reductor 1/2"- 1/4"
17	121226	1	Sostegno superiore sx	Left upper support	Links Hoher Halter	Support superieur gauche	Soporte superior izquierdo
18	121227	1	Sostegno superiore dx	Right upper support	Rechts Hoher Halter	Support superieur droite	Soporte superior derecho
19	121228	2	Asta porta getti	Nozzle holder rod	Düsenhalter Versteigerung	Encheres porte-buse	Subasta portaboquillas
20	121223	1	Sostegno inferiore sx	Left lower support	Links Niedriger Halter	Support inferieur gauche	Soporte inferior izquierdo
21	121224	1	Sostegno inferiore dx	Right lower support	Rechts Niedriger Halter	Support inferieur droite	Soporte inferior derecho
22	121225	1	Staffa interna	Bracket	Bugel	Etrier	Estribo
23	680645	2	Prolunga MF 1/8"- 3/8"	Extension 1/8"- 3/8"	Verlängerungsstück	Prolongateur 1/8"- 3/8"	Prolongador 1/8"- 3/8"
24	680349	3	Innesto rapido maschio	Male part joint	Einschaltung	Enclenchement mâle	Junta macho
25	680365	3	Innesto rapido femmina	Female part joint	Einschaltung	Enclenchemen femelle	Junta hembra
26	680347	3	Portagomma	Connector hose	Verbindung Schlauch	Porte-gomme	Portagoma
27	330051	3	Tappo	Cap	Pfropfen	Bouchon	Tapón
28	580213	7	Collare a vite	Collar	Bund	Collet	Collar
29	520175	2	Portagetto snodato	Jointed nozzle holder	Gelenkdüsenhalter	Porte-buse articulé	Portaboquillas articulado
30	680367	1	Raccordo a T FFF 1/4"	T joint FFF 1/4"	T Verbindung FFF 1/4"	Raccord T FFF 1/4"	Empalme T FFF 1/4"
31	680643	1	Raccordo a Y FMF 1/4"	Y Joint FMF 1/4"	Y Verbindung FMF 1/4"	Raccord Y FMF 1/4"	Empalme Y FMF 1/4"
32	680366	2	Portagomma 90°	Connector hose 90°	Verbindung Schlauch 90°	Porte-gomme 90°	Portagoma 90°
33	680344	2	Portagomma	Connector hose	Verbindung Schlauch	Porte-gomme	Portagoma
34	640078	1	Fascetta	Clamp	Streifband	Collier	Abrazadera
35	M30419	1	Tubo	Hose	Rohr	Tuyau	Tubo
36	580396	1	Raccordo	Joint	Verbindung	Raccord	Empalme

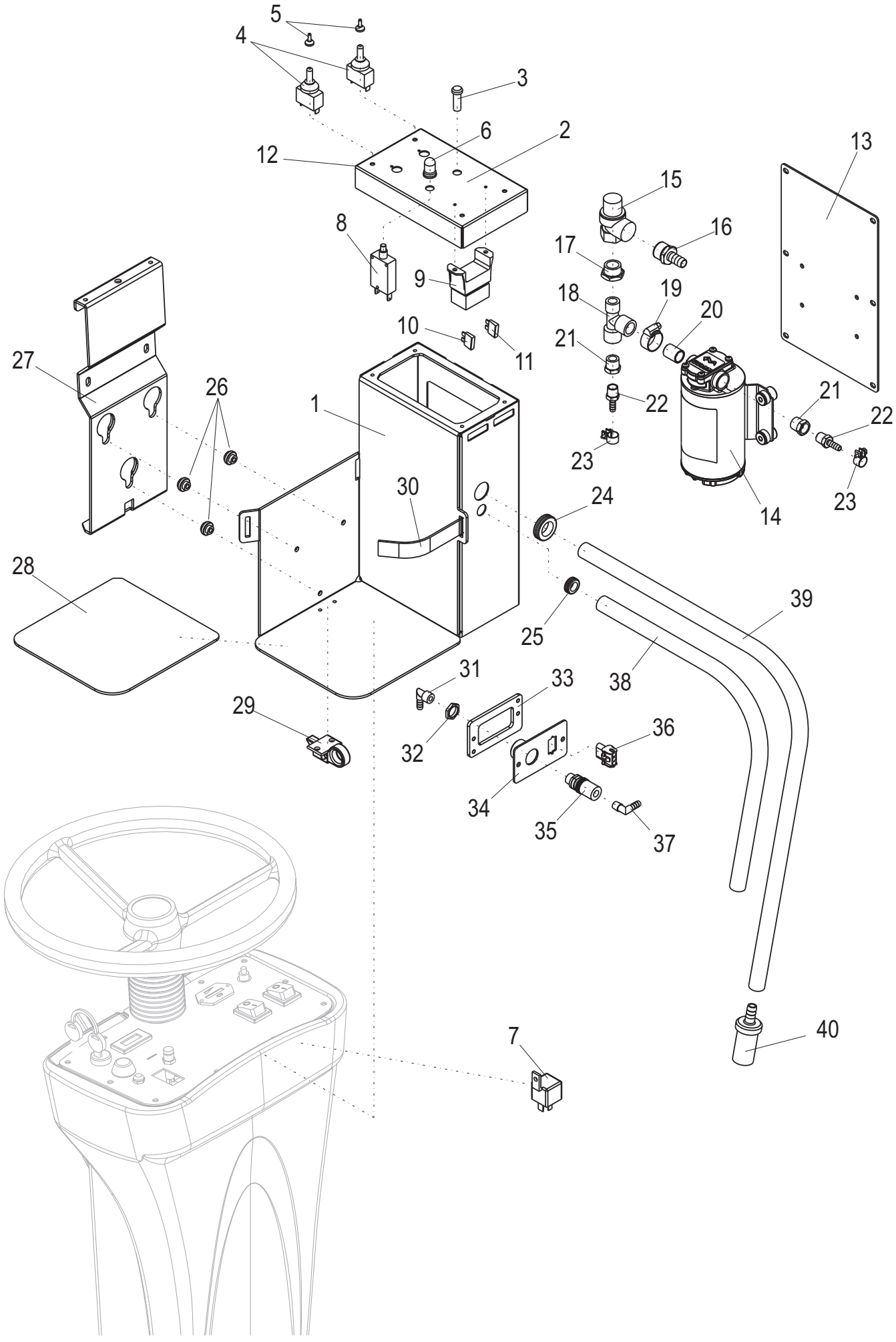
5
4
3
6
2
12
13
15
16
17
8
9
18
19
20
10
11
21
27
26
1
22
21
22
23
23
14
23
30
24
28
39
25
38
31
33
29
32
36
34
35
37
7
40

KIT SANIFICAZIONE (OPTIONAL)
SANITATION KIT (OPTIONAL)
DESINFEKTION SATZ (OPTIONAL)
KIT ASSAINISSEMENT (OPTIONAL)
KIT HIGIENIZACION (OPTIONAL)

N°	Codice N° Part. No. Code Nr.	Quantità Quantity Anzahl	Descrizione	Description	Bezeichnung	Description	Descripción
1	121205	1	Contenitore tanica detersivo	Detergent can container	Reinigungsmittelkanister Behälter	Bidon du détergent	Bidón detergente
2	121204	1	Plancia comandi	Control board	Armaturenbrett	Tableau borde commandes	Panel de mandos
3	670044	1	Spia verde	Green warning light	Grüne Kontrollampe	Témoin vert	Testigo verde
4	640077	2	Interruttore a levetta	Switch	Fernschalter	Interrupteur	Interruptor
5	640097	2	Cappuccio	Cap	Kappe	Corne	Capuchón
6	640288	1	Cappuccio	Cap	Kappe	Corne	Capuchón
7	660032	1	Relé	Relay	Relais	Rélais	Relé
8	640331	1	Fusibile ripristino	Fuse	Sicherung	Fusible	Fusible
9	640117	1	Porta fusibile	Fuse holder	Sicherungshalter	Porte fusible	Portafusible
10	640108	1	Fusibile 5A	Fuse 5A	Sicherung 5A	Fusible 5A	Fusible 5A
11	640109	1	Fusibile 7.5A	Fuse 7.5A	Sicherung 7.5A	Fusible 7.5A	Fusible 7.5A
12	510884	1	Etichetta	Sticker	Aufkleber	Etiquette	Etiqueta
13	200412	1	Chiusura	Closing metal sheet	Verschluss-Seite	Plaque fermeture	Placa de cierre
14	901212	1	Pompa	Pump	Pumpe	Pompe	Bomba
15	901210	1	Valvola di sicurezza	Valve	Ventil	Valve	Valvula
16	680296	1	Portagomma 1/2"	Connector hose 1/2"	Verbindung Schlauch 1/2"	Porte-gomme 1/2"	Portagoma 1/2"
17	580241	1	Riduzione 1/2"- 3/8"	Reducer 1/2"- 3/8"	Reduzierung 1/2"- 3/8"	Reduction 1/2"- 3/8"	Reductor 1/2"- 3/8"
18	680352	1	Raccordo FFM 3/8"	Joint FFM 3/8"	Verbindung FFM 3/8"	Raccord FFM 3/8"	Empalme FFM 3/8"
19	580122	1	Fascetta	Clamp	Streifband	Bande	Faja
20	680369	1	Nipplo 3/8"	Nipples 3/8"	Nipels 3/8"	Nipple 3/8"	Niple 3/8"
21	680345	2	Riduzione 3/8"- 1/4"	Reducer 3/8"- 1/4"	Reduzierung 3/8"- 1/4"	Reduction 3/8"- 1/4"	Reductor 3/8"- 1/4"
22	680344	2	Portagomma 1/4"	Connector hose 1/4"	Verbindung Schlauch 1/4"	Porte-gomme 1/4"	Portagoma 1/4"
23	580213	2	Fascetta	Clamp	Streifband	Bande	Faja
24	330044	1	Passacavo	Fairled	Seilführungsrolle	Chaumard	Pasteca
25	330065	1	Passacavo	Fairled	Seilführungsrolle	Chaumard	Pasteca
26	210665	3	Piolo	Lock pin	Blockierungsbolzen	Pivot	Pernio
27	120924	1	Supporto	Support	Halter	Support	Soporte
28	901191	1	Guarnizione	Gasket	Dichtung	Garniture	Junta
29	900584	1	Aggancio	Hook	Haken	Crochet	Enganche
30	430056	1	Cinghia	Belt	Riemen	Courroie	Correa
31	680366	1	Portagomma 1/4"	Connector hose 1/4"	Verbindung Schlauch 1/4"	Porte-gomme 1/4"	Portagoma 1/4"
32	640457	1	Dado	Nut	Mutter	Ecrou	Dado
33	200264	1	Piastrina	Plate	Platte	Plaque	Placa
34	120923	1	Supporto innesto rapido	Part joint support	Einschaltung Halter	Support enclenchement	Soporte junta
35	680403	1	Innesto rapido femmina	Female part joint	Einschaltung	Enclenchemen femelle	Junta hembra
36	640346	1	Connettore femmina	Female connector	Anschlußbuchse	Connecteur femelle	Conector hembra
37	680342	1	Portagomma 1/8"	Connector hose 1/8"	Verbindung Schlauch 1/8"	Porte-gomme 1/8"	Portagoma 1/8"
38	M30314	L=	Tubo	Hose	Rohr	Tuyau	Tubo
39	M30288	L=0.6m	Tubo	Hose	Rohr	Tuyau	Tubo
40	900889	1	Filtro	Filter	Filter	Filtre	Filtro

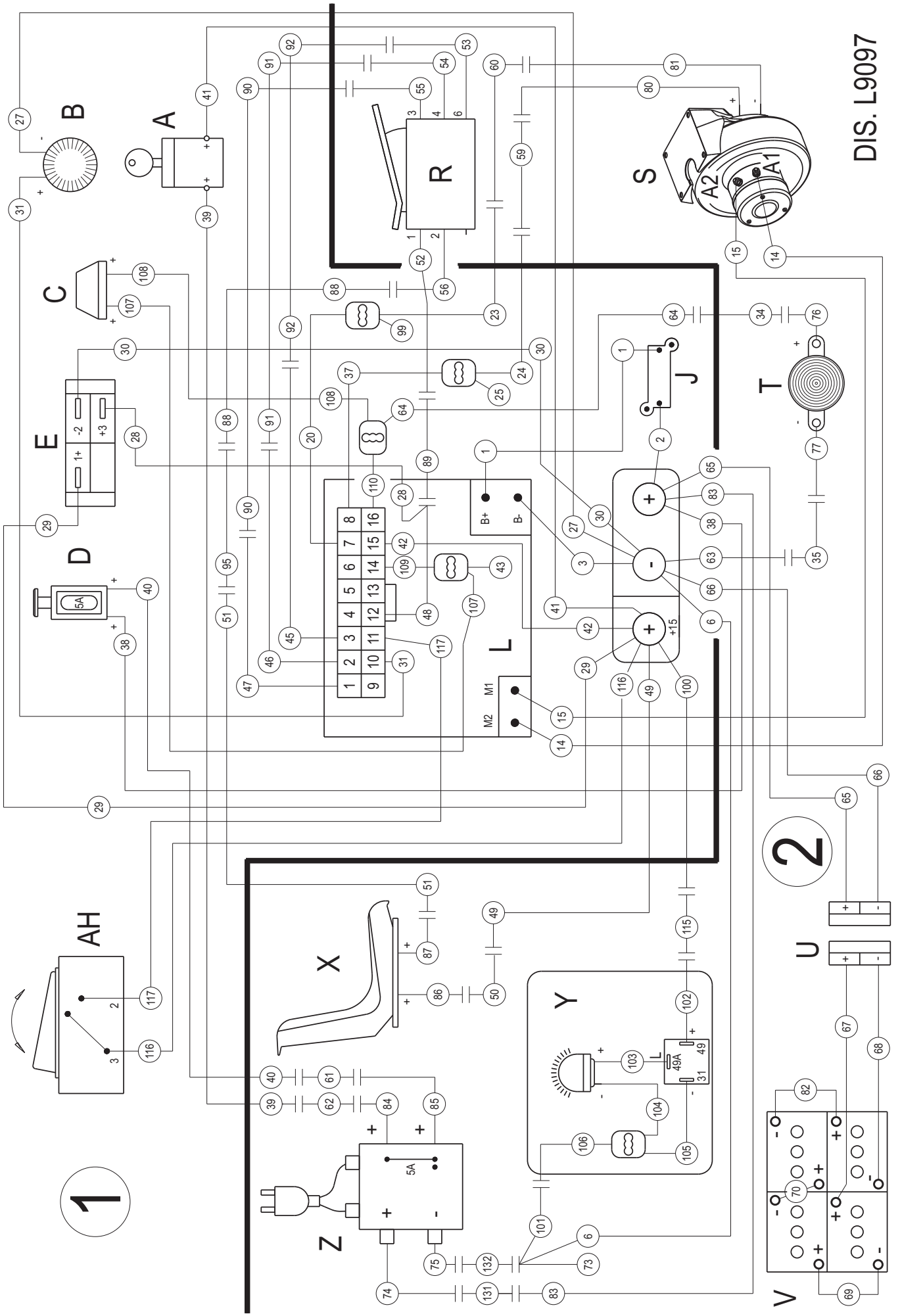
DIS. L9097
A
B
C
D
E
R
S
A1
A2
T
J
L
M1
M2
B+
B-
+15
X
Y
Z
AH
U
V
1
2
5A
49A

FINO AL TELAIO 65000237 - UP TO FRAME 65000237 - BIS GESTELL 65000237 - JUSQU'À CHÂSSIS 65000237 - HASTA EL BASTIDOR 65000237

SCHEMA: PLANCIA - TRAZIONE - BATTERIA - CARICA BATTERIA - SEDILE - FARO
DIAGRAM: CONTROL BOARD - BATTERY - BATTERY CHARGER - SEAT - HEADLIGHT
SCHALTPLAN: ARMATURENBRETT - BATTERIE - LADEGERÄT - SITZ - SCHEINWERFER
SCHEMA: TABLEAU DE COMMANDE - BATTERIE - CHARGEUR DE BATTERIE - SIEGE - PHARE
ESQUEMA : CUADRO DE MANDOS - BATERIA - CARGADOR - ASIENTO - FARO

N°	Descrizione	Description	Bezeichnung	Description	Descripción
1	Plancia comandi	Control board	Armaturenbrett	Tableau de borde	Panel de mandos
2	Scocca	Chassis	Rahmen	Châssis	Chasis
A	Blocchetto chiave COD. 660070	Lock and key COD. 660070	Schloss und Schlussel COD. 660070	Fiche et clé COD. 660070	Clavija y llave COD. 660070
B	Spia rossa COD. 670042	Red light COD. 670042	Rote Kontrollampe Licht COD. 670042	Temoin rouge COD. 670042	Testigo rojo COD. 670042
C	Pulsante claxon COD. 660005	Horn button COD. 660005	Hupe Druckknopf COD. 660005	Bouton klaxon COD. 660005	Pulsador claxson COD. 660005
D	Fusibile 5A COD. 660081	Fuse 5A COD. 660081	Sicherung 5A COD. 660081	Fusible 5A COD. 660081	Fusible 5A COD. 660081
E	Contaore COD. 650035	Hourmeter COD. 650035	Stundenzahler COD. 650035	Compteur horaire COD. 650035	Cuentahoras COD. 650035
J	Fusibile 50A COD. 640315	Fuse 50A COD. 640315	Sicherung 50A COD. 640315	Fusible 50A COD. 640315	Fusible 50A COD. 640315
L	Chopper trazione COD. 490510	Chopper COD. 490510	Chopper COD. 490510	Chopper COD. 490510	Chopper COD. 490510
R	Pedale avanzamento COD. 900956	Forward pedal COD. 900956	Vorwärtspedal COD. 900956	Pedale de avancement COD. 900956	Pedal de avance COD. 900956
S	Motoruota COD. 610056	Drive wheel COD. 610056	Antriebsrad COD. 610056	Roue motrice COD. 610056	Motorueda COD. 610056
T	Cicalina retromarcia COD. 640175	Reverse speed acoustic signal COD. 640175	Sommer COD. 640175	Signal acoustique marche arrière COD. 640175	Señal acustica de marcha atras COD. 640175
U	Connettore batteria COD. 660056 COD. 640083	Battery Connector COD. 660056 COD. 640083	Batterie Stecker COD. 660056 COD. 640083	Connecteur batterie COD. 660056 COD. 640083	Connector bateria COD. 660056 COD. 640083
V	Batteria	Battery	Batterie	Batterie	Bateria
X	Sedile COD. 580247	Seat COD. 580247	Sitz COD. 580247	Siege COD. 580247	Asiento COD. 580247
Y	Faro lampeggiante COD. 670055	Flashing ligth COD. 670055	Blinklicht COD. 670055	Lumière clignotante COD. 670055	Faro giratorio COD. 670055
Z	Carica batteria PB ACIDO COD. 490665	Battery charger LEAD ACID COD. 490665	Batterieladegerät BLEI/SÄURE COD. 490665	Chargeur batterie PLOMB ACID COD. 490665	Cargabateria PLOMO ÁCIDO COD. 490665
	Carica batteria PB ACIDO COD. 490653 (VERSIONE U.S.A.)	Battery charger LEAD ACID COD. 490653 (U.S.A. VERSION)	Batterieladegerät BLEI/SÄURE COD. 490653 (US-Version)	Chargeur batterie PLOMB ACID COD. 490653 (VERSION U.S.A.)	Cargabateria PLOMO ÁCIDO COD. 490653 (VERSIÓN U.S.A)
	Carica batteria GEL- AGM COD. 490666	Battery charger GEL- AGM COD. 490666	Batterieladegerät GEL- AGM COD. 490666	Chargeur batterie GEL- AGM COD. 490666	Cargabateria GEL- AGM COD. 490666
	Carica batteria GEL- AGM COD. 490654 (VERSIONE U.S.A.)	Battery charger GEL- AGM COD. 490654 (U.S.A. VERSION)	Batterieladegerät GEL- AGM COD. 490654 (US-Version)	Chargeur batterie GEL- AGM COD. 490654 (VERSION U.S.A.)	Cargabateria GEL- AGM COD. 490654 (VERSIÓN U.S.A)
	Carica batteria GEL SONNENSCHEIN COD. 490667	Battery charger GEL SONNENSCHEIN COD. 490667	Batterieladegerät GEL SONNENSCHEIN COD. 490667	Chargeur batterie GEL SONNENSCHEIN COD. 490667	Cargabateria GEL SONNENSCHEIN COD. 490667
	Carica batteria GEL SONNENSCHEIN COD. 490655 (VERSIONE U.S.A.)	Battery charger GEL SONNENSCHEIN COD. 490655 (U.S.A. VERSION)	Batterieladegerät GEL SONNENSCHEIN COD. 490655 (US-Version)	Chargeur batterie GEL SONNENSCHEIN COD. 490655 (VERSION U.S.A.)	Cargabateria GEL SONNENSCHEIN COD. 490655 (VERSIÓN U.S.A)
AH	Interruttore completo COD. 640261 COD. 640332	Switch assembly COD. 640261 COD. 640332	Schalter Gruppe COD. 640261 COD. 640332	Interrupteur COD. 640261 COD. 640332	Interruptor COD. 640261 COD. 640332

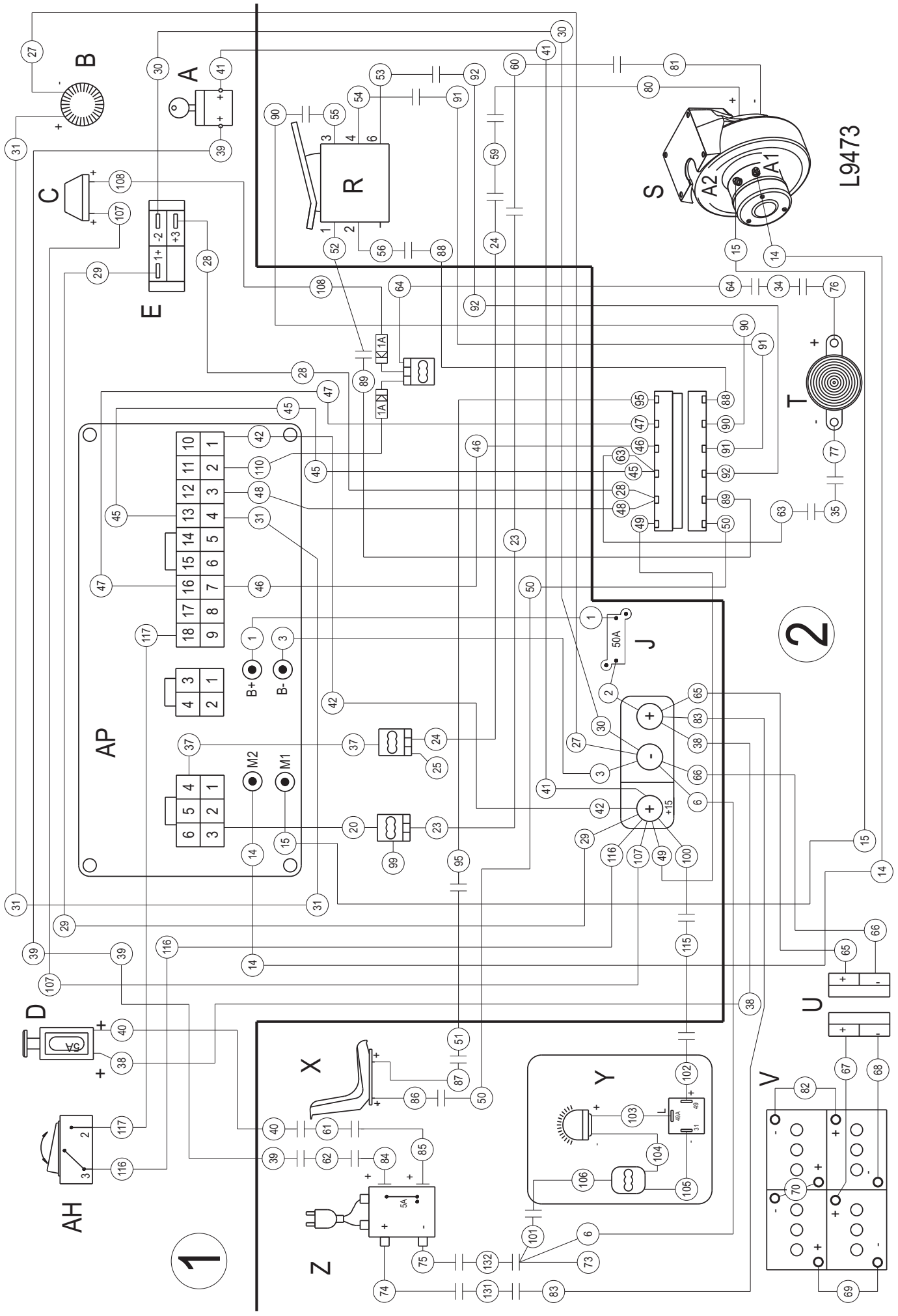
L9473
AP
AH
B+
B-
M2
M1
A1
A2
R
S
T
U
V
X
Y
Z
1
2

DAL TELAIO N° 65000238 - FROM FRAME 65000238 - VOM GESTELL 65000238 - A PARTIR DU CHASSIS 65000238 - DESDE EL BASTIDOR 65000238

SCHEMA: PLANCIA - TRAZIONE - BATTERIA - CARICA BATTERIA - SEDILE - FARO
DIAGRAM: CONTROL BOARD - BATTERY - BATTERY CHARGER - SEAT - HEADLIGHT
SCHALTPLAN: ARMATURENBRETT - BATTERIE - LADEGERÄT - SITZ - SCHEINWERFER
SCHEMA: TABLEAU DE COMMANDE - BATTERIE - CHARGEUR DE BATTERIE - SIEGE - PHARE
ESQUEMA : CUADRO DE MANDOS - BATERIA - CARGADOR - ASIENTO - FARO

N°	Descrizione	Description	Bezeichnung	Description	Descripción
1	Plancia comandi	Control board	Armaturenbrett	Tableau de borde	Panel de mandos
2	Scocca	Chassis	Rahmen	Châssis	Chasis
A	Blocchetto chiave COD. 660070	Lock and key COD. 660070	Schloss und Schlussel COD. 660070	Fiche et clé COD. 660070	Clavija y llave COD. 660070
B	Spia rossa COD. 670042	Red light COD. 670042	Rote Kontrollampe Licht COD. 670042	Temoin rouge COD. 670042	Testigo rojo COD. 670042
C	Pulsante claxon COD. 660005	Horn button COD. 660005	Hupe Druckknopf COD. 660005	Bouton klaxon COD. 660005	Pulsador claxson COD. 660005
D	Fusibile 5A COD. 660081	Fuse 5A COD. 660081	Sicherung 5A COD. 660081	Fusible 5A COD. 660081	Fusible 5A COD. 660081
E	Contaore COD. 650035	Hourmeter COD. 650035	Stundenzahler COD. 650035	Compteur horaire COD. 650035	Cuentahoras COD. 650035
J	Fusibile 50A COD. 640315	Fuse 50A COD. 640315	Sicherung 50A COD. 640315	Fusible 50A COD. 640315	Fusible 50A COD. 640315
R	Pedale avanzamento COD. 900956	Forward pedal COD. 900956	Vorwärtspedal COD. 900956	Pedale de avancement COD. 900956	Pedal de avance COD. 900956
S	Motoruota COD. 610056	Drive wheel COD. 610056	Antriebsrad COD. 610056	Roue motrice COD. 610056	Motorueda COD. 610056
T	Cicalina retromarcia COD. 640175	Reverse speed acoustic signal COD. 640175	Sommer COD. 640175	Signal acoustique marche arrière COD. 640175	Señal acustica de marcha atras COD. 640175
U	Connettore batteria COD. 660056 COD. 640083	Battery Connector COD. 660056 COD. 640083	Batterie Stecker COD. 660056 COD. 640083	Connecteur batterie COD. 660056 COD. 640083	Connector bateria COD. 660056 COD. 640083
V	Batteria	Battery	Batterie	Batterie	Bateria
X	Sedile COD. 580247	Seat COD. 580247	Sitz COD. 580247	Siege COD. 580247	Asiento COD. 580247
Y	Faro lampeggiante COD. 670055	Flashing ligth COD. 670055	Blinklicht COD. 670055	Lumière clignotante COD. 670055	Faro giratorio COD. 670055
Z	Carica batteria PB ACIDO COD. 490665	Battery charger LEAD ACID COD. 490665	Batterieladegerät BLEI/SÄURE COD. 490665	Chargeur batterie PLOMB ACID COD. 490665	Cargabateria PLOMO ÁCIDO COD. 490665
	Carica batteria PB ACIDO COD. 490653 (VERSIONE U.S.A.)	Battery charger LEAD ACID COD. 490653 (U.S.A. VERSION)	Batterieladegerät BLEI/SÄURE COD. 490653 (US-Version)	Chargeur batterie PLOMB ACID COD. 490653 (VERSION U.S.A.)	Cargabateria PLOMO ÁCIDO COD. 490653 (VERSIÓN U.S.A)
	Carica batteria GEL- AGM COD. 490666	Battery charger GEL- AGM COD. 490666	Batterieladegerät GEL- AGM COD. 490666	Chargeur batterie GEL- AGM COD. 490666	Cargabateria GEL- AGM COD. 490666
	Carica batteria GEL- AGM COD. 490654 (VERSIONE U.S.A.)	Battery charger GEL- AGM COD. 490654 (U.S.A. VERSION)	Batterieladegerät GEL- AGM COD. 490654 (US-Version)	Chargeur batterie GEL- AGM COD. 490654 (VERSION U.S.A.)	Cargabateria GEL- AGM COD. 490654 (VERSIÓN U.S.A)
	Carica batteria GEL SONNENSCHEIN COD. 490667	Battery charger GEL SONNENSCHEIN COD. 490667	Batterieladegerät GEL SONNENSCHEIN COD. 490667	Chargeur batterie GEL SONNENSCHEIN COD. 490667	Cargabateria GEL SONNENSCHEIN COD. 490667
	Carica batteria GEL SONNENSCHEIN COD. 490655 (VERSIONE U.S.A.)	Battery charger GEL SONNENSCHEIN COD. 490655 (U.S.A. VERSION)	Batterieladegerät GEL SONNENSCHEIN COD. 490655 (US-Version)	Chargeur batterie GEL SONNENSCHEIN COD. 490655 (VERSION U.S.A.)	Cargabateria GEL SONNENSCHEIN COD. 490655 (VERSIÓN U.S.A)
AH	Interruttore completo COD. 640261 COD. 640332	Switch assembly COD. 640261 COD. 640332	Schalter Gruppe COD. 640261 COD. 640332	Interrupteur COD. 640261 COD. 640332	Interruptor COD. 640261 COD. 640332
AP	Chopper trazione COD. 490886	Chopper COD. 490886	Chopper COD. 490886	Chopper COD. 490886	Chopper COD. 490886

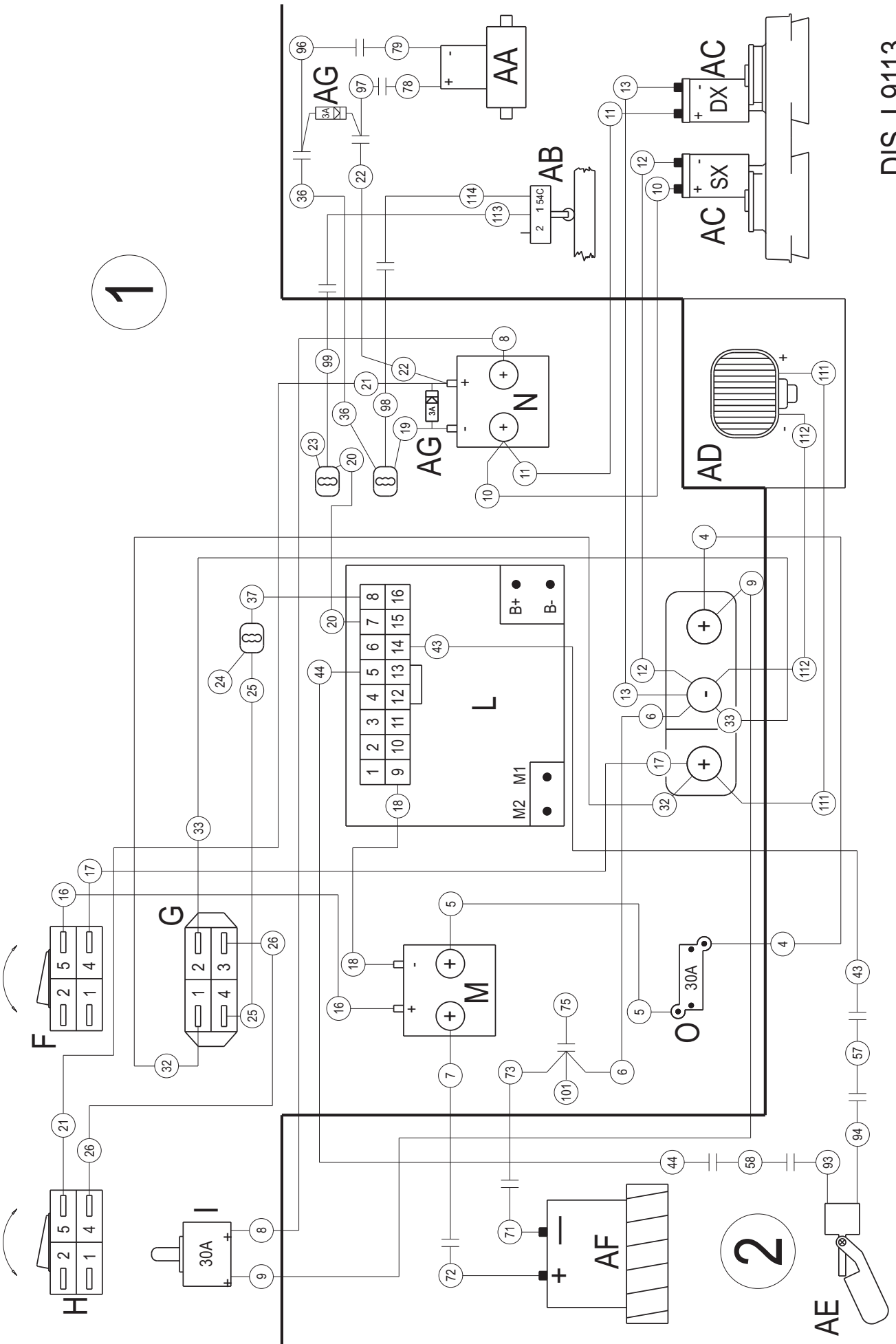
DIS. L9113
1
2
AA
AB
AC
DX
SX
AD
AG
N
L
M
M1
M2
B+
B-
F
G
H
I
30A
O
AF
AE

FINO AL TELAIO 65000237 - UP TO FRAME 65000237 - BIS GESTELL 65000237 - JUSQU'À CHÂSSIS 65000237 - HASTA EL BASTIDOR 65000237

SCHEMA: PLANCIA - TRAZIONE - BATTERIA - CARICA BATTERIA - SEDILE - FARO
DIAGRAM: CONTROL BOARD - BATTERY - BATTERY CHARGER - SEAT - HEADLIGHT
SCHALTPLAN: ARMATURENBRETT - BATTERIE - LADEGERÄT - SITZ - SCHEINWERFER
SCHEMA: TABLEAU DE COMMANDE - BATTERIE - CHARGEUR DE BATTERIE - SIEGE - PHARE
ESQUEMA : CUADRO DE MANDOS - BATERIA - CARGADOR - ASIENTO - FARO

N°	Descrizione	Description	Bezeichnung	Description	Descripción
1	Plancia comandi	Control board	Armaturenbrett	Tableau de borde commandes	Panel de mandos
2	Scocca	Chassis	Rahmen	Châssis	Chasis
F	Interruttore aspiratore COD. 660080	Vacuum switch COD. 660080	Vakuum Schalter COD. 660080	Interrupteur aspiration COD. 660080	Interruptor aspiradora COD. 660080
G	Indicatore batteriascarica COD. 650045	Flat battery indicator COD. 650045	Leer Batterie Ladekontrolle COD. 650045	Indicateur batterie vide COD. 650045	Indicador bateria descargada COD. 650045
H	Interruttore spazzole COD. 660080	Brush switch COD. 660080	Bürste Schalter COD. 660080	Interrupteur brosses COD. 660080	Interruptor cepillo COD. 660080
I	Fusibile ripristino COD. 640287 COD. 640288	Fuse COD. 640287 COD. 640288	Sicherung COD. 640287 COD. 640288	Fusible COD. 640287 COD. 640288	Fusible restablecimiento COD. 640287 COD. 640288
L	Chopper trazione COD. 490510	Chopper COD. 490510	Chopper COD. 490510	Chopper COD. 490510	Chopper tracción COD. 490510
M	Teleruttore aspiratore COD. 650055	Vacuum remote switch COD. 650055	Vakuum Fernschalter COD. 650055	Télérupteur aspiration COD. 650055	Teleruptor aspiración COD. 650055
N	Teleruttore spazzole COD. 650055	Brush remote switch COD. 650055	Bürste Fernschalter COD. 650055	Télérupteur brosses COD. 650055	Teleruptor cepillos COD. 650055
O	Fusibile 30A COD. 640312	Fuse 30A COD. 640312	Sicherung 30A COD. 640312	Fusible 30A COD. 640312	Fusible 30A COD. 640312
AA	Elettrovalvola acqua COD. 660084	Water solenoid valve COD. 660084	Wasser Elektroventil COD. 660084	Electrovalve eau COD. 660084	Electrovalvula agua COD. 660084
AB	Micron spazzole COD. 660035	Brush microswitch COD. 660035	Bürste Mikroschalter COD. 660035	Micro brosses COD. 660035	Micro cepillos COD. 660035
AC	Motoriduttore COD. 610055	Motor reducer COD. 610055	Getriebemotor COD. 610055	Motoréducteur COD. 610055	Motorreductor COD. 610055
AD	Faro COD. 670074	Headlight COD. 670074	Scheinwerfer COD. 670074	Phare COD. 670074	Faro COD. 670074
AE	Galleggiante COD. 900706	Float switch COD. 900706	Schwimmerschalter COD. 900706	Interrupteur a flotteur COD. 900706	Flotador COD. 900706
AF	Aspiratore COD. 610052	Vacuum motor COD. 610052	Ansaugmotor COD. 610052	Moteur aspiration COD. 610052	Motor aspiración COD. 610052
AG	Diodo 3A COD. 640010	Diode 3A COD. 640010	Diode 3A COD. 640010	Diode 3 A COD. 640010	Diodo 3 A COD. 640010

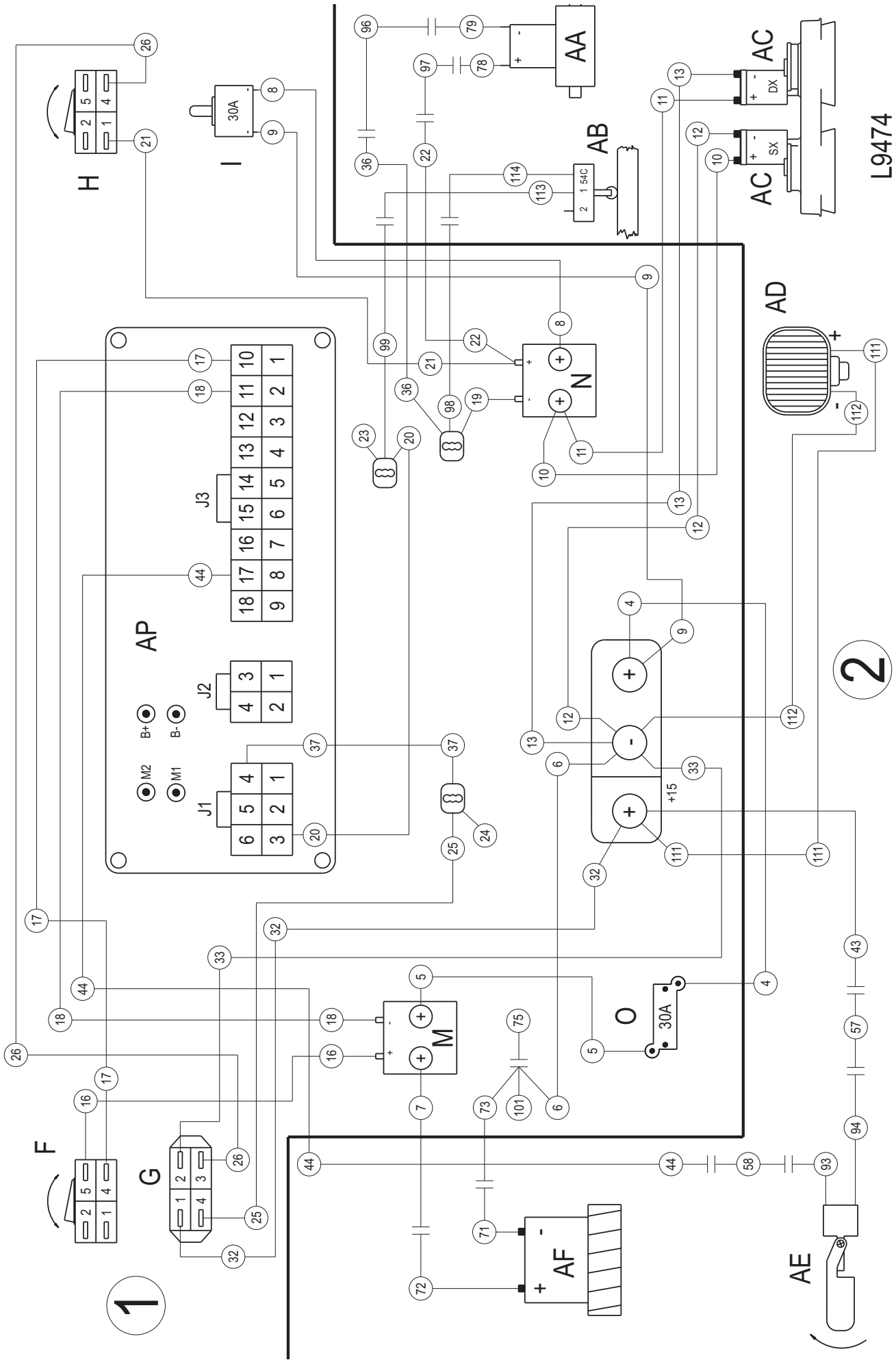
L9474
AA
AB
AC
AD
AE
AF
AP
B+
B-
M1
M2
J1
J2
J3
+15
30A
DX
SX
54C
1
2

DAL TELAIO N° 65000238 - FROM FRAME 65000238 - VOM GESTELL 65000238 - A PARTIR DU CHASSIS 65000238 - DESDE EL BASTIDOR 65000238

SCHEMA: PLANCIA - TRAZIONE - BATTERIA - CARICA BATTERIA - SEDILE - FARO
DIAGRAM: CONTROL BOARD - BATTERY - BATTERY CHARGER - SEAT - HEADLIGHT
SCHALTPLAN: ARMATURENBRETT - BATTERIE - LADEGERÄT - SITZ - SCHEINWERFER
SCHEMA: TABLEAU DE COMMANDE - BATTERIE - CHARGEUR DE BATTERIE - SIEGE - PHARE
ESQUEMA : CUADRO DE MANDOS - BATERIA - CARGADOR - ASIENTO - FARO

N°	Descrizione	Description	Bezeichnung	Description	Descripción
1	Plancia comandi	Control board	Armaturenbrett	Tableau de borde commandes	Panel de mandos
2	Scocca	Chassis	Rahmen	Châssis	Chasis
F	Interruttore aspiratore COD. 660080	Vacuum switch COD. 660080	Vakuum Schalter COD. 660080	Interrupteur aspiration COD. 660080	Interruptor aspiradora COD. 660080
G	Indicatore batteriascarica COD. 650045	Flat battery indicator COD. 650045	Leer Batterie Ladekontrolle COD. 650045	Indicateur batterie vide COD. 650045	Indicador bateria descargada COD. 650045
H	Interruttore spazzole COD. 660080	Brush switch COD. 660080	Bürste Schalter COD. 660080	Interrupteur brosses COD. 660080	Interruptor cepillo COD. 660080
I	Fusibile ripristino COD. 640287 COD. 640288	Fuse COD. 640287 COD. 640288	Sicherung COD. 640287 COD. 640288	Fusible COD. 640287 COD. 640288	Fusible restablecimiento COD. 640287 COD. 640288
M	Teleruttore aspiratore COD. 650055	Vacuum remote switch COD. 650055	Vakuum Fernschalter COD. 650055	Télérupteur aspiration COD. 650055	Teleruptor aspiración COD. 650055
N	Teleruttore spazzole COD. 650055	Brush remote switch COD. 650055	Bürste Fernschalter COD. 650055	Télérupteur brosses COD. 650055	Teleruptor cepillos COD. 650055
O	Fusibile 30A COD. 640312	Fuse 30A COD. 640312	Sicherung 30A COD. 640312	Fusible 30A COD. 640312	Fusible 30A COD. 640312
AA	Elettrovalvola acqua COD. 660084	Water solenoid valve COD. 660084	Wasser Elektroventil COD. 660084	Electrovalve eau COD. 660084	Electrovalvula agua COD. 660084
AB	Micron spazzole COD. 660035	Brush microswitch COD. 660035	Bürste Mikroschalter COD. 660035	Micro brosses COD. 660035	Micro cepillos COD. 660035
AC	Motoriduttore COD. 610055	Motor reducer COD. 610055	Getriebemotor COD. 610055	Motoréducteur COD. 610055	Motorreductor COD. 610055
AD	Faro COD. 670074	Headlight COD. 670074	Scheinwerfer COD. 670074	Phare COD. 670074	Faro COD. 670074
AE	Galleggiante COD. 900706	Float switch COD. 900706	Schwimmerschalter COD. 900706	Interrupteur a flotteur COD. 900706	Flotador COD. 900706
AF	Aspiratore COD. 610052	Vacuum motor COD. 610052	Ansaugmotor COD. 610052	Moteur aspiration COD. 610052	Motor aspiración COD. 610052
AP	Chopper trazione COD. 490886	Chopper COD. 490886	Chopper COD. 490886	Chopper COD. 490886	Chopper tracción COD. 490886

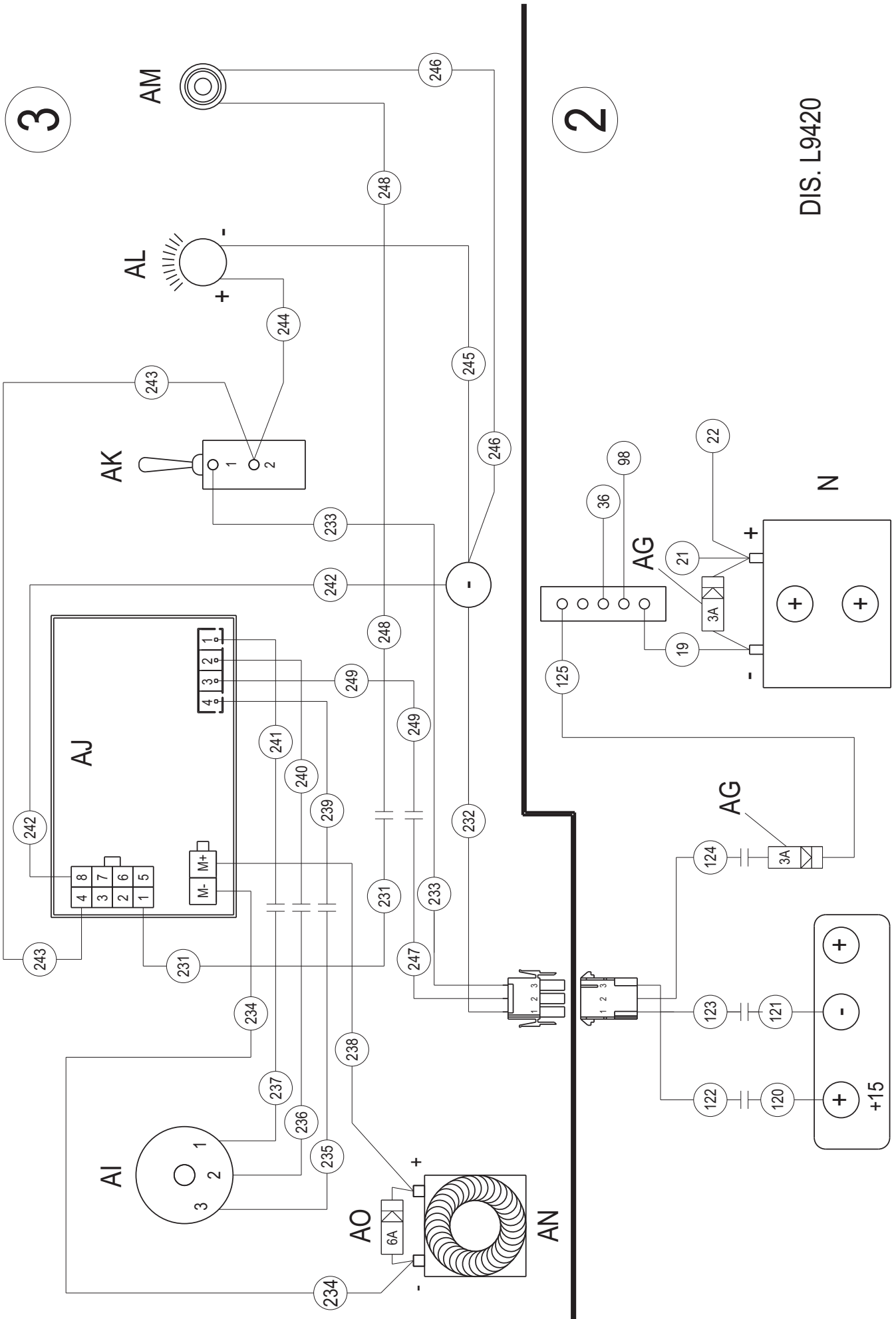
3
2
DIS. L9420
AM
AL
AK
AJ
AI
AO
AN
AG
N
+15
6A
3A
M-
M+

FINO AL TELAIO 650002540920
UP TO FRAME 650002540920
BIS GESTELL 650002540920
JUSQU'À CHÂSSIS 650002540920
HASTA EL BASTIDOR 650000920

SCHEMA IMPIANTO ELETTRICO: DOSATORE DETERGENTE - DIAGRAM: DETERGENT DOSING SYSTEM SCHLATPLAN: REINIGUNGSMITT - SCHEMA: SISTEME DOSAGE DETERGENT ESQUEMA: DOSIFICADOR DETERGENTE

N°	Descrizione	Description	Bezeichnung	Description	Descripción
2	Scocca	Chassis	Rahmen	Châssis	Chasis
3	Plancia comandi dosatore detergente	Detergent dosing system control board	Armaturenbrett mit Reinigungsmittel Dosierung	Tableau de bordedosage detergent	Panel de mandos dosificador detergente
N	Teleruttore spazzole COD. 660073	Brush remote switch COD. 660073	Bürste Fernschalter COD. 660073	Télérupteur brosses COD. 660073	Teleruptor cepillos COD. 660073
AG	Diodo 3A COD. 640010	Diode 3A COD. 640010	Diode 3A COD. 640010	Diode 3 A COD. 640010	Diodo 3 A COD. 640010
AI	Potenziometro COD. 650052	Potentiometer COD. 650052	Potentiometer COD. 650052	Potentiomètre COD. 650052	Potenciometro COD. 650052
AJ	Scheda elettronica COD. 660105	Electronic card COD. 660105	Elektronikkarte COD. 660105	Platine électronique COD. 660105	Tarjetta electronica COD. 660105
AK	Interruttore a levetta COD. 640077	Switch COD. 640077	Fernschalter COD. 640077	Interrupteur COD. 640077	Interruptor COD. 640077
AL	Spia verde COD. 670044	Green warning light COD. 670044	Grüne Kontrollampe COD. 670044	Témoin vert COD. 670044	Testigo verde COD. 670044
AM	Interruttore COD. 660106	Switch COD. 660106	Schalter COD. 660106	Interrupteur COD. 660106	Interruptor COD. 660106
AN	Pompa COD. 680350	Pump COD. 680350	Pumpe COD. 680350	Pompe COD. 680350	Bomba COD. 680350
AO	Diodo 6A COD. 640135	Diode 6A COD. 640135	Diode 6A COD. 640135	Diode 6A COD. 640135	Diodo 6A COD. 640135

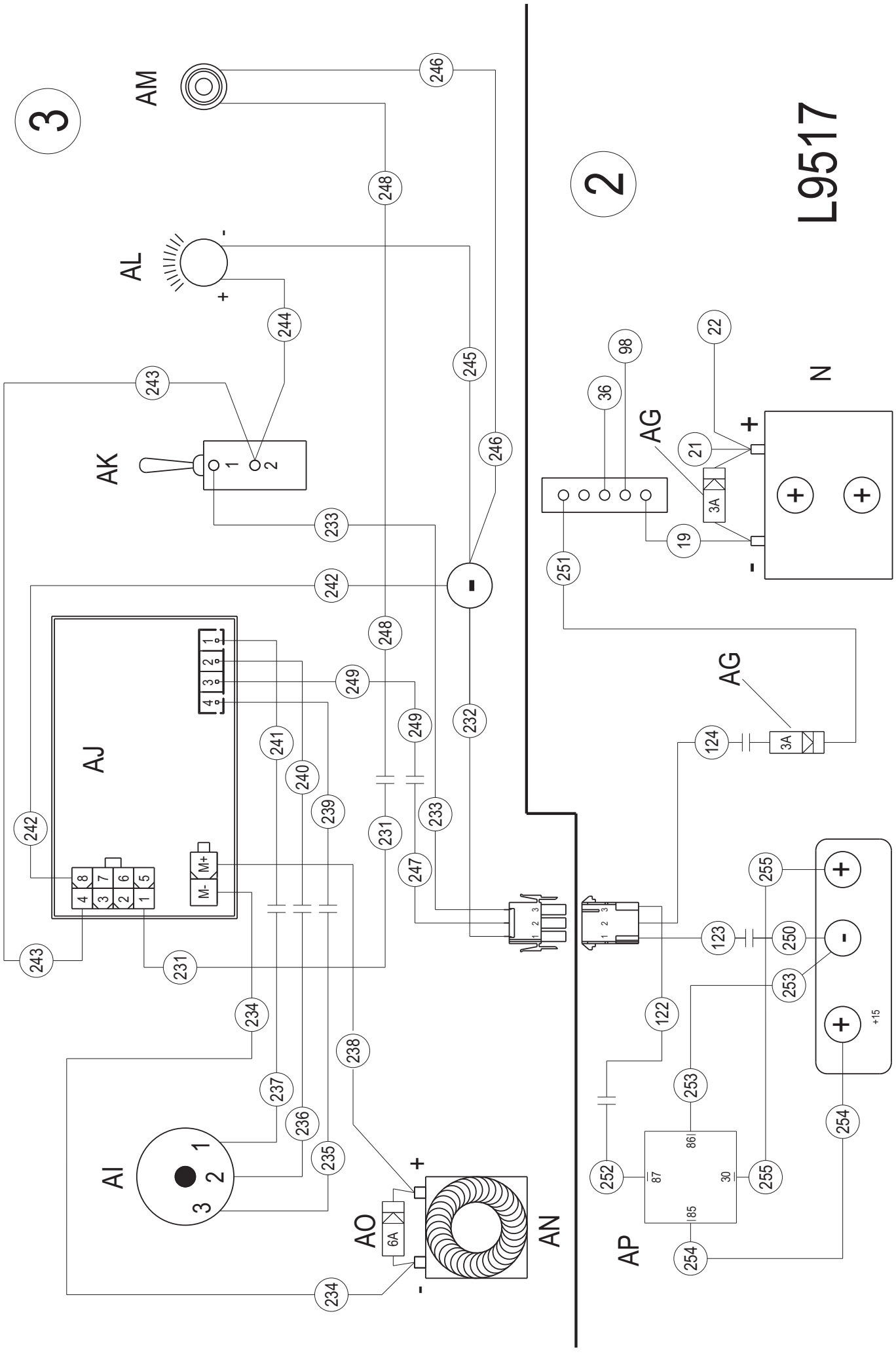
3
2
L9517
AM
AL
AK
AJ
AI
AO
AN
AP
AG
N
M+
M-
6A
3A
+15
86
87
30
85

DAL TELAIO N° 650002550920
FROM FRAME 650002550920
VOM GESTELL 650002550920
A PARTIR DU CHASSIS 650002550920
DESDE EL BASTIDOR 650002550920

SCHEMA IMPIANTO ELETTRICO: DOSATORE DETERGENTE - DIAGRAM: DETERGENT DOSING SYSTEM SCHLATPLAN: REINIGUNGSMITT - SCHEMA: SISTEME DOSAGE DETERGENT ESQUEMA: DOSIFICADOR DETERGENTE

N°	Descrizione	Description	Bezeichnung	Description	Descripción
2	Scocca	Chassis	Rahmen	Châssis	Chasis
3	Plancia comandi dosatore detergente	Detergent dosing system control board	Armaturenbrett mit Reinigungsmittel Dosierung	Tableau de bordedosage detergent	Panel de mandos dosificador detergente
N	Teleruttore spazzole COD. 660073	Brush remote switch COD. 660073	Bürste Fernschalter COD. 660073	Télérupteur brosses COD. 660073	Teleruptor cepillos COD. 660073
AG	Diodo 3A COD. 640010	Diode 3A COD. 640010	Diode 3A COD. 640010	Diode 3 A COD. 640010	Diodo 3 A COD. 640010
AI	Potenziometro COD. 650052	Potentiometer COD. 650052	Potentiometer COD. 650052	Potentiomètre COD. 650052	Potenciometro COD. 650052
AJ	Scheda elettronica COD. 660105	Electronic card COD. 660105	Elektronikkarte COD. 660105	Platine électronique COD. 660105	Tarjetta electronica COD. 660105
AK	Interruttore a levetta COD. 640077	Switch COD. 640077	Fernschalter COD. 640077	Interrupteur COD. 640077	Interruptor COD. 640077
AL	Spia verde COD. 670044	Green warning light COD. 670044	Grüne Kontrollampe COD. 670044	Témoin vert COD. 670044	Testigo verde COD. 670044
AM	Interruttore COD. 660106	Switch COD. 660106	Schalter COD. 660106	Interrupteur COD. 660106	Interruptor COD. 660106
AN	Pompa COD. 680350	Pump COD. 680350	Pumpe COD. 680350	Pompe COD. 680350	Bomba COD. 680350
AO	Diodo 6A COD. 640135	Diode 6A COD. 640135	Diode 6A COD. 640135	Diode 6A COD. 640135	Diodo 6A COD. 640135
AP	Relè COD. 660032	Relais COD. 660032	Relais COD. 660032	Relais COD. 660032	Relè COD. 660032

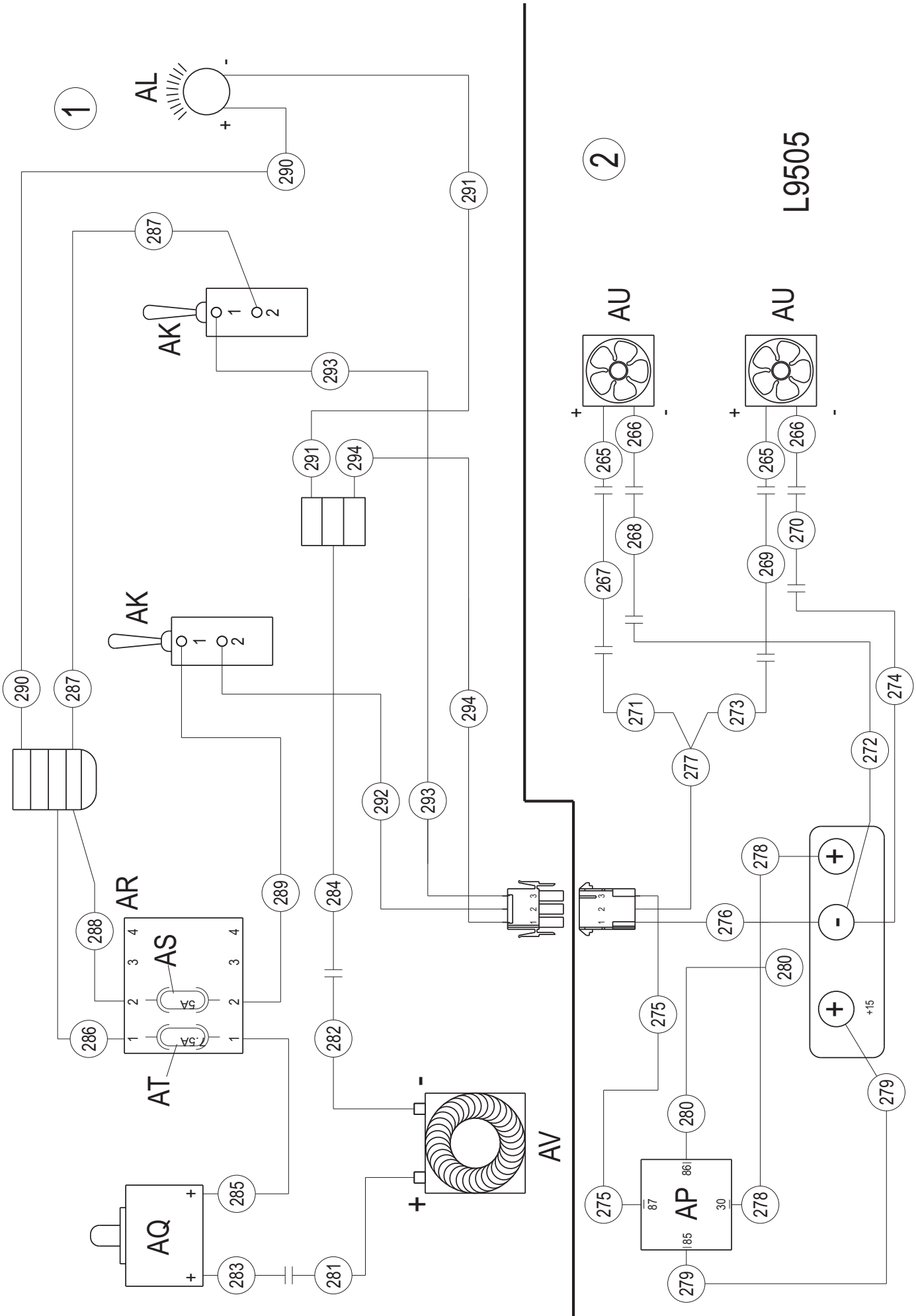
1
2
L9505
AL
AK
AK
AR
AS
AT
AQ
AV
AU
AU
AP
+15
5A
7.5A
290
291
287
293
294
292
288
289
284
286
282
285
283
281
265
266
267
268
269
270
271
272
273
274
275
276
277
278
279
280

SCHEMA: KIT SANIFICAZIONE
DIAGRAM: SANITATION KIT
SCHLATPLAN: DESINFEKTION SATZ
SCHEMA: KIT ASSAINISSEMENT
ESQUEMA: KIT HIGIENIZACION

N°	Descrizione	Description	Bezeichnung	Description	Descripción
1	Plancia comandi	Control board	Armaturenbrett	Tableau de borde commandes	Panel de mandos
2	Scocca	Chassis	Rahmen	Châssis	Chasis
AK	Interruttore a levetta COD. 640077	Switch COD. 640077	Fernschalter COD. 640077	Interrupteur COD. 640077	Interruptor COD. 640077
AL	Spia verde COD. 670044	Green warning light COD. 670044	Grüne Kontrollampe COD. 670044	Témoin vert COD. 670044	Testigo verde COD. 670044
AP	Relè COD. 660032	Relais COD. 660032	Relais COD. 660032	Relais COD. 660032	Relè COD. 660032
AQ	Fusibile ripristino COD. 640331	Fuse COD. 640331	Sicherung COD. 640331	Fusible COD. 640331	Fusible COD. 640331
AR	Porta fusibile COD. 640117	Fuse holder COD. 640117	Sicherungshalter COD. 640117	Porte fusible COD. 640117	Portafusible COD. 640117
AS	Fusibile 5A COD. 640108	Fuse 5A COD. 640108	Sicherung 5A COD. 640108	Fusible 5A COD. 640108	Fusible 5A COD. 640108
AT	Fusibile 7.5A COD. 640109	Fuse 7.5A COD. 640109	Sicherung 7.5A COD. 640109	Fusible 7.5A COD. 640109	Fusible 7.5A COD. 640109
AU	Ventola COD. 901213	Fan COD. 901213	Flügelrad COD. 901213	Ventilateur COD. 901213	Ventilador COD. 901213
AV	Pompa COD. 901214	Pump COD. 901214	Pumpe COD. 901214	Pompe COD. 901214	Bomba COD. 901214

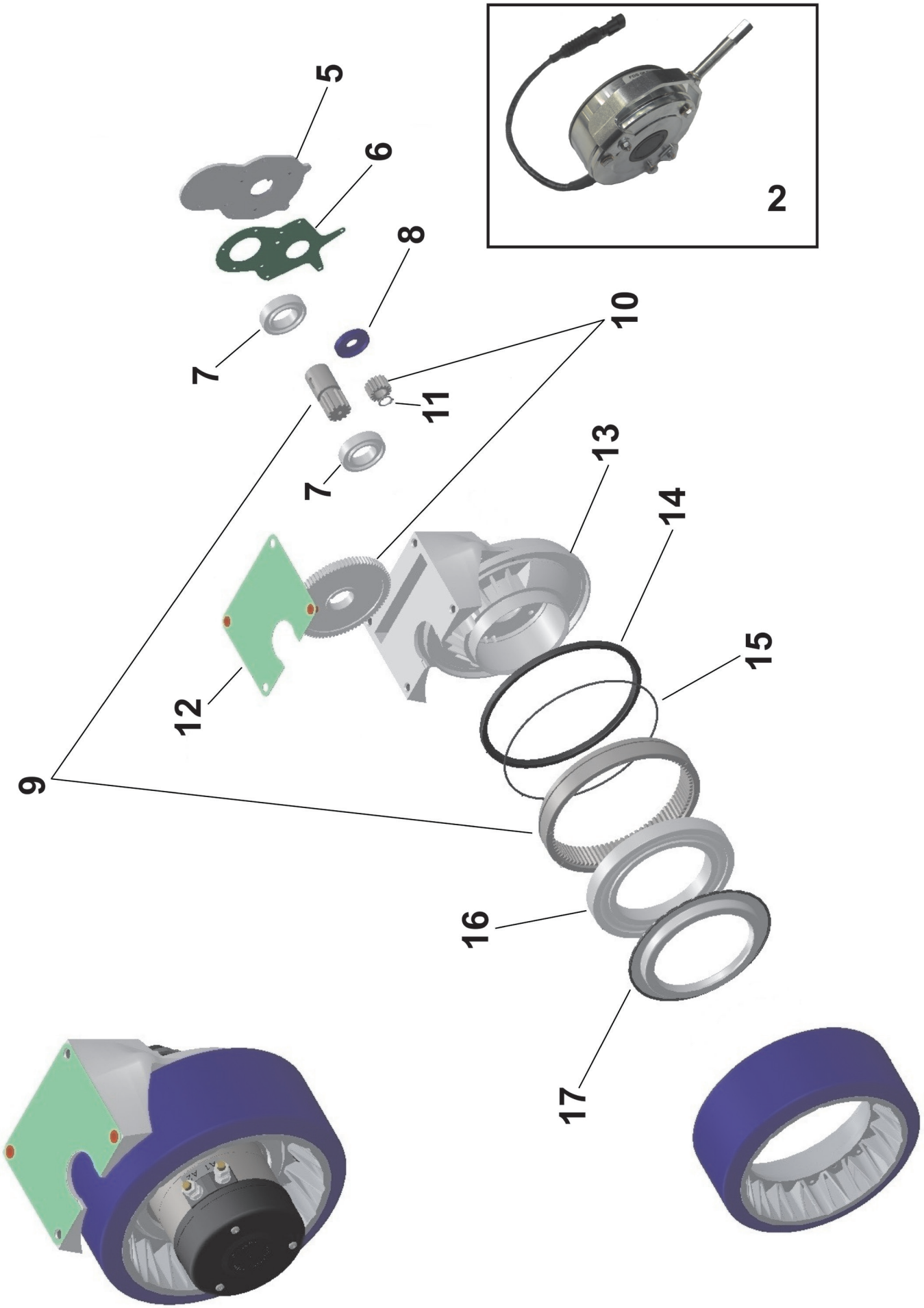
2
5
6
8
7
10
11
7
13
14
12
15
9
16
17

MOTORUOTA - DRIVE WHEEL - ANTRIEBSRAD - ROUE MOTRICE - MOTORUEDA

Ricambi non disponibili a magazzino, ordinabili solo su richiesta
Spare parts not available on stock, but only upon request
Rechanges pas disponibles en stock, mais seulement sur demande
Repuestos no disponibles en stock, pero solo previa so solicitud
Ersatzteile nicht verfügbar auf Lager, aber nur auf Anfrage

N°	Codice N° Part. No. Code Nr.	Quantità Quantity Anzahl	Descrizione	Description	Bezeichnung	Description	Descripción
2	490843	1	Elettrofreno IP65	Electrobrake IP65	Bremse IP65	Electrofrein IP65	Electrofreno IP65
5	610185	1	Piastra	Plate	Blechplatte	Platine	Placa
6	610135	1	Guarnizione	Gasket	Dichtung	Garniture	Junta
7	610136	2	Cuscinetto 6006 2Z	Bearing 6006 2Z	Lager 6006 2Z	Roulement 6006 2Z	Cojinete 6006 2Z
8	610192	1	Guarnizione	Gasket	Dichtung	Garniture	Junta
9	610193	1	Kit ingranaggio	Gear kit	Getriebe Kit	Kit engrenage	Kit engranaje
10	610194	1	Kit ingranaggio	Gear kit	Getriebe Kit	Kit engrenage	Kit engranaje
11	610195	1	Anello seeger AS14	Ring seeger AS14	Ring seeger AS14	Bague seeger AS14	Anillo Seeger AS14
12	610196	1	Guarnizione	Gasket	Dichtung	Garniture	Junta
13	610197	1	Fusione alluminio	Aluminium casting	Gießen von aluminium	Moulage d'aluminium	Fundición de aluminio
14	610198	1	Guarnizione	Gasket	Dichtung	Garniture	Junta
15	610199	1	Anello OR 3725	O Ring 3725	O Ring 3725	O Ring 3725	O Ring 3725
16	610200	1	Cuscinetto 16024	Bearing 16024	Lager 16024	Roulement 16024	Cojinete 16024
17	610201	1	Protezione	Protection	Schutz	Protection	Proteccion

MOTORE VECCHIO 700 WATT - OLD MOTOR 700 WATT - ALTEMOTOR 700 WATT - OLD MOTEUR 700 WATT - MOTOR VIEJO 700 WATT

Ricambi non disponibili a magazzino, ordinabili solo su richiesta
Spare parts not available on stock, but only upon request
Rechanges pas disponibles en stock, mais seulement sur demande
Repuestos no disponibles en stock, pero solo previa so solicitud
Ersatzteile nicht verfügbar auf Lager, aber nur auf Anfrage

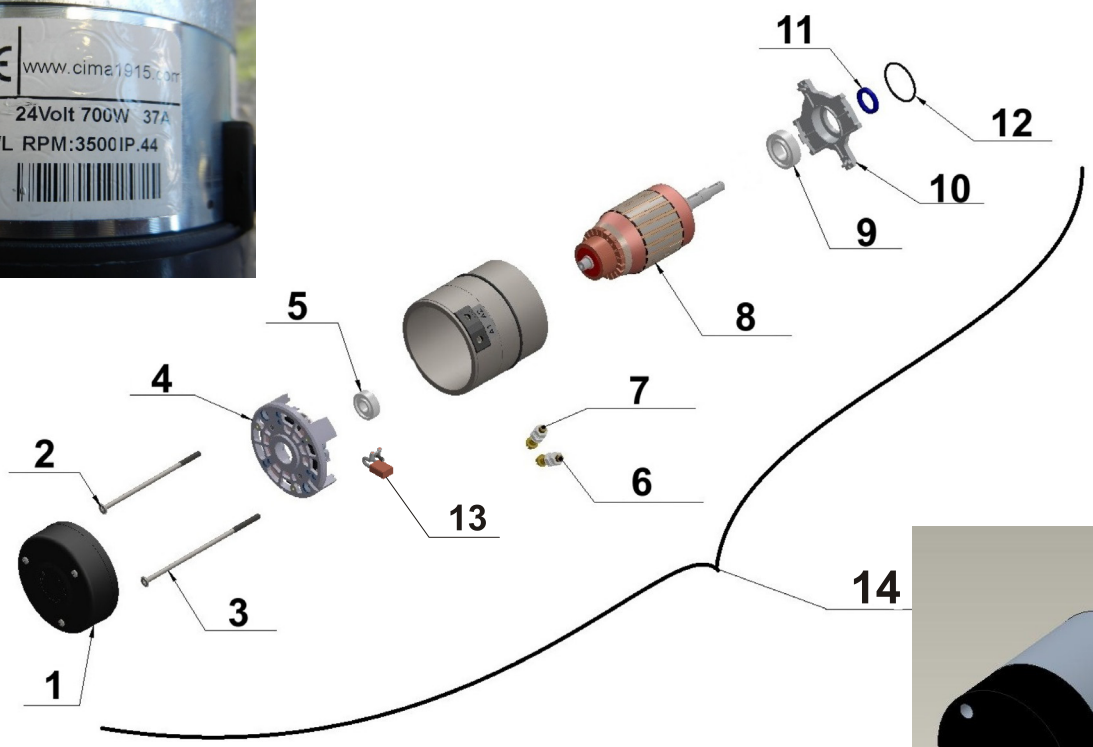

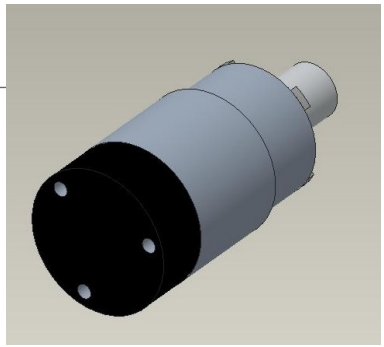

N°	Codice N° Part. No. Code Nr.	Quantità Quantity Anzahl	Descrizione	Description	Bezeichnung	Description	Descripción
1	610202	1	Coperchio	Cover	Deckel	Couvercle	Tapa
2	610203	1	Tirante	Tie rod	Zuganker	Verboquet	Tirante
3	610204	1	Tirante	Tie rod	Zuganker	Verboquet	Tirante
4	610205	1	Calotta porta spazzole	Cap brush	Cap bürstenhalter	Porte-balais cap	Portaescobillas cap
5	610206	1	Cuscinetto 6201 2RS C3 GJN	Bearing 6201 2RS C3 GJN	Lager 6201 2RS C3 GJN	Roulement 6201 2RS C3 GJN	Cojinete 6201 2RS C3 GJN
6	610208	1	Connessione A1	Connection A1	Anschluss A1	Lien A1	Conexión A1
7	610207	1	Connessione A2	Connection A2	Anschluss A2	Lien A2	Conexión A2
8	610209	1	Rotore	Rotor	Rotor	Rotor	Rotor
9	610210	1	Cuscinetto 6004 2RS C3 GJN	Bearing 6004 2RS C3 GJN	Lager 6004 2RS C3 GJN	Roulement 6004 2RS C3 GJN	Cojinete 6004 2RS C3 GJN
10	610211	1	Flangia	Flange	Flansch	Bride	Arandela
11	610212	1	Guarnizione	Gasket	Dichtung	Garniture	Junta
12	610213	1	Anello OR 3168	O Ring 3168	O Ring 3168	O Ring 3168	O Ring 3168
13	640291	4	Carboncino	Carbon brush	Kohle	Charbon	Escobilla
14	610221	1	Motore completo 700W	Complete motor 700W	Kompletten motor 700W	Moteur complet 700W	Motor completo 700W

MOTORE NUOVO 900 WATT - NEW MOTOR 900 WATT - NEUMOTOR 900 WATT - NOUVEAU MOTEUR 900 WATT - MOTOR NUEVO 900 WATT

Ricambi non disponibili a magazzino, ordinabili solo su richiesta
Spare parts not available on stock, but only upon request
Rechanges pas disponibles en stock, mais seulement sur demande
Repuestos no disponibles en stock, pero solo previa so solicitud
Ersatzteile nicht verfügbar auf Lager, aber nur auf Anfrage

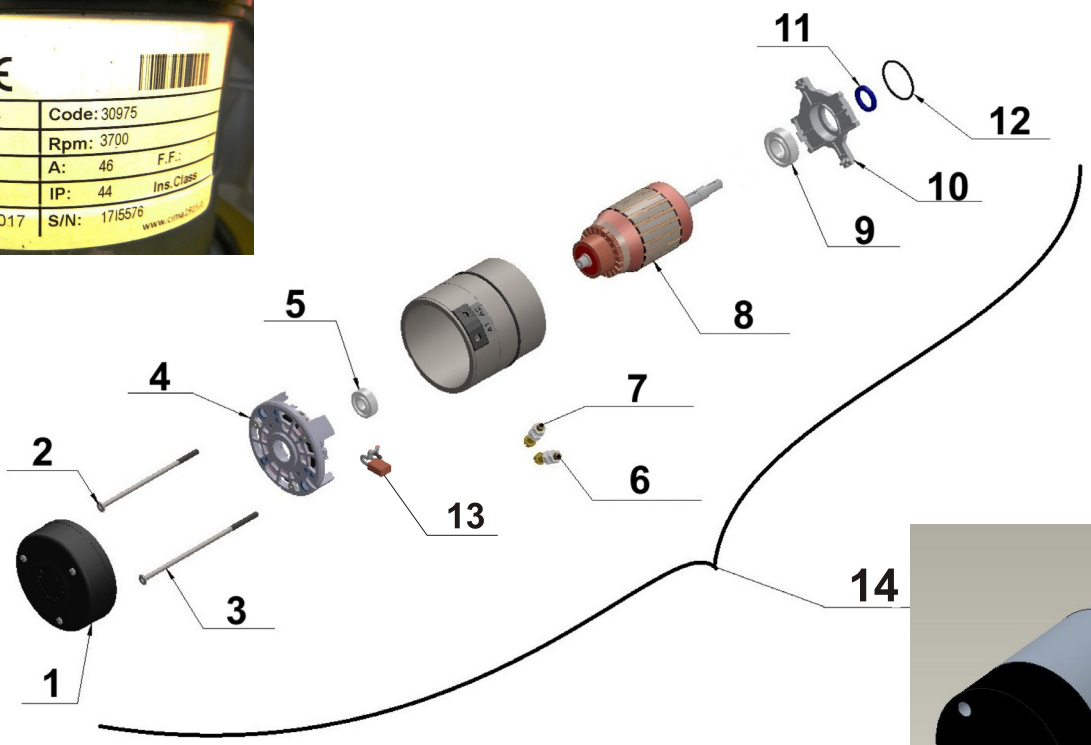

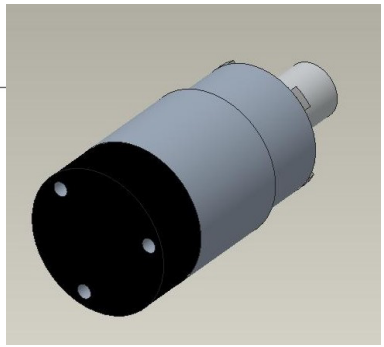

N°	Codice N° Part. No. Code Nr.	Quantità Quantity Anzahl	Descrizione	Description	Bezeichnung	Description	Descripción
1	610202	1	Coperchio	Cover	Deckel	Couvercle	Tapa
2	610315	1	Tirante	Tie rod	Zuganker	Verboquet	Tirante
3	610316	1	Tirante	Tie rod	Zuganker	Verboquet	Tirante
4	610205	1	Calotta porta spazzole	Cap brush	Cap bürstenhalter	Porte-balais cap	Portaescobillas cap
5	610206	1	Cuscinetto 6201 2RS C3 GJN	Bearing 6201 2RS C3 GJN	Lager 6201 2RS C3 GJN	Roulement 6201 2RS C3 GJN	Cojinete 6201 2RS C3 GJN
6	610208	1	Connessione A1	Connection A1	Anschluss A1	Lien A1	Conexión A1
7	610207	1	Connessione A2	Connection A2	Anschluss A2	Lien A2	Conexión A2
8	610317	1	Rotore	Rotor	Rotor	Rotor	Rotor
9	610210	1	Cuscinetto 6004 2RS C3 GJN	Bearing 6004 2RS C3 GJN	Lager 6004 2RS C3 GJN	Roulement 6004 2RS C3 GJN	Cojinete 6004 2RS C3 GJN
10	610318	1	Flangia	Flange	Flansch	Bride	Arandela
11	610212	1	Guarnizione	Gasket	Dichtung	Garniture	Junta
12	610213	1	Anello OR 3168	O Ring 3168	O Ring 3168	O Ring 3168	O Ring 3168
13	640291	4	Carboncino	Carbon brush	Kohle	Charbon	Escobilla
14	610319	1	Motore completo 900W	Complete motor 900W	Kompletten motor 900W	Moteur complet 900W	Motor completo 900W

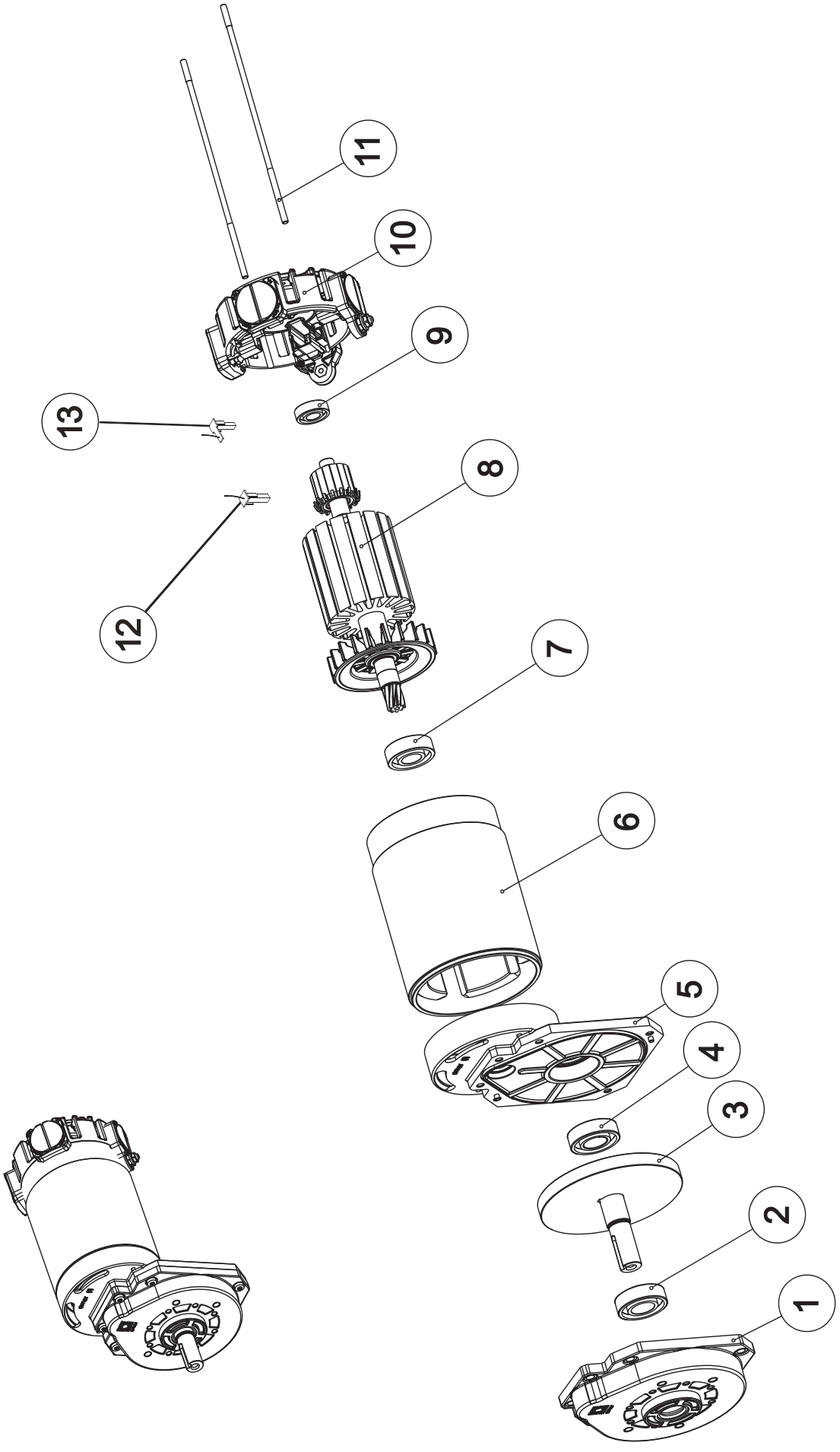

COD. 610055

MOTORIDUTTORE - MOTOR REDUCER - GETRIEBEMOTOR - MOTOREDUCTEUR - MOTORREDUCTOR

Ricambi non disponibili a magazzino, ordinabili solo su richiesta
Spare parts not available on stock, but only upon request
Rechanges pas disponibles en stock, mais seulement sur demande
Repuestos no disponibles en stock, pero solo previa so solicitud
Ersatzteile nicht verfügbar auf Lager, aber nur auf Anfrage

N°	Codice N° Part. No. Code Nr.	Quantità Quantity Anzahl	Descrizione	Description	Bezeichnung	Description	Descripción
1	640383	1	Coperchio	Cover	Deckel	Couvercle	Tapa
2	410006	1	Cuscinetto 6004 2RS	Bearing 6004 2RS	Lager 6004 2RS	Roulement 6004 2RS	Cojinete 6004 2RS
3	640385	1	Assieme albero	Shaft assembly	Wellenanordnung	Ensemble d'arbre	Conjunto de ej
4	640386	1	Cuscinetto 6004 ZZ	Bearing 6004 ZZ	Lager 6004 ZZ	Roulement 6004 ZZ	Cojinete 6004 ZZ
5	640387	1	Corpo riduttore	Gearbox housing	Getriebegehäuse	Carter transmission	Vivienda caja cambios
6	640399	1	Statore	Stator	Stator	Stator	Stator
7	410016	1	Cuscinetto 6203 2RS	Bearing 6203 2RS	Lager 6203 2RS	Roulement 6203 2RS	Cojinete 6203 2RS
8	640401	1	Indotto	Motor armature	Motoranker	Induite moteur	Inducido del motor
9	640361	1	Cuscinetto 6001 ZZ	Bearing 6001 ZZ	Lager 6001 ZZ	Roulement 6001 ZZ	Cojinete 6001 ZZ
10	640403	1	Calotta porta spazzole	Cap brush holders	Cap bürstenhalter	Porte-balais cap	Portaescobillas cap
11	640404	2	Tirante motore	Motor tie rod	Motor zuganker	Verboquet moteur	Tirante motor
12	640259	1	Carboncino corto	Carbon brush	Kohle	Charbon	Escobilla corto
13	640258	1	Carboncino lungo	Carbon brush	Kohle	Charbon	Escobilla largo

LISTA RICAMBI CONSIGLIATI

LISTA A (MATERIALI DI CONSUMO)
LIST A (WEARABLE MATERIAL)
LISTE A (ABNUTZUNGSMATERIAL)
LISTE A (MATERIELLES DE CONSOMMATION)
LISTA A (MATERIALES DE CONSUMO)

Codice N° Part. No. Code Nr.	Quantità Quantity Anzahl	Descrizione	Description	Bezeichnung	Description	Descripción
M30308	L=1.5m	Profilo in gomma	Rubber profile	Gummi Profil	Profil en caoutchouc	Perfil en goma
M30257	L=0.03m	Profilo in gomma	Rubber profile	Gummi Profil	Profil en caoutchouc	Perfil de goma
120617	1	Aggancio	Hook	Haken	Crochet	Gancho
M30309	1	Tubo L=0.2m	Hose L=0.2m	Rohr L=0.2m	Tuyau L=0.2m	Tubo L=0.2m
330138	2	Volantino	Handwheel	Handrad	Volant	Volante
340104	L=1.15m	Guarnizione	Gasket	Dichtung	Garniture	Junta
360396	1	Guarnizione	Gasket	Dichtung	Garniture	Junta
360397	1	Lama linatex sp. 4mm	Linatex blade th. 4mm	Linatex Klinge Di. 4mm	Lame en linatex ep. 4mm	Lámina linatex es. 4mm
360398	1	Lama linatex sp. 4.76mm	Linatex blade 4.76mm	Linatex Klinge Di. 4.76mm	Lame en linatex 4.76mm	Lámina linatex 4.76mm
360440	1	Anello OR	O Ring	O Ring	O Ring	O Ring
360406	1	Lama linatex sp. 4mm	Linatex blade th. 4mm	Linatex Klinge Di. 4mm	Lame en linatex ep. 4mm	Lámina linatex es. 4mm
360407	1	Lama OLIRES sp=4mm	OLIRES blade th. 4mm	OLIRES Sauggummi Di 4mm	Bavette OLIRES ep. 4mm	Lámina de OLIRES es. 4mm
360408	1	Lama OLIRES sp=4mm	OLIRES blade th. 4mm	OLIRES Sauggummi Di 4mm	Bavette OLIRES ep. 4mm	Lámina de OLIRES es. 4mm
360409	1	Lama OLIRES sp=5mm	OLIRES blade th. 5mm	OLIRES Sauggummi Di 5mm	Bavette OLIRES ep. 5mm	Lámina de OLIRES es. 5mm
360477	2	Gomma paraspruzzi linatex sp. 4.76mm	Splashguard rubber linatex th.:4.76mm	Spritzgummi Gummi linatex Di. 4.76 mm	Gomme éclaboussure linatex ep. 4.76mm	Goma anti-salpicaduras linatex es. 4.76mm
360478	1	Gomma paraspruzzi OLIRES sp=5mm	Splashguard rubber in OLIRES th. 5mm	Spritzgummi Gummi in OLIRES Di 5mm	Gomme éclaboussure in OLIRES ep. 5mm	Goma anti-salpicaduras OLIRES es. 5mm
360479	1	Gomma paraspruzzi	Splashguard rubber	Spritzgummi Gummi	Gomme éclaboussure	Goma anti-salpicaduras
610052	1	Aspiratore	Vacuum motor	Ansaugmotor	Moteur aspiration	Motor aspiracion
520137	2	Spazzola nylon abrasivo	Abrasive nylon brush	Abrasive Nylon Bürste	Brosse abrasive en nylon	Cepillo nylon abrasivo
520138	2	Spazzola ppl Ø0.9mm	Brush ppl Ø0.9mm	Bürste ppl Ø0.9mm	Brosse ppl Ø0.9mm	Cepillo ppl Ø0.9mm
520139	2	Disco trascinatore	Pad holder	Treibteller	Plateau porte-disc	Disco de remolque
520140	2	Spazzola ppl Ø0.6mm	Brush ppl Ø0.6mm	Bürste ppl Ø0.6mm	Brosse ppl Ø0.6mm	Cepillo ppl Ø0.6mm
560075	1	Cavo sollevamento tergi	Lifting squeegee cable	Aufhebung Saugfuss Kabel	Câble soulèvement suceur	Cable levantamiento boquilla de spiración
580218	1	Leva fissaggio	Fixing lever	Fixierungshebel	Levier de blocage	Palanca bloqueo
640087	2	Portafusibile	Fuse holder	Sicherungshalter	Porte fusible	Portafusible
640312	1	Fusibile 30A	Fuse 30A	Sicherung 30A	Fusible 30A	Fusible 30A
640315	1	Fusibile 50A	Fuse 50A	Sicherung 50A	Fusible 50A	Fusible 50A
640175	1	Cicalina	Acoustic signal	Sommer	Signal acoustique	Señal acustica
640258	2	Carboncino lungo	Carbon brush	Kohle	Charbon	Escobilla largo
640259	2	Carboncino corto	Carbon brush	Kohle	Charbon	Escobilla corto
640261	1	Interuttore	Switch	Schalter	Interrupteur	Interruptor
640332	1	Interuttore	Switch	Schalter	Interrupteur	Interruptor
640285	2	Connettore	Connector	Stecker	Connecteur	Conector
640286	1	Porta fusibile	Fuse holder	Sicherungshalter	Porte fusible	Portafusible
640287	1	Fusibile ripristino	Fuse	Sicherung	Fusible	Fusible
640291	4	Carboncino motoruota	Carbon brush	Kohle	Charbon	Escobilla
650045	1	Indicatore batteria scarica	Flat battery indicator	Leer Batterie Ladekontrolle	Indicateur batterie vide	Indicador bateria descargada
650055	2	Teleruttore	Remote switch	Mikroschalter	Télérupteur	Telerruptore

660005	1	Pulsante claxon	Horn button	Hupe Druckknopf	Bouton Klaxon	Interruptor Bocina
660035	1	Microinterruttore	Microswitch	Mikroschalter	Microinterrupteur	Microinterruptor
660070	1	Blocchetto chiavi completo	Key assembly	Schlußel Gruppe	Cheville clés	Clavija llaves
660080	2	Interuttore	Switch	Schalter	Interrupteur	Interruptor
660081	1	Fusibile	Fuse	Sicherung	Fusible	Fusible
660084	1	Elettrovalvola	Solenoid valve	Elektroventil	Electrovalve	Electrovalvula
670042	1	Spia rossa	Red light	Rote Kontrollampe	Temoin rouge	Testigo rojo
680430	1	Tubo aspirazione	Vacuum hose	Saugrohr	Tuyau aspiration	Tubo aspiración
680445	1	Tubo	Hose	Rohr	Tuyau	Tubo
680446	1	Tubo	Hose	Rohr	Tuyau	Tubo
900706	1	Galleggiante	Float switch	Schwimmerschalter	Interrupteur a flotteur	Flotador

LISTA B (MATERIALI PER INTERVENTI ORDINARI)
LIST B (MATERIAL FOR ORDINARY MAINTENANCE)
LISTE B (MATERIAL FÜR ORDENTLICHE WARTUNG)
LISTE B (MATERIELLES POUR OPERATIONS ORDINAIRES)
LISTA B (MATERIALES PARA OPERACIONES ORDINARIAS)

Codice N° Part. No.	Quantità Quantity	Descrizione	Description	Bezeichnung	Description	Descripción
360394	1	Guarnizione	Gasket	Dichtung	Garniture	Junta
440052	2	Ruota	Wheel	Rad	Roue	Ruedas
490488	1	Kit scambio curve di carica del caricabatterie	Charge curve change kit for battery charger	Aufladungskurve Wechsel Satz für Ladegerät	Kit changement curbe de rechange du chargeur	Kit cambio curva de recarga del cargador
490573	1	Manettino	Hand lever	Handhebel	Manette	Llave de paso
580330	1	Graffa (NERA)	Clamp (BLACK)	Klammer (SCHWARZ)	Clip (NOIR)	Clip (NEGRO)
580331	2	Graffa (NERA)	Clamp (BLACK)	Klammer (SCHWARZ)	Clip (NOIR)	Clip (NEGRO)
580332	1	Graffa (BLU)	Clamp (BLUE)	Klammer (BLAU)	Clip (BLEU)	Abrazadera (AZUL)
580333	2	Graffa (BLU)	Clamp (BLUE)	Klammer (BLAU)	Clip (BLEU)	Abrazadera (AZUL)
580334	2	Graffa (ROSSA)	Clamp (RED)	Klamme (ROT)	Clip (ROUGE)	Abrazadera (ROJO)
550091	1	Molla	Spring	Feder	Ressort	Muelle
560076	1	Cavo	Rope	Seil	Cable	Cable
580196	1	Fascetta	Clamp	Streifbend	Collier	Abrazadera
580212	1	Fascetta	Clamp	Streifband	Collier	Abrazadera
640083	1	Polarizzatore	Polarizer	Polarisator	Polariseur	Polarizador
640119	4	Cappuccio	Cap	Pfropfen	Corne	Tapón
660056	2	Connettore	Connector	Stecker	Connecteur	Conector
680445	1	Tubo	Hose	Rohr	Tuyau	Tubo
900696	1	Tubo	Hose	Rohr	Tuyau	Tubo
580245	1	Valvola a sfera	Valve	Ventil	Valve à sphere	Valvula esférica
AR3901	1	Guarnizione	Gasket	Dichtung	Garniture	Junta
M30310	1	Tubo	Hose	Rohr	Tuyau	Tubo

LISTA C (MATERIALI PER INTERVENTI STRAORDINARI)
LIST C (MATERIAL FOR EXTRAORDINARY MAINTENANCE)
LISTE C (MATERIAL FÜR AUßERORDENTLICHE WARTUNG)
LISTE C (MATERIELLES POUR OPERATIONS EXTRAORDINAIRES)
LISTA C (MATERIALES PARA OPERACIONES EXTRAORDINARIAS)

Codice N° Part. No. Code Nr.	Quantità Quantity Anzahl	Descrizione	Description	Bezeichnung	Description	Descripción
M30289	L=0.9m	Tubo	Hose	Rohr	Tuyau	Tubo
110726	1	Lamierino	Metal sheet	Blech	Plaque	Lámina
120743	1	Lamierino	Metal sheet	Blech	Plaque	Lámina
200218	1	Staffa rullo	Bracket	Bügel	Etrier	Patilla cilindro
210586	2	Paracolpi	Bumper	Stoßfänger	Pare-chocs	Parachoque
210494	1	Puleggia	Pulley	Scheibe	Poulie	Polea
210495	1	Rullo paracolpi	Bumper roll	Stoßdampfer Rolle	Galet para-chocs	Ruedaparachoques
360402	2	Anello di tenuta	Locking ring	Kolbenring	Bague	Anillo de cierre
490843	1	Freno	Brake	Bremse	Frein	Freno
520096	1	Filtro	Filter	Filter	Filtre	Filtro
610055	2	Motoriduttore	Motor reducer	Getriebemotor	Motoréducteur	Motorreductor
490510	1	Chopper **Fino telaio 65000237**	Chopper **Up to frame 65000237**	Chopper **Bis Gestell 65000237**	Chopper **Jusqu'au 65000237**	Chopper **Hasta el 65000237**
490886	1	Chopper **Dal telaio 65000238**	Chopper **From frame 65000238**	Chopper **Vom Gestell 65000238**	Chopper **A partir du 65000238**	Chopper **Desde el 65000238**
670075	1	Segnalatore carica	Charge indicator	Ladeanzeiger	Indicateur de charge	Señalador carga
490665	1	Carica batteria PB ACIDO	Battery charger LEAD ACID	Batterieladegerät BLEI/SÄURE	Chargeur batterie PLOM / ACID	Cargador PLOMO ÁCIDO
490653	1	Carica batteria PB ACIDO (VERSIONE U.S.A.)	Battery charger LEAD ACID (U.S.A. VERSION)	Batterieladegerät BLEI/SÄURE (US-Version)	Chargeur batterie PLOM / ACID (VERSION U.S.A.)	Cargador PLOMO ÁCIDO (VERSIÓN U.S.A)
490666	1	Carica batteria GEL- AGM	Battery charger GEL- AGM	Batterieladegerät GEL- AGM	Chargeur batterie GEL- AGM	Cargador GEL- AGM
490654	1	Carica batteria GEL- AGM (VERSIONE U.S.A.)	Battery charger GEL- AGM (U.S.A. VERSION)	Batterieladegerät GEL- AGM (US-Version)	Chargeur batterie GEL- AGM (VERSION U.S.A.)	Cargador GEL- AGM (VERSIÓN U.S.A)
490667	1	Carica batteria GEL SONNENSHEIN	Charger Kit GEL SONNENSCHEIN	Batterieladegerät GEL SONNENSCHEIN	Chargeur batterie GEL SONNENSCHEIN	Cargador GEL SONNENSHEIN
490655	1	Carica batteria GEL SONNENSHEIN (VERSIONE U.S.A.)	Charger Kit GEL SONNENSCHEIN (U.S.A. VERSION)	Batterieladegerät GEL SONNENSCHEIN (US-Version)	Chargeur batterie GEL SONNENSCHEIN (VERSION U.S.A.)	Cargador GEL SONNENSHEIN (VERSIÓN U.S.A)
900956	1	Servocomando pedale	Servocontrol	Servo-steuerung	Servocommande	Servocontrol