LISTA PEZZI DI RICAMBIO
SPARE PARTS LIST
ERSATZTEILELISTE
LISTE DES PIECES DETACHEES
LISTA PIEZAS DE RICAMBIO

E50 CABLE

EUREKA S.P.A. UNIPERSONALE
VIA DELL'ARTIGIANATO 30/ 32, 35013 CITTADELLA (PD) ITALY
TEL. +39.049.94.81.800 FAX. +39.049.94.81.899
INTERNET: WWW.EUREKASWEEPERS.COM E-MAIL: INFO@EUREKASWEEPERS.COM

INDICE - TABLES OF CONTENTS - INHALTSVERZEICHNIS - INDEX DES CONTENUS - ÍNDICE

I	GB	D	F	ES	TAV
GRUPPO PLANCIA COMANDI	DASHBOARD ASSEMBLY	ARMATURENBRETT GRUPPE	GROUPE TABLEAU DE COMMANDE	GRUPO PANEL DE MANDO	1
GRUPPO SERBATOIO	TANK ASSEMBLY	TANK GRUPPE	GROUPE RESERVOIR	GRUPO TANQUE	2
GRUPPO TERGIPAVIMENTO	SQUEEGEE GROUP	SAUGFUSSGRUPPE	GROUPE SUCEUR	GRUPO LIMPIAPAVIMENTO	3
GRUPPO SCOCCA-ASPIRATORE	FRAME/VACUUM ASSY	RAHMEN- SAUGER GRUPPE	GROUPE CHASSIS ET ASPIRATEUR	GRUPO BASTIDOR Y ASPIRACIóN	4
GRUPPO SOLLEVAMENTO SPAZZOLA	GROUP LIFTING BRUSH	GROUP HEBE BRUSH	GROUPE LIFTING BROSSE	CEPILLO DE ELEVACIÓN DEL GRUPO	5
GRUPPO PIATTO SPAZZOLA	BRUSH DESK ASSY	BÜRSTEPLATTE GRUPPE	GROUPE PLATEAU BROSSE	GRUPO PLATO CEPILLO	6
OPTIONAL	ACCESOORIES	ZUBERHÖRTEILE	ACCESSORIES	ACCESORIOS	7
SCHEMI ELETTRICI - WIRING DIAGRAMS - ELEKTRISCHE SCHALTPLÄNE - SCHÉMAS ÉLECTRIQUES - DIAGRAMAS ELECTRICOS					
SCHEMA: SPAZZOLA-ASPIRATORE-ELETTROVALVOLA	DIAGRAM: BRUSH- VACUUM-ELECTROVALVE	SCHALTPLAN: BÜRSTE- SAUGER MAGNETVENTIL	SCHEMA: BROSSE-ASPIRATEUR-ELECTROVANNE	ESQUEMA: CEPILLO - ASPIRACION-ELECTROVALVULO	8
MOTORIDUTTORE	MOTOR REDUCER	GETRIEBEMOTOR	MOTOREDUCTEUR	MOTORREDUCTOR	9
LISTE RICAMBI CONSIGLIATI	RACCOMENDED SPARE PARTS LIST	EMPFOHLENE ERSATZTEILE LISTE	LISTE DE PIECES RECOMMANDÉES	LISTA DE PIEZAS ACONSEJADAS	10

DATA ULTIMO AGGIORNAMENTO: 10/02/2022
DATE OF THE LAST UPDATE: 10/02/2022

****** **OPTIONAL**	= CHROME
	= ATTREZZATURE / TOOLS

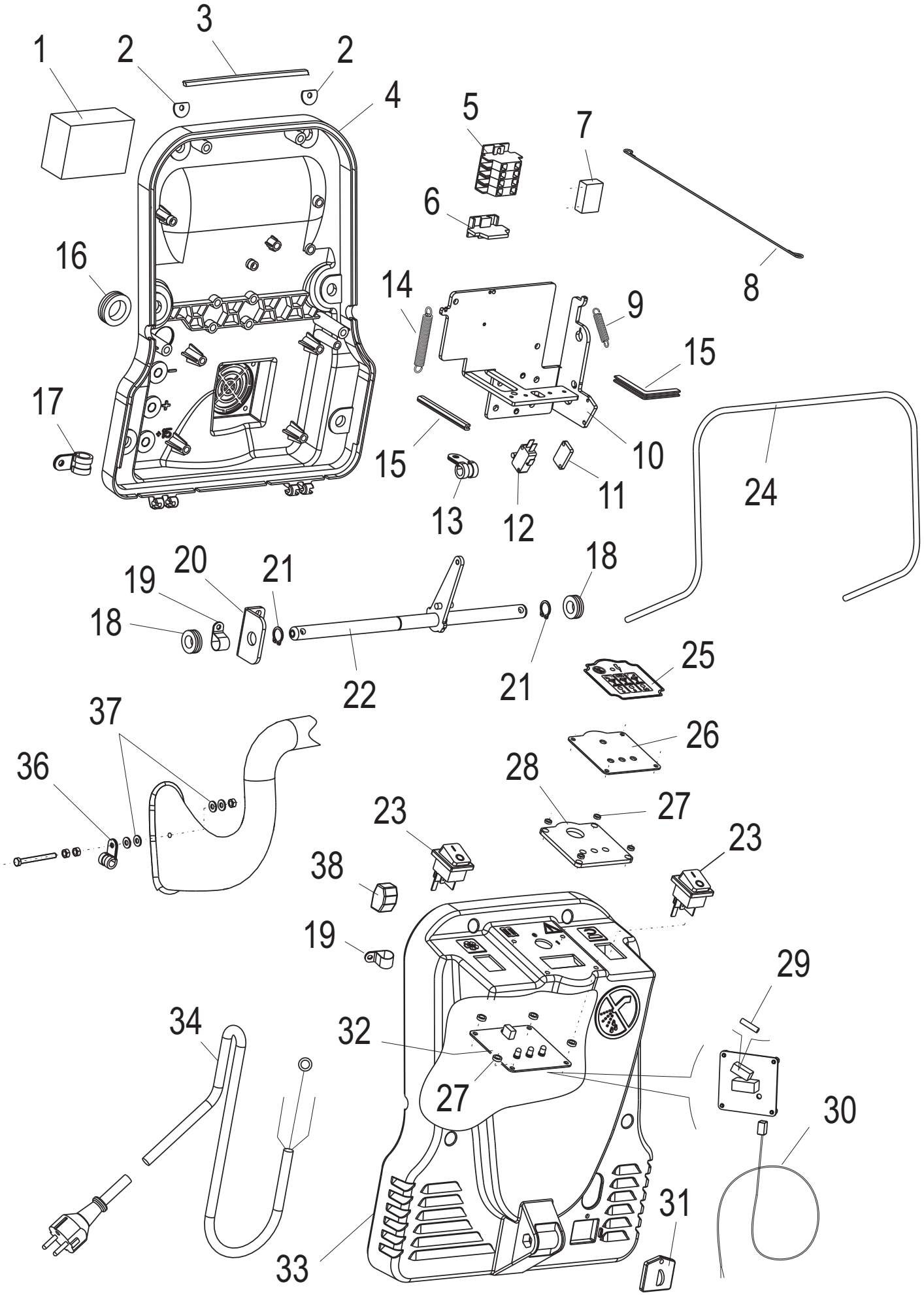
1
2
3
2
4
5
7
6
8
16
14
9
15
17
15
10
13
12
11
24
20
21
18
19
18
22
21
25
37
26
36
28
27
23
23
38
19
29
34
32
27
30
31
33

GRUPPO PLANCIA COMANDI - DASHBOARD ASSEMBLY - ARMATURENBRETT GRUPPE - GROUPE TABLEAU DE COMMANDE- GRUPO PANEL DE MANDOS

N°	Codice N° Part. No. Code Nr.	Quantità Quantity Anzahl	Descrizione	Description	Bezeichnung	Description	Descripción
1	360468	1	Spugna **Fino telaio 50230179**	Sponge **Up to frame 50230179**	Schwamm **Bis Gestell 50230179**	Mousse **Jusqu'au 50230179**	Esponja **Hasta el 50230179**
	360578	1	Spugna **Dal telaio 50230180**	Sponge **From frame 50230180**	Schwamm **Vom Gestell 50230180**	Mousse **A partir du 50230180**	Esponja **Desde el 50230180**
2	200206	2	Rondella	Washer	Scheibe	Rondelle	Rondana
3	M30324	0.9 mt	Guarnizione	Gasket	Dichtung	Garniture	Guarniccione
4	310370	1	Base quadro elettrico	Electric boad base	Basis der electrischen Schalttafel	Base tableau électrique	Base cuadro electríco
5	640205	4	Connettore modulare	Connector	Stecker	Connecteur modulaire	Conector modular
6	640206	1	Piastrina terminale	Plate	Blechplatte	Plaque borne	Placa terminal
7	640329	1	Filtro antidisturbo	Noise filter	Entstörfilter	Filtre antibruit	Filtro de ruido
8	900831	1	Cordina	Wire	Seil	Corde	Cuerda
9	550109	1	Molla	Spring	Feder	Ressort	Resorte
10	110844	1	Supporto teleruttori	Support remote switch	Halterung fernschalter	Support telerrupteur	Soporte telerruptor
11	200203	1	Spessore micro	Shim	Beilagering	Epaisseur micro	Espesor micro
12	650071	1	Microinterruttore	Microswitch	Mikroschalter	Micro interrupteur	Microinterruptor
13	640123	2	Fascetta	Clamp	Streifband	Collier	Abrazadera
14	550110	1	Molla	Spring	Feder	Ressort	Resorte
15	M30308	0.2 mt	Profilo in gomma	Rubber profile	Gummi Profil	Profil caoutchouc	Perfil de goma
16	330162	1	Passacavo	Fairled	Seilführungsrolle	Joint chaumard	Guarnición pasteca
17	640078	1	Fascetta	Clamp	Streifband	Collier	Abrazadera
18	330181	2	Passacavo	Fairled	Seilführungsrolle	Joint chaumard	Guarnición pasteca
19	580270	2	Fascetta	Clamp	Streifband	Collier	Abrazadera
20	110851	1	Supporto	Support	Halterung	Support	Soporte
21	740014	2	Anello seeger	Ring	Ring	Bague	Anillo
22	130409	1	Perno	Pin	Stift	Boulon	Perno
23	660102	2	Interruttore	Switch	Schalter	Interrupteur	Interruptor
24	160006	1	Archetto comando	Bar	Stange	Barre	Barra
25	510609	1	Etichetta	Sticker	Aufkleber	Etiquette	Pegatina
26	200235	1	Lamierino	Sheet metal	Blech	Plaque	Placa
27	730095	8	Rondella nylon	Nylon washer	Nylon Scheibe	Rondelle en nylon	Rondana de nylon
28	360509	1	Guarnizione	Gasket	Dichtung	Garniture	Guarniccione
29	640351	1	Fusibile 6.3A-250V	Fuse 6.3A-250V	Sicherung 6.3A-250V	Fusible 6.3A-250V	Fusible 6.3A-250V
30	630295	1	Cablaggio microinterruttore	Wiring microswitch	Verdrahtung Mikro	Câb lage micro	Microinterruptor cableado
31	310372	1	Protezione spina	Plug protection	Stecker Schutz	Protection cheville	Protección enchufe
32	660103	1	Scheda controllo motoriduttore spazzola	Brush motor control board	Bürstenmotor Steuerkarte	Brosse tableau de commande de moteur	Tarjeta de control del motor del cepillo
33	490658	1	Coperchio quadro elettrico	Electric board cover	Deckel der electrischen Schalttafel	Couvercle tableau électrique	Coberdura cuadro eléctrico
34	LR.6076	L= 18 mt	Cavo alimentazione	Power cable	Stromkabel	Cable eletrique	Cable de alimentacion
36	640162	1	Fascetta **Fino telaio 50230225**	Clamp **Up to frame 50230225**	Streifband **Bis Gestell 50230225**	Collier **Jusqu'au 50230225**	Abrazadera **Hasta el 50230225**
	640036	1	Fascetta **Dal telaio 50230226**	Clamp **From frame 50230226**	Streifband **Vom Gestell 50230226**	Collier **A partir du 50230226**	Abrazadera **Desde el 50230226**
37	730070	2	Rondella nylon	Washer of nylon	Scheibe aus Nylon	Rondelle en nylon	Rondana de nylon
38	640249	1	Morsetto	Clamp	Klemme	Borne	Borne

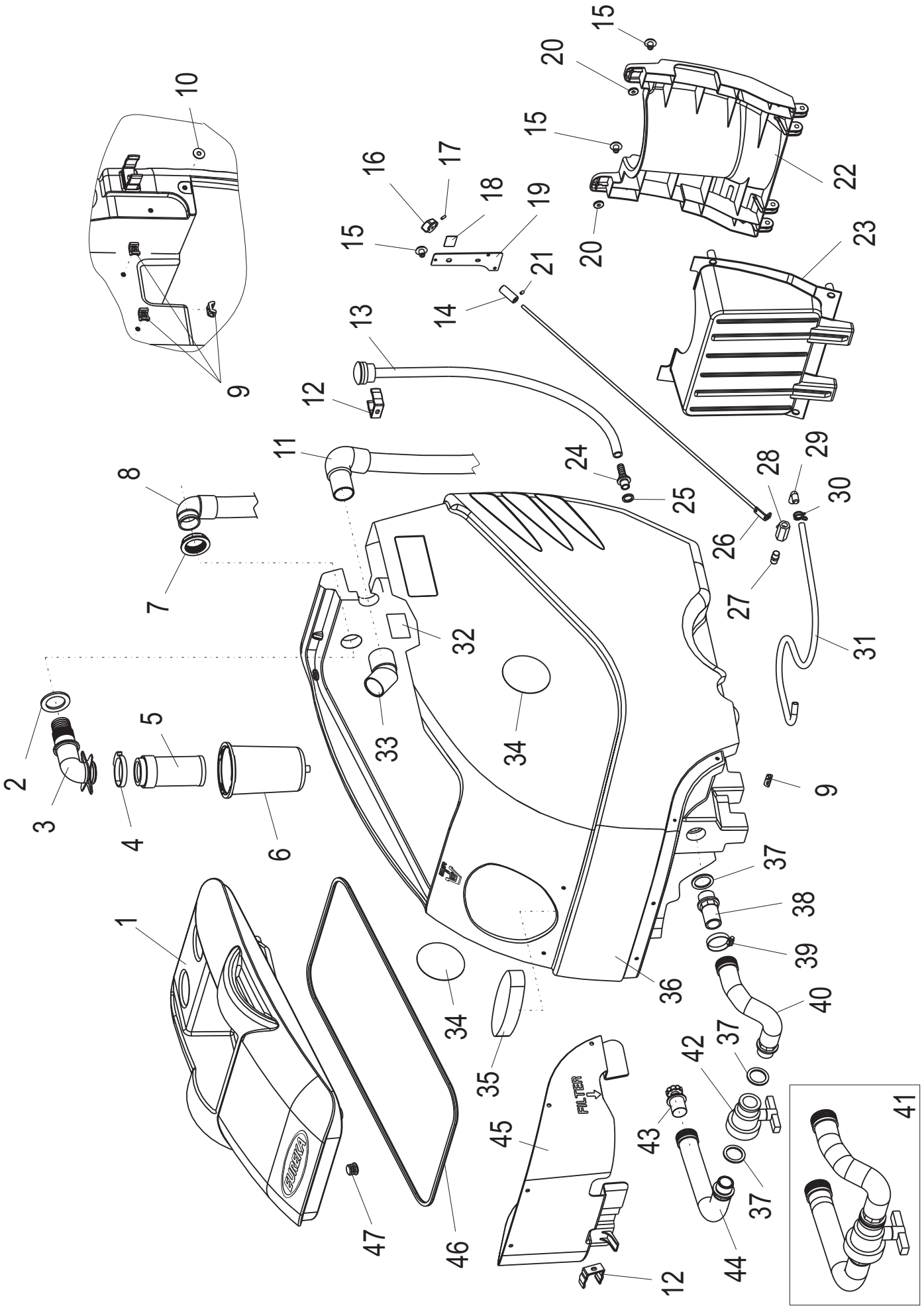
FILTER
EUREKA

GRUPPO SERBATOIO - TANK ASSEMBLY - TANK GRUPPE - GROUPE RESERVOIR - GRUPO TANQUE

N°	Codice N° Part. No. Code Nr.	Quantità Quantity Anzahl	Descrizione	Description	Bezeichnung	Description	Descripción
1	490590	1	Coperchio VERDE EUREKA	Cover EUREKA GREEN	Deckel EUREKA GRÜN	Couvercle EUREKA VERT	Tapa tanque VERDE EUREKA
2	310348	1	Guarnizione	Gasket	Dichtung	Garniture	Guarniccione
3	310378	1	Supporto filtro	Filter support	Filter-Unterstützung	Support de filtre	Soporte filtro
4	580257	1	Fascetta a scatto	Click clamp	Streifband mit klicken	Collier avec déclic	Abrazadera con clic
5	490478	1	Filtro con fascetta	Filter with clamp	Filter mit streifband	Filtre avec collier	Filtro con abrazadera
6	310374	1	Antischiuma	Antifoam	Antischaum	Antimousse	Antiespuma
7	310387	1	Ghiera	Bush	Zwinge	Frette	Zuncho
8	680574	1	Tubo motore aspirazione	Vacuum motor hose	Vakuummotor Rohr	Tuyau moteur aspiration	Tubo motor aspiración
9	330174	7	Portafascette	Clamp holder	Türschellen	Group collier	Abrazaderas de puertas
10	730005	1	Rondella	Washer	Scheibe	Rondelle	Rondana
11	490870	1	Tubo tergipavimento **Fino telaio 50230179**	Squeegee hose **Up to frame 50230179**	Saugfuss Rohr **Bis Gestell 50230179**	Tuyau suceur **Jusqu'au 50230179**	Tubo boquilla aspiración **Hasta el 50230179**
	680499	1	Tubo tergipavimento **Dal telaio 50230180**	Squeegee hose **From frame 50230180**	Saugfuss Rohr **Vom Gestell 50230180**	Tuyau suceur **A partir du 50230180**	Tubo boquilla aspiración **Desde el 50230180**
12	310373	2	Fascetta	Clamp	Streifband	Collier	Abrazadera
13	680468	1	Tubo livello acqua	Solution level hose	Frischwasser Stand Schlauch	Tuyau niveau eau	Tubo nivel de agua
14	220046	1	Bussola	Bush	Buchse	Douille	Casquillo
15	330011	3	Tappo	Cap	Pfropfen	Bouchon	Tapón
16	330023	1	Manopola	Plate handle	Handgriff	Poignee plate	Manopla
17	710446	1	Grano	Setscrew	Gewindestift	Vis sans tête	Tornillo de sujeción
18	510554	1	Etichetta	Sticker	Aufkleber	Etiquette	Pegatina
19	200193	1	Lamierino	Sheet metal	Blech	Plaque	Placa
20	M30325	2	Calamita	Magnet	Magnet	Aimant	Imán
21	710114	1	Grano	Setscrew	Gewindestift	Vis sans tête	Tornillo de sujeción
22	310380	1	Chiusura batterie	Closure batteries	Schließung Batterien	Fermeture batteries	Cierre de baterías
23	310379	1	Pedana	Footboard	Fußbrett	Tapis	Reposapié
24	310385	1	Portagomma	Connector hose	Verbindung Schlauch	Portegomme	Portagoma
25	310386	1	Guarnizione	Gasket	Dichtung	Garniture	Guarniccione
26	120832	1	Comando valvola	Control valve	Steuerventil	Soupape de commande	Válvula reguladora
27	680362	1	Nipples	Nipples	Nipels	Nipples	Niples
28	680363	1	Valvola a sfera	Valve	Ventil	Valve à sphère	Válvula esférica
29	680364	1	Portagomma	Connector hose	Verbindung Schlauch	Portegomme	Portagoma
30	580228	2	Fascetta	Clamp	Streifband	Collier	Abrazadera

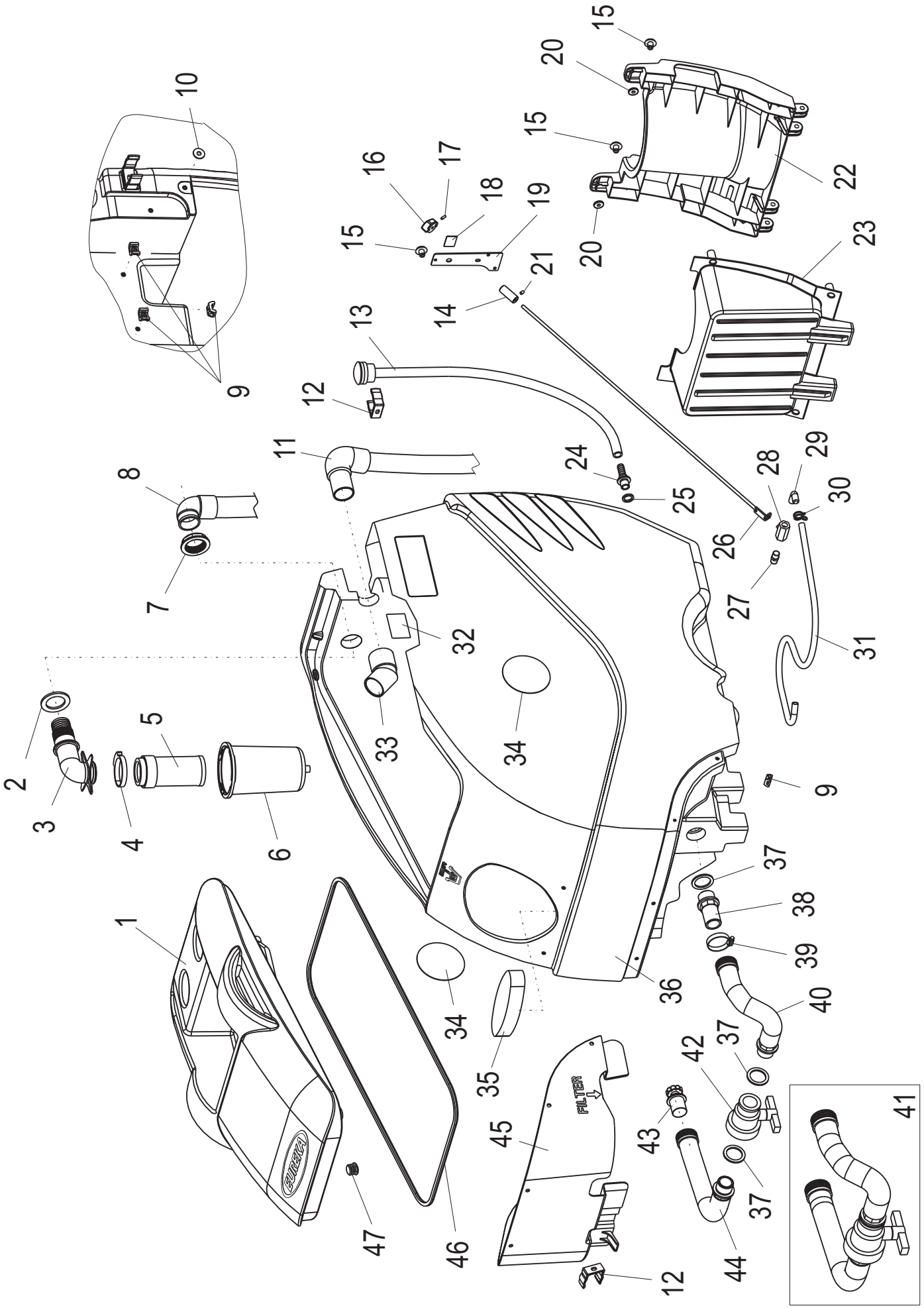
FILTER
EUREKA

GRUPPO SERBATOIO - TANK ASSEMBLY - TANK GRUPPE - GROUPE RESERVOIR - GRUPO TANQUE

N°	Codice N° Part. No. Code Nr.	Quantità Quantity Anzahl	Descrizione	Description	Bezeichnung	Description	Descripción
31	M30288	0.85 mt	Tubo	Hose	Rohr	Tuyau	Tubo
32	510591	1	Etichetta	Sticker	Aufkleber	Etiquette	Pegatina
33	680361	1	Manicotto	Pipe coupling	Muffe	Manchon	Manguito
34	510549	1	Etichetta EUREKA	EUREKA Sticker	EUREKA Aufkleber	Etiquette EUREKA	Pegatina EUREKA
35	360470	1	Filtro	Filter	Filter	Filtre	Filtro
36	490591	1	Kit serbatoio VERDE EUREKA	Tank kit EUREKA GREEN	Tank Satz EUREKA GRÜN	Kit réservoir EUREKA VERT	Kit tanque VERDE EUREKA
37	310384	3	Guarnizione	Gasket	Dichtung	Garniture	Guarniccion
38	310383	1	Portagomma	Connector hose	Verbindung- Schla.	Porte-gomme	Portagoma
39	580196	1	Fascetta	Clamp	Streifband	Collier	Abrazadera
40	680578	1	Tubo	Hose	Rohr	Tuyau	Tubo
41	490575	1	Kit tubo scarico	Drain pipe kit	Drainhose Kit	Kit du tuyau d'échappement	Kit de tubo de descarga
42	M12154	1	Valvola a sfera	Valve	Ventil	Valve à sphère	Válvula esférica
43	330193	1	Tappo scarico	Cap	Pfropfen	Bouchon	Tapón
44	680577	1	Tubo	Hose	Rohr	Tuyau	Tubo
45	310377	1	Coprimotori	Motor covers	Decken	Couverture moteurs	Cubiertas
46	340104	1.95 mt	Guarnizione	Gasket	Dichtung	Garniture	Guarniccione
47	330141	1	Tappo	Cap	Pfropfen	Bouchon	Tapón

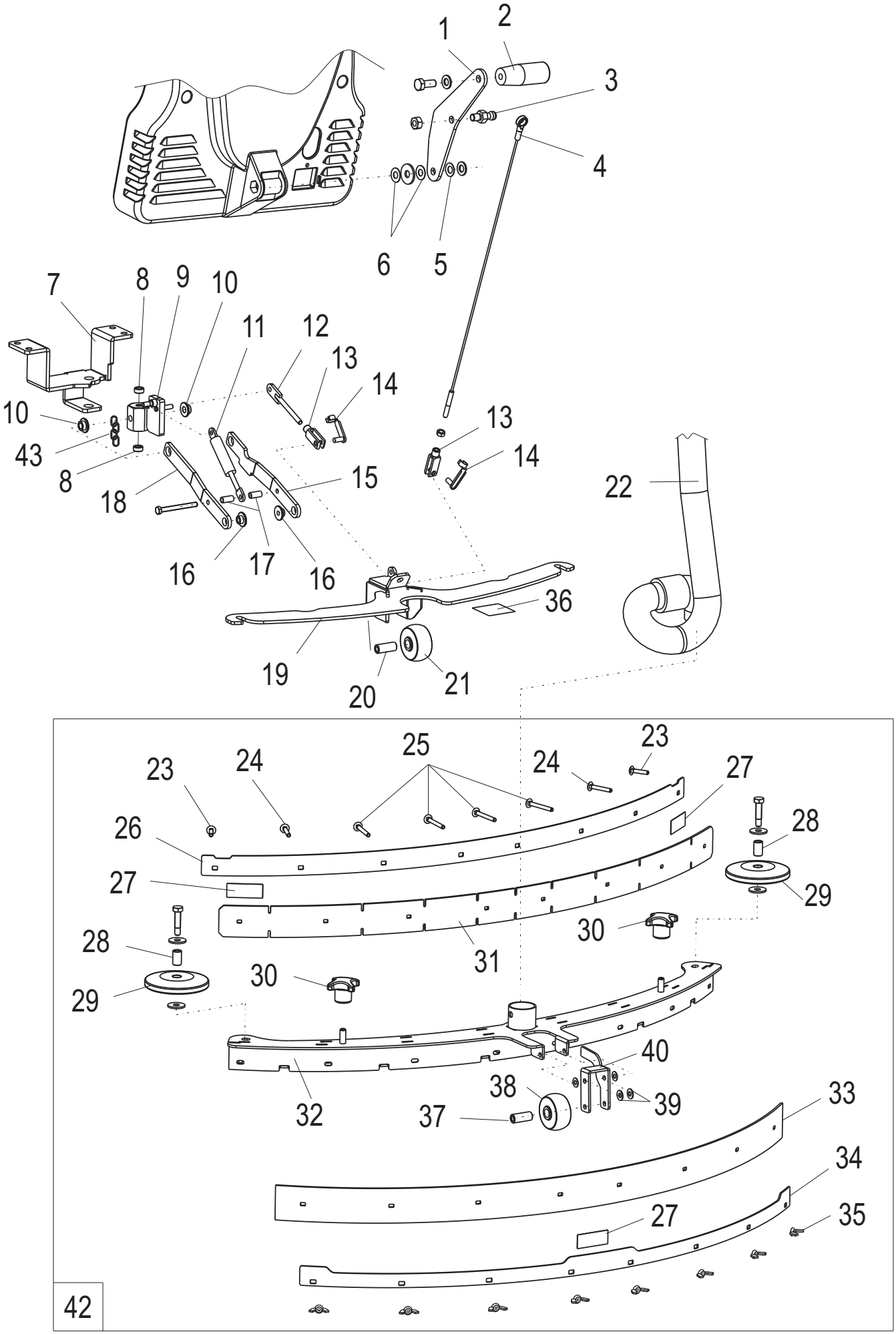
1
2
3
4
5
6
7
8
9
10
11
12
13
14
15
16
17
18
19
20
21
22
23
24
25
26
27
28
29
30
31
32
33
34
35
36
37
38
39
40
43
42

GRUPPO TERGIPAVIMENTO - SQUEEGEE GROUP - SAUGFUSSGRUPPE - GROUPE SUCEUR - GRUPO LIMPIAPAVIMENTO

N°	Codice N° Part. No. Code Nr.	Quantità Quantity Anzahl	Descrizione	Description	Bezeichnung	Description	Descripción
1	200192	1	Leva sollevamento	Lifting lever	Aufhebungshebel	Levier	Palanca
2	330031	1	Manopola	Handle	Handgriff	Poignee plate	Empuñadura
3	210617	1	Aggancio cavo	Cable coupling	Kabelkupplung	Raccord de câbles	Enganche cables
4	560082	1	Fune sollevamento	Lifting rope	Aufhebungsseil	Câble soulèvement	Cable
5	550089	1	Molla a tazza	Spring	Feder	Ressort	Resorte
6	730001	2	Rondella	Washer	Scheibe	Rondelle	Rondana
7	110827	1	Supporto	Support	Halterung	Support	Soporte
8	210614	2	Bussola	Bush	Buchse	Douille	Casquillo
9	130396	1	Snodo tergipavimento	Squeegee joint	Saugfuss Verbindung	Raccord suceur	Articulación boquilla de aspiración
10	210611	2	Distanziale anteriore	Front Spacer	Vorner Abstandbüchse	Spacer avant	Riostra anterior
11	550121	1	Molla a gas	Spring	Feder	Ressort	Muelle de gas
12	120833	1	Tirante	Tie rod	Kerl	Entretoise	Tirante
13	580012	1	Forcella	Fork	Geblkopf	Fourche	Horquilla
14	580164	1	Clip forcella	Fork clip	Gabelfork Klammer	Clip fourche	Clip horquilla
15	110829	1	Braccetto destro	Right arm	Rechter Arm	Bras droit	Brazo derecho
16	210612	2	Distanziale posteriore	Rear spacer	Hinteren Abstandbüchse	Entretoise arrière	Riostra posterior
17	M30372	2x 0,02 mt	Tubo	Hose	Rohr	Tuyau	Tubo
18	110843	1	Braccetto sinistro	Left arm	Linken Arm	Bras gauche	Brazo izquierdo
19	120824	1	Staffa tergi	Squeegee bracket	Saugfuss Bügel	Etrier suceur	Estribo limpiapavimento
20	210624	1	Distanziale	Spacer	Abstandbüchse	Entretoise	Riostra
21	440059	1	Ruota	Wheel	Rad	Roue	Ruedas
22	490870	1	Tubo tergipavimento **Fino telaio 50001523** **Fino telaio 05500377**	Squeegee hose **Up to frame 50001523** **Up to frame 05500377**	Saugfuss Rohr **Bis Gestell 50001523** **Bis Gestell 05500377**	Tuyau suceur **Jusqu'au 50001523** **Jusqu'au 05500377**	Tubo boquilla aspiración **Hasta el 50001523** **Hasta el 05500377**
	680499	1	Tubo tergipavimento **Dal telaio 50001524** **Dal telaio 05500378**	Squeegee hose **From frame 50001524** **From frame 05500378**	Saugfuss Rohr **Vom Gestell 50001524** **Vom Gestell 05500378**	Tuyau suceur **A partir du 50001524** **A partir du 05500378**	Tubo boquilla aspiración **Desde el 50001524** **Desde el 05500378**
23	710449	2	Vite TTQST 5x25	Screw 5x25	Schraube 5x25	Vis 5x25	Tornillo 5x25
24	710450	2	Vite TTQST 5x35	Screw 5x35	Schraube 5x35	Vis 5x35	Tornillo 5x35
25	710451	4	Vite TTQST 5x45	Screw 5x45	Schraube 5x45	Vis 5x45	Tornillo 5x45
26	200207	1	Lamierino	Sheet metal	Blech	Plaque	Placa
27	M30175	3x0,08mt	Adesivo antiscivolo	Anti-slip sticker	Gletsicherer aufkleber	Etiquette antidérapant	Etiqueta antideslizante
28	210615	2	Distanziale	Spacer	Abstandbüchse	Entretoise	Riostra
29	310408	2	Paracolpi	Bumper	Stoßfänger	Pare-chocs	Parachoque
30	330178	2	Volantino	Handwheel	Handrad	Volant	Volante

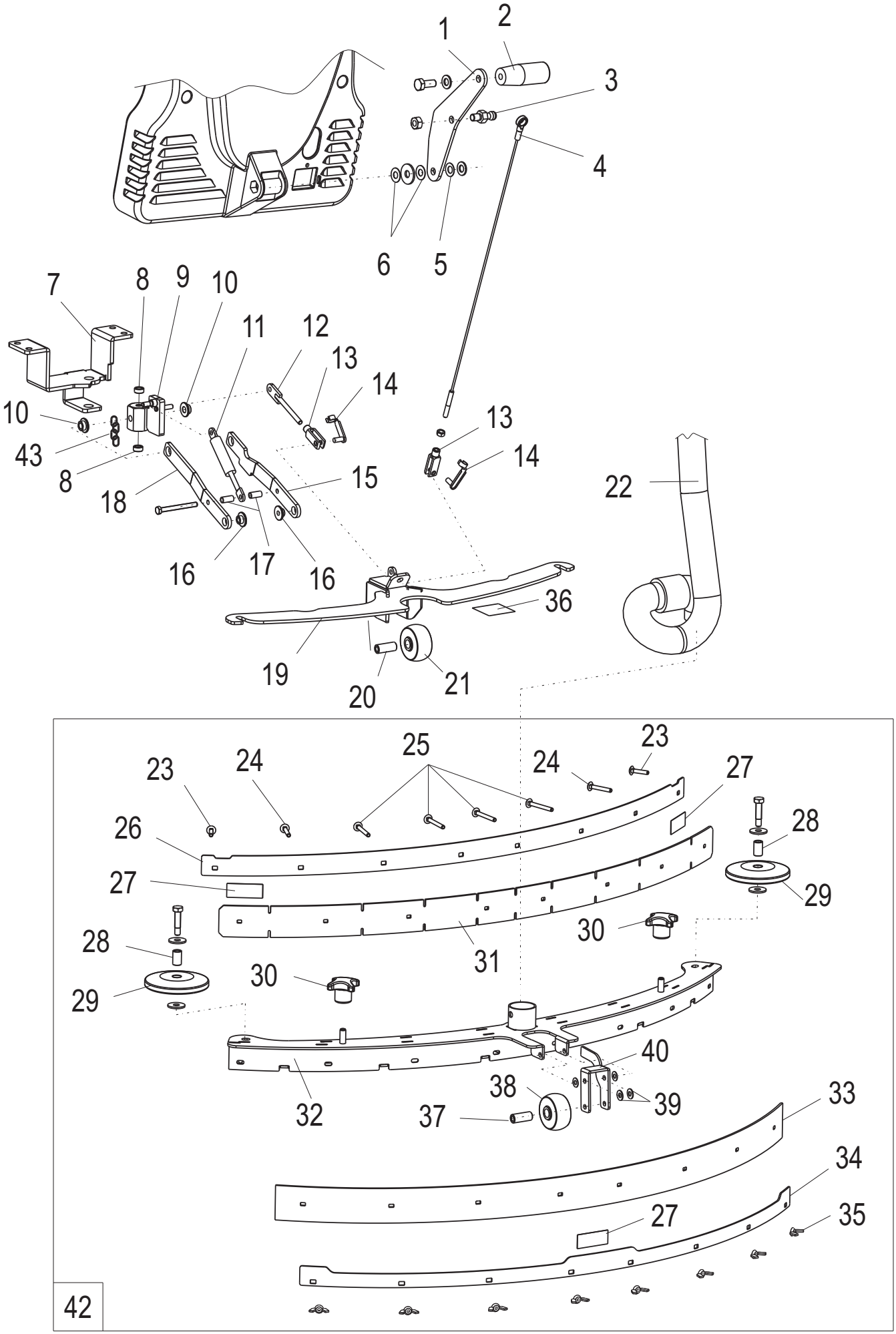
1
2
3
4
5
6
7
8
9
10
11
12
13
14
10
43
8
18
15
13
14
22
16
17
16
36
19
20
21
23
24
25
24
23
27
26
28
27
29
28
30
31
29
30
40
38
39
32
37
33
34
27
35
42

GRUPPO TERGIPAVIMENTO - SQUEEGEE GROUP - SAUGFUSSGRUPPE - GROUPE SUCEUR - GRUPO LIMPIAPAVIMENTO

N°	Codice N° Part. No. Code Nr.	Quantità Quantity Anzahl	Descrizione	Description	Bezeichnung	Description	Descripción
31	360463	1	Lama linatex	Linatex blade	Sauggummi aus linatex	Bavette en linatex	Lámina en linatex
	360465	1	Lama OLIRES sp=3mm	OLIRES blade th. 3mm	Sauggummi OLIRES Di 3mm	Bavette OLIRES ep. 3mm	Lámina OLIRES es. 3mm
32	120823	1	Corpo tergi	Squeegee assembly	Saugfuss Gruppe	Groupe suceur	Cuerpo boquilla de aspiración
	120845 **OPTIONAL**	1	Corpo tergi ACCIAIO INOX	Squeegee assembly STAINLESS STEEL	Saugfuss Gruppe EDELSTAHL	Groupe suceur ACIER INOX	Cuerpo boquilla de aspiración ACERO INOX
33	360464	1	Lama linatex	Linatex blade	Sauggummi aus linatex	Bavette en linatex	Lámina en linatex
	360466	1	Lama OLIRES sp=4mm	OLIRES blade th. 4mm	Sauggummi OLIRES Di 4mm	Bavette OLIRES ep. 4mm	Lámina OLIRES es. 4mm
34	200208	1	Lamierino	Sheet metal	Blech	Plaque	Placa
35	720075	8	Dado ad alette	Wing nut	Flügelmutter	Ecrou à oreilles	Tuerca de mariposa
36	510565	1	Etichetta	Sticker	Aufkleber	Etiquette	Pegatina
37	210624	1	Distanziale	Spacer	Abstandbüchse	Entretoise	Riostra
38	440059	1	Ruota	Wheel	Rad	Roue	Ruedas
39	730060	1	Molla a tazza	Spring	Feder	Ressort	Resorte
40	110876	1	Supporto ruota	Wheel support	Rad Halterung	Support roue	Soporte rueda
	110880 **OPTIONAL**	1	Supporto ruota ACCIAIO INOX	Wheel support STAINLESS STEEL	Rad Halterung EDELSTAHL	Support roue ACIER INOX	Soporte rueda ACERO INOX
42	490605	1	Tergipavimento completo verniciato con 2 lame in linatex	Painted squeegee assembly with linatex blades	Gemalt gummiwischer mit linatex klingen	Raclette peinte avec linatex bavettes	Limpiapavimento pintado con linatex lamina
	490796 **OPTIONAL**	1	Tergipavimento completo inox con 2 lame in linatex	Stainless steel squeegee assembly with linatex blades	Gummiwischer edelstahl mit linatex klingen	Racless en acier inox avec linatex bavettes	Limpiapavimento en acero con linatex laminas
	490795 **OPTIONAL**	1	Tergipavimento completo verniciato con 2 lame OLIRES	Painted squeegee assembly with OLIRES blades	Gemalt gummiwischer mit OLIRES Klingen	Raclette peinte avec OLIRES bavettes	Limpiapavimento pintado con OLIRES lamina
	490797 **OPTIONAL**	1	Tergipavimento completo inox con 2 lame OLIRES	Stainless steel squeegee assembly with OLIRES blades	Gummiwischer edelstahl mit OLIRES Klingen	Racless en acier inox avec OLIRES bavettes	Limpiapavimento en acero con OLIRES laminas
43	460058	1 mt	Catenella	Chain	Kette	Chaîne	Cadena

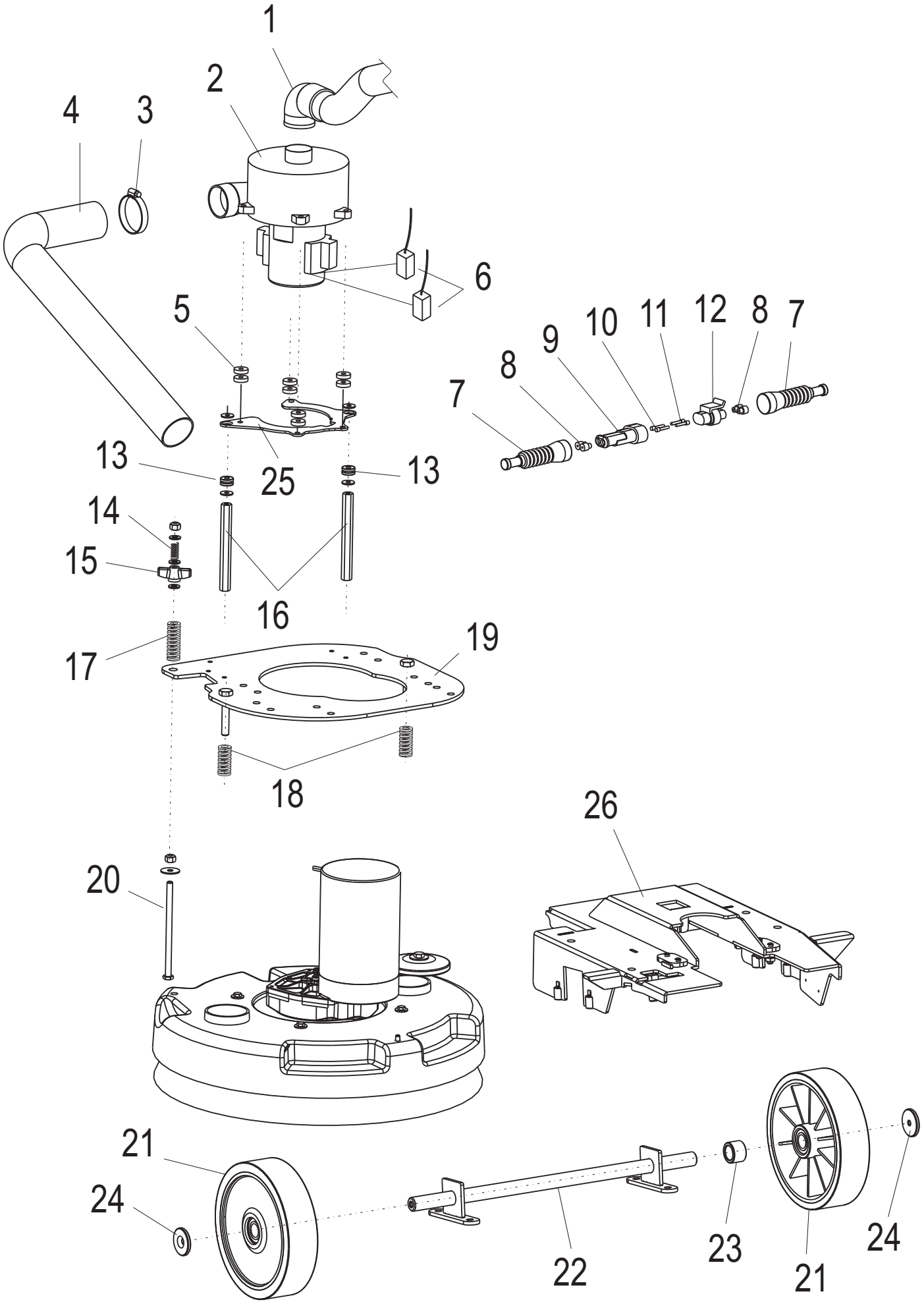
1
2
3
4
5
6
7
8
9
10
11
12
13
14
15
16
17
18
19
20
21
22
23
24
25
26

GRUPPO SCOCCA E ASPIRATORE - FRAME AND VACUUM ASSY - RAHMEN UND SAUGER GRUPPE - GROUPE CHASSIS ET ASPIRATEUR - GRUPO BASTIDOR Y ASPIRACION

N°	Codice N° Part. No. Code Nr.	Quantità Quantity Anzahl	Descrizione	Description	Bezeichnung	Description	Descripción
1	680574	1	Tubo motore aspirazione	Vacuum motor hose	Vakuummotor Rohr	Tuyau moteur aspiration	Tubo motor aspiración
2	900892	1	Motore aspirazione	Vacuum motor	Vakuum Motor	Moteur aspiration	Motor aspiración
3	580108	1	Fascetta	Clamp	Streifband	Collier	Abrazadera
4	900696	1	Tubo	Hose	Rohr	Tuyau	Tubo
5	730079	8	Rondella	Washer	Scheibe	Rondelle	Rondana
6	640339	2	Carboncino	Carbon	Kohle	Charbon	Escobilla
7	640293	2	Cuffia 2 vie	Hood	Haube	Protecteur	Protección
8	650038	4	Gommino giallo	Yellow rubber	Gelbe Gummi	Gomme jaune	Goma amarilla
9	640292	1	Connettore per terminali maschio	Connector for male terminal	Anschluss für Steckeranschlüsse	Connecteur pour borne male	Conector macho
10	640273	2	Contatto maschio	Male contact	Mannlicher Kontak	Contact male	Contacto macho
11	650037	2	Contatto femmina	Female contact	Weibliche Kontakt	Contact femel	Contacto hembra
12	640190	1	Connettore per terminali femmina	Connector for female terminal	Anschluss für weibliche Anschlüsse	Connecteur pour borne femelle	Conector hembra
13	330180	2	Passacavo	Fairled	Seilführungsrolle	Joint chaumard	Guarnición pasteca
14	550116	1	Molla	Spring	Feder	Ressort	Resorte
15	330096	1	Volantino	Handwheel	Handrad	Volant	Volante
16	210613	2	Barra sostegno	Bar support	Stange Halterung	Support barre	Barra de soporte
17	550086	1	Molla	Spring	Feder	Ressort	Resorte
18	490600	1	Coppia molle	Pair of springs	Paar Federn	Paire de ressorts	Par de muelles
19	120875	1	Piastra	Plate	Platte	Plaque	Plancha
20	710473	1	Vite TE M8x140	Screw M8x140	Schraube M8x140	Vis M8x140	Tornillo M8x140
21	440058	2	Ruota con cuscinetti	Wheel with bearings	Rad mit Lagern	Roue avec charbons	Rueda con cojinetes
22	130408	1	Supporto ruote	Wheel support	Rad Halterung	Support roues	Soporte ruedas
23	210412	1	Distanziale	Spacer	Abstandbüchse	Entretoise	Riostra
24	730042	1	Rondella	Washer	Scheibe	Rondelle	Rondana
25	200204	1	Supporto	Support	Halterung	Support	Soporte
26	130394	1	Scocca	Chassis	Rahmen	Châssis	Chasis

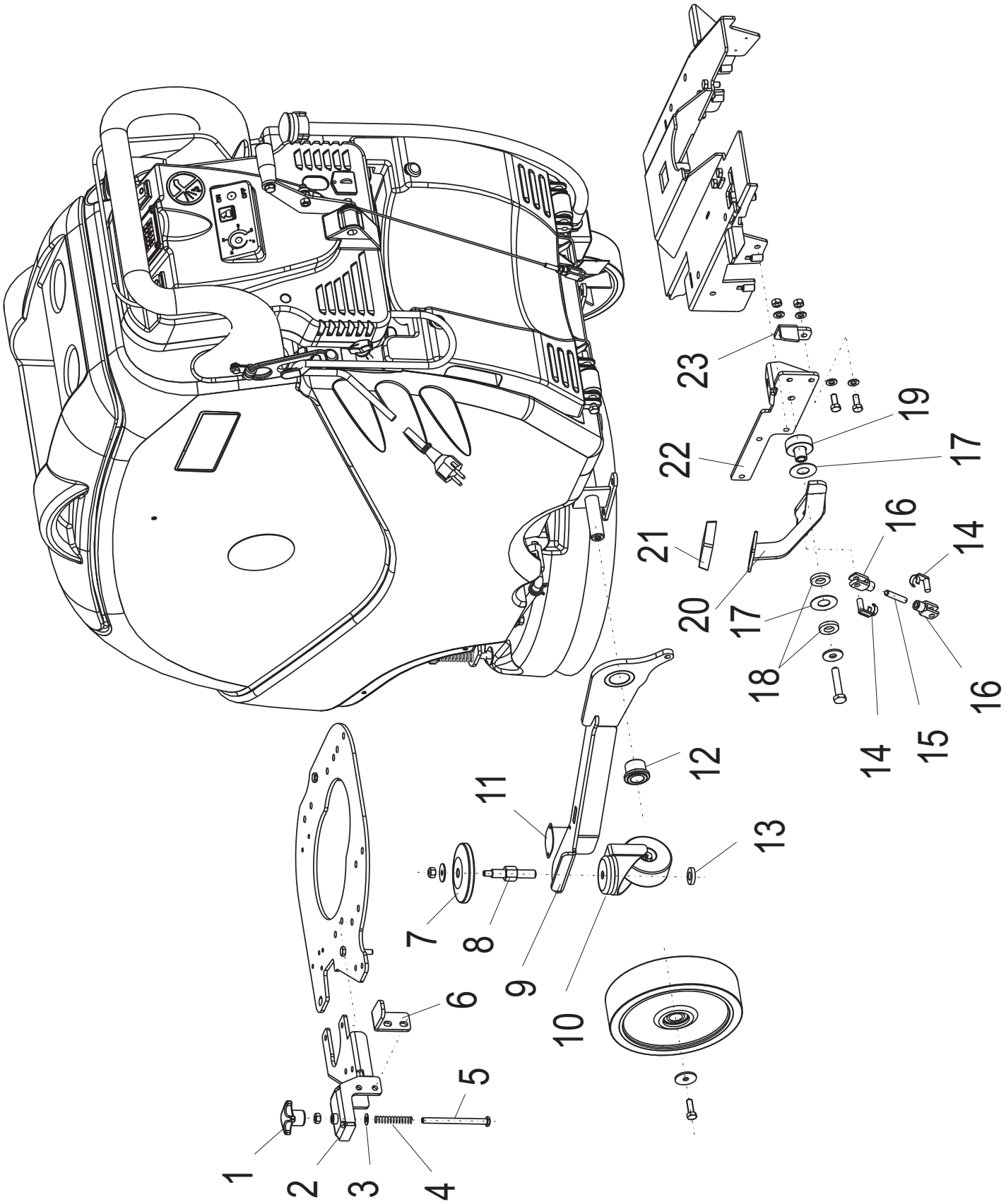
1
2
3
4
5
6
7
8
9
10
11
12
13
14
15
16
17
18
19
20
21
22
23

GRUPPO SOLLEVAMENTO SPAZZOLA - GROUP LIFTING BRUSH - GROUP HEBE BRUSH - GROUPE LIFTING BROSSE - CEPILLO DE ELEVACIÓN DEL GRUPO

N°	Codice N° Part. No. Code Nr.	Quantità Quantity Anzahl	Descrizione	Description	Bezeichnung	Description	Descripción
1	330178	2	Volantino	Handwheel	Handrad	Volant	Volante
2	130416	1	Supporto registro	Support register	Unterstützung Register	Registre de soutien	Apoyo registro
3	730001	1	Rondella	Washer	Scheibe	Rondelle	Rondana
4	550120	1	molla	Spring	Feder	Ressort	Resorte
5	710483	1	Vite	Screw	Schraube	Vis	Tornillo
6	110884	1	Staffa	Bracket	Bügel	Etrier	Estribo
7	310408	1	Paracolpi	Bumper	Stoßfänger	Pare-chocs	Parachoque
8	210638	1	Perno ruota	Wheel Pin	Bolzen rades	Pivot Roue	Pernio Rueda
9	130415	1	Supporto ruota	Support wheel	Stützrad	Roue de support	Rueda de soporte
10	440056	1	Ruota	Wheel	Rad	Roue	Ruedas
11	200236	1	Piastrina	Plate	Platte	Plaque	Placa
12	210637	1	Distanziale	Spacer	Abstandbüchse	Entretoise	Riostra
13	730087	1	Rondella	Washer	Scheibe	Rondelle	Rondana
14	580166	2	Clip forcella	Fork clip	Gabelfork Klammer	Clip fourche	Clip horquilla
15	110885	1	Tirante	Tie rod	Kerl	Entretoise	Tirante
16	580056	2	Forcella	Fork	Geblkopf	Fourche	Horquilla
17	200237	2	Rondella	Washer	Scheibe	Rondelle	Rondana
18	360351	2	Rondella in gomma	Rubber washer	Gummi Scheibe	Rondelle en caoutchouc	Rondana de goma
19	210639	1	Bussola pedale	Pedal bush	Pedal büchse	Douille pédale	Casquillo pedal
20	120876	1	Pedale	Pedal	Pedal	Pédale	Pedal
21	330029	1	Copripedale	Pedalboard cover	Pedal Bedeckung	Couvercle pédale	Tapa pedal
22	120877	1	Supporto pedale	Support pedal	Stützfuß	Pied d'appui	Pie de soporte
23	110886	1	Aggancio pedale	Coupling pedal	Kupplungspedal	Pédale d'accouplement	Pedal de acoplamiento

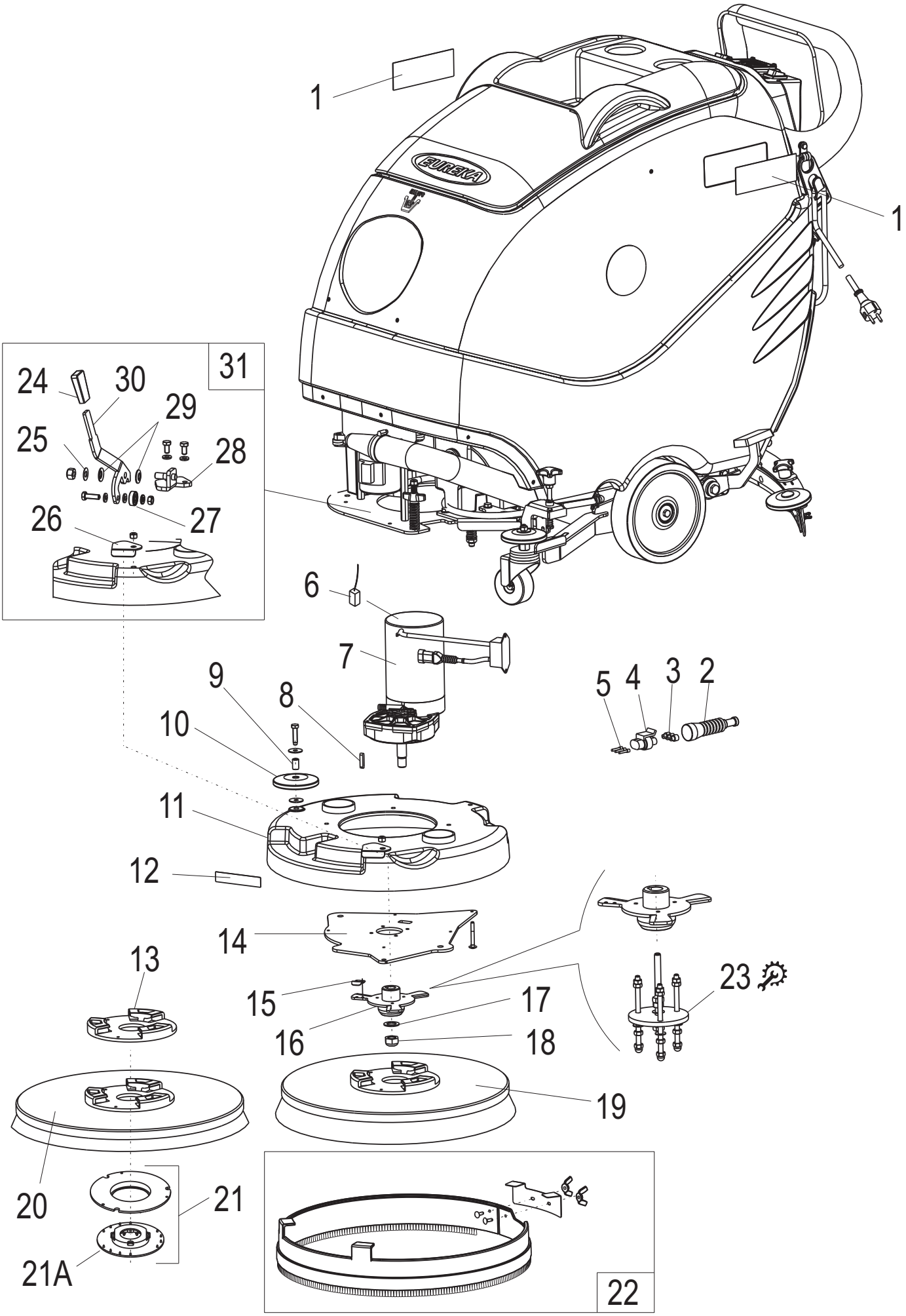
1
1
EUREKA
31
24
30
29
25
28
26
27
6
7
9
8
10
5
4
3
2
11
12
14
13
15
17
16
18
23
19
20
21
21A
22

GRUPPO PIATTO SPAZZOLA - BRUSH DESK ASSY - BÜRSTEPLATTE GRUPPE - GROUPE PLATEAU BROSSE - GRUPO PLATO CEPILLO

N°	Codice N° Part. No. Code Nr.	Quantità Quantity Anzahl	Descrizione	Description	Bezeichnung	Description	Descripción
1	510548	2	Etichetta E50	Label E50	Aufkleber E50	Etiquette E50	Etiqueta E50
2	650040	1	Cuffia 3 vie	Hood	Haube	Protecteur	Protección
3	640269	3	Gommino	Rubber	Gummi	Gomme	Goma
4	640191	1	Connettore per terminali femmina	Connector for female terminal	Anschluss für weibliche Anschlüsse	Connecteur pour borne femelle	Conector hembra
5	650037	3	Contatto femmina	Female contact	weibliche Kontakt	Contact femel	Contacto Hembra
6	640343	4	Carboncino	Carbon	Kohle	Charbon	Escobilla
7	610087	1	Motoriduttore	Motor reducer	Getriebemotor	Motoreducteur	Motorreductor
8	750003	1	Chiavetta	Key	Schlussel	Clavette	Clave
9	210615	1	Distanziale	Spacer	Abstandbüchse	Entretoise	Riostra
10	310408	1	Paracolpi	Bumper	Stoßfänger	Pare-chocs	Parachoque
11	310375	1	Coprispazzola	Brush cover	Bürste Deckel	Couvercle brosse	Copertura cepillo
12	510556	1	Etichetta	Sticker	Aufkleber	Etiquette	Pegatina
13	520111	1	Flangia traino spazzola	Hook disc flange	Einhängen Scheibe	Accrochage disque	Disco de enganche
14	110828	1	Piastra	Plate	Platte	Plaque	Plancha
15	110725	1	Fermo aggancio spazzola	Shutdown hook brush	Bürste Einhängen Feststeller	Étrier accrochage brosse	Seguro enganche cepillo
16	130395	1	Mozzo	Hub	Nabe	Moyeu	Cubo
17	200205	1	Rondella	Washer	Scheibe	Rondelle	Rondana
18	720077	1	Dado	Nut	Mutter	Ecrou	Dado
19	520126	1	Spazzola ppl Ø0.9	Brush in ppl Ø0.9	Bürste aus PPL Ø0.9	Brosse en ppl Ø0.9	Cepillo en ppl Ø0.9
	520127	1	Spazzola ppl Ø0.6	Brush in ppl Ø0.6	Bürste aus PPL Ø0.6	Brosse en ppl Ø0.6	Cepillo en ppl Ø0.6
	520136	1	Spazzola tinex Ø1.2	Brush tinex Ø1.2	Bürste Tinex Ø1.2	Brosse tinex Ø1.2	Cepillo tinex Ø1.2
20	520128	1	Disco trascinatore	Pad holder	Bremsbelaghalter	Plateau porte disque	Disco de remolque
21	520084	1	Blocca disco completo (2 pezzi)	Complete locking disc (2 pieces)	Blockierung Scheibe Komplett (2 Stücke)	Fixation disque complet (2 marceaux)	Bloqueo disco completo (2 piezas)
21A	520157	1	Parte inferiore bloccadisco con molla	Lower locking disc with spring	Untere Blockierung Scheibe mit Frühling	Partì inferieure fixation disque avec ressort	Bloqueo disco inferior con muelle
22	490593 **OPTIONAL**	1	Paraspruzzi completo	Splash guard	Spritzgummi	Garde-boue	Parasalpicaduras
23	900848	1	Estrattore mozzo spazzola	Brush hub extractor	Bürste Nabe Auszieher	Extracteur moyeu brosse	Extractor cubo cepillo
24	330137	1	Manopola **Dal telaio 50230112**	Plate handle **From frame 50230112**	Handgriff **Vom Gestell 50230112**	Poignee plate **A partir du 50230112**	Manopla **Desde el 50230112**
25	730001	1	Rondella **Dal telaio 50230112**	Washer **From frame 50230112**	Scheibe **Vom Gestell 50230112**	Rondelle **A partir du 50230112**	Rondana **Desde el 50230112**
26	110972	1	Lamierino **Dal telaio 50230112**	Sheet metal **From frame 50230112**	Blech **Vom Gestell 50230112**	Plaque **A partir du 50230112**	Placa **Desde el 50230112**
27	410038	1	Cuscinetto **Dal telaio 50230112**	Bearing **From frame 50230112**	Lager **Vom Gestell 50230112**	Palier **A partir du 50230112**	Cojinete **Desde el 50230112**
28	120973	1	Supporto **Dal telaio 50230112**	Support **From frame 50230112**	Halterung **Vom Gestell 50230112**	Support **A partir du 50230112**	Soporte **Desde el 50230112**
29	730032	2	Molla a tazza **Dal telaio 50230112**	Spring **From frame 50230112**	Feder **Vom Gestell 50230112**	Ressort **A partir du 50230112**	Resorte **Desde el 50230112**
30	110975	1	Leva **Dal telaio 50230112**	Lever **From frame 50230112**	Hebel **Vom Gestell 50230112**	Levier **A partir du 50230112**	Palanca **Desde el 50230112**
31	490710	1	Kit aggancio spazzola facilitato **Fino telaio 50230111**	Brush rush engage kit **Up to frame 50230111**	Erleichtertes Bürstenkupplungsset **Bis Gestell 50230111**	Kit dispositif accrochement brosse **Jusqu'au 50230111**	Kit enganche cepillo simplificado **Hasta el 50230111**

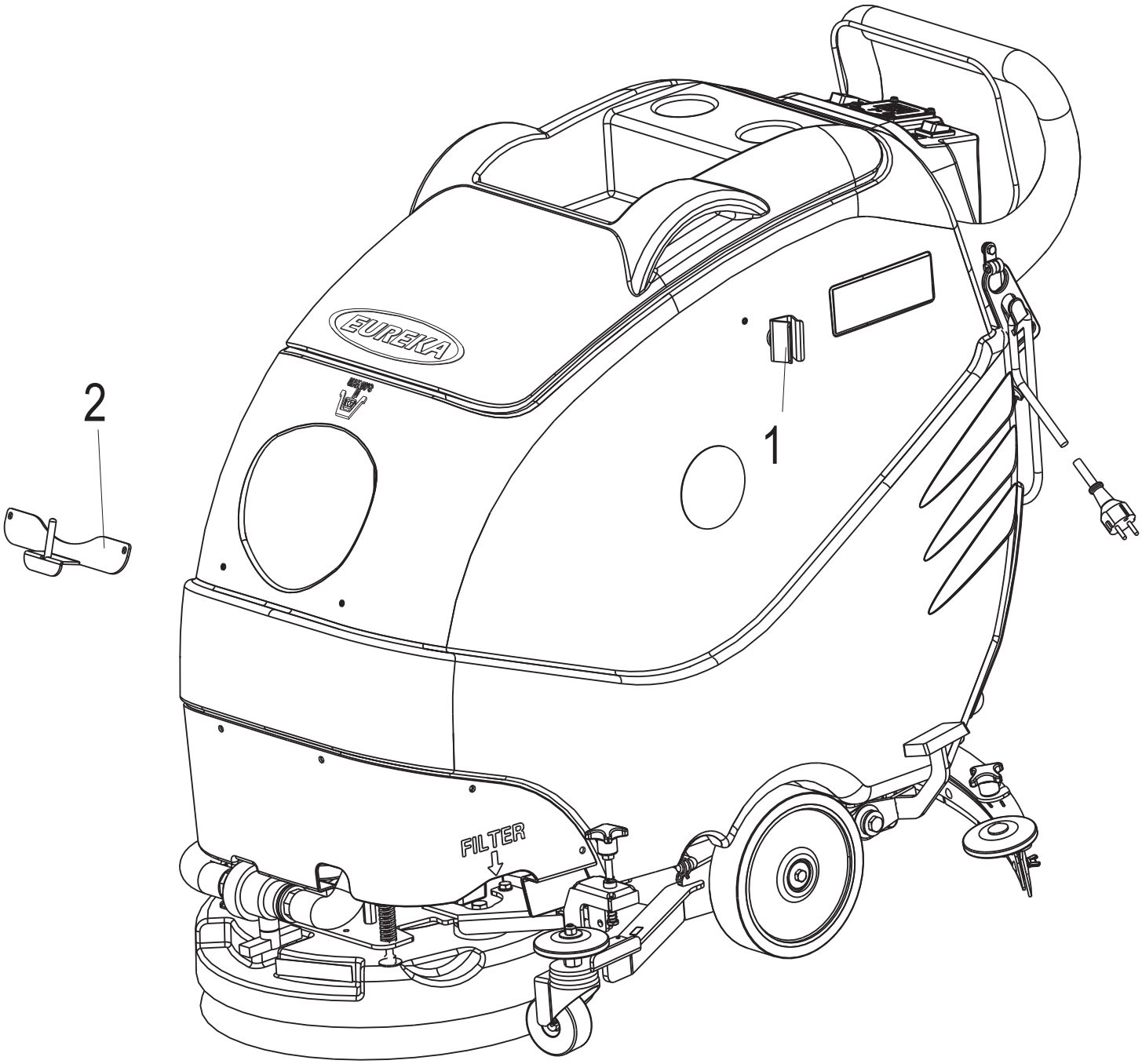
EUREKA
FILTER
1
2

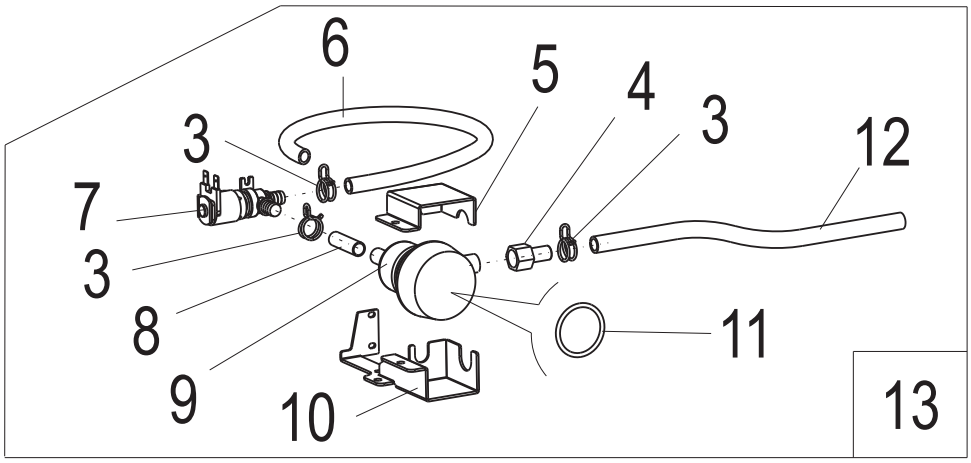
6
5
4
3
3
12
7
3
8
9
10
11
13

OPTIONAL - ACCESOORIES - ZUBERHÖRTEILE - ACCESSORIES - ACCESORIOS

N°	Codice N° Part. No. Code Nr.	Quantità Quantity Anzahl	Descrizione	Description	Bezeichnung	Description	Descripción
1	M30327	1	Portascopa	Broom holder	Besen halterung	Support balai	Sujeta escoba
2	130410	1	Aggancio tergipavimento/ spazzola su serbatoio	Squeegee hook/ brush on tank	Anschließen Saugfuß / Bürste auf den Tank	Accrochement suceur/ brosse sur tank	Enganche boquilla/ cepillo en el tanque
3	580228	3	Fascetta	Clamp	Streifband	Collier	Abrazadera
4	680290	1	Portagomma	Connector hose	Verbindung Schlauch	Porte gomme	Portagoma
5	110849	1	Coperchio filtro	Filter cover	Filter Deckel	Couvercle filtre	Tapa filtro
6	M30288	0.55 mt	Tubo	Hose	Rohr	Tuyau	Tubo
7	LR.3693	1	Elettrovalvola	Electrovalve	Elektroventil	Electrovalve	Electroválvula
8	M30288	0.04 mt	Tubo	Hose	Rohr	Tuyau	Tubo
9	490576	1	Filtro completo	Complete filter	Kompletter Filter	Filtre complete	Filtro completo
10	110848	1	Supporto filtro	Filter support	Filter Unterstützung	Support de filtre	Soporte filtro
11	330179	1	Anello OR	OR ring	OR Ring	Ring OR	Anillo OR
12	M30288	0.3 mt	Tubo	Hose	Rohr	Tuyau	Tubo
13	490659	1	Kit elettrovalvola	Electrovalve kit	Kit magnetventil	Kit electrovanne	Kit electrovalvula

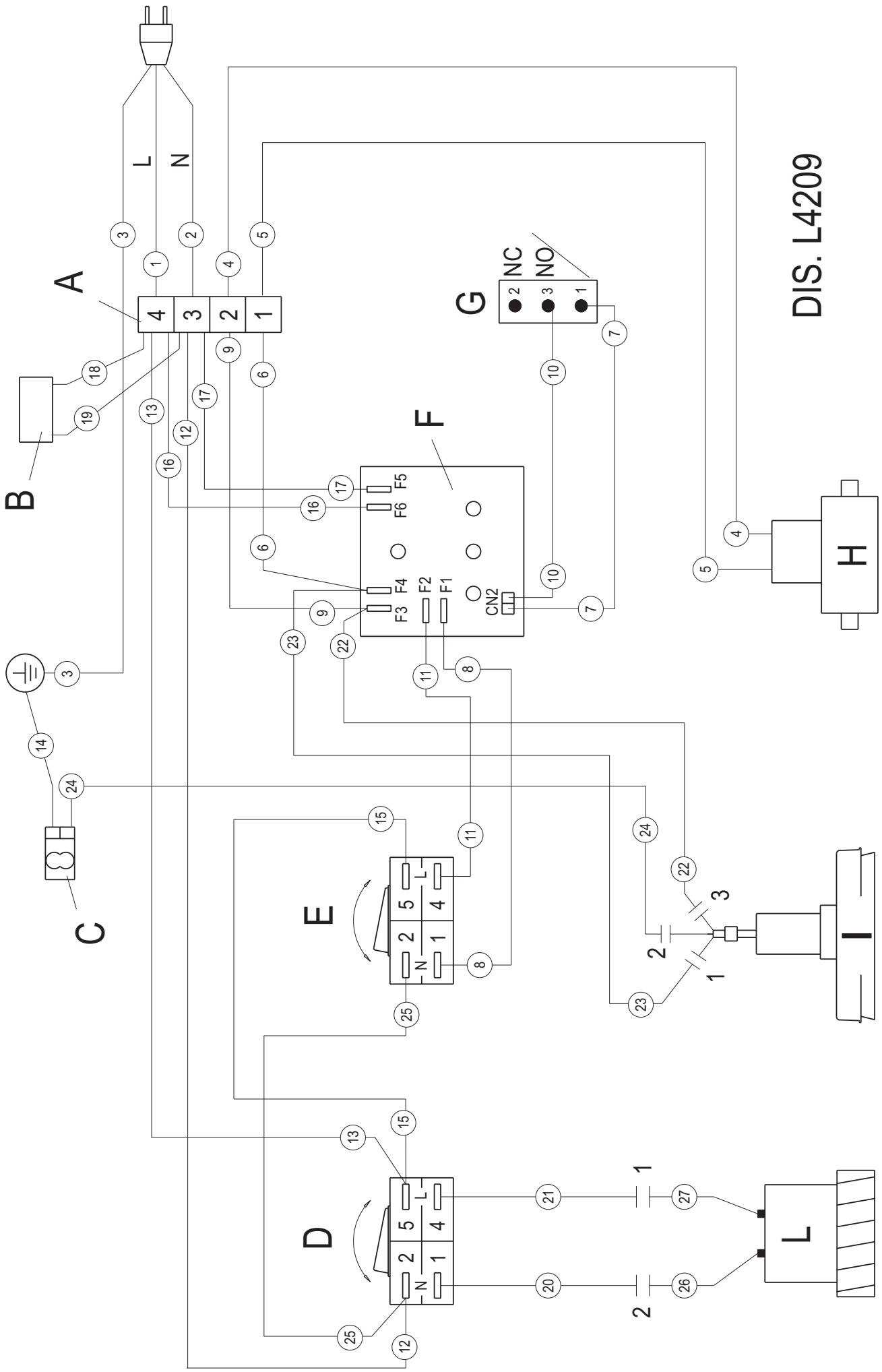
DIS. L4209
A
B
C
D
E
F
G
H
I
L
L
NC
NO
N
F1
F2
F3
F4
F5
F6
CN2

SCHEMA IMPIANTO ELETTRICO: SPAZZOLA - ASPIRATORE - ELETTROVALVOLA
DIAGRAM: BRUSH - VACUUM - ELECTROVALVE
SCHALTPLAN: BÜRSTE - SAUGER - MAGNETVENTIL
SCHEMA: BROSSE - ASPIRATEUR - ELECTROVANNE
ESQUEMA: CEPILLO - ASPIRACION - ELECTROVALVULO

N°	Descrizione	Description	Bezeichnung	Description	Descripción
A	Connettore modulare	Connector	Stecker	Connecteur modulaire	Conector modular
B	Filtro antidisturbo COD.640329	Noise filter COD.640329	Entstörfilter COD.640329	Filtre antibruit COD.640329	Filtro de ruido COD.640329
C	Morsetto COD.640249	Clamp COD.640249	Klemme COD.640249	Borne COD.640249	Borne COD.640249
D	Interruttore aspiratore COD.660102	Vacuum switch COD.660102	Vakuum Schalter COD.660102	Interrupteur aspiration COD.660102	Interruptor aspiradora COD.660102
E	Interruttore spazzole COD.660102	Brush switch COD.660102	Bürste Schalter COD.660102	Interrupteur brosses COD.660102	Interruptor cepillo COD.660102
F	Scheda controllo motoriduttore spazzola COD.660103	Brush motor control board COD.660103	Bürstenmotor Steuerkarte COD.660103	Brosse tableau commande de moteur COD.660103	Tarjeta de control del motor del cepillo COD.660103
G	Microinterruttore COD.650071	Microswitch COD.650071	Mikroschalter COD.650071	Micro interrupteur COD.650071	Microinterruptor COD.650071
H	Elettrovalvola COD. LR.3693	Electrovalve COD. LR.3693	Elektroventil COD. LR.3693	Electrovalve COD. LR.3693	Electroválvula COD. LR.3693
I	Motoriduttore COD.610087	Motor reducer COD.610087	Getriebemotor COD.610087	Motoreducteur COD.610087	Motorreductor COD.610087
L	Aspiratore COD.900892	Vacuum cleaner COD.900892	Staubsauger COD.900892	Aspirateur COD.900892	Aspirador COD.900892

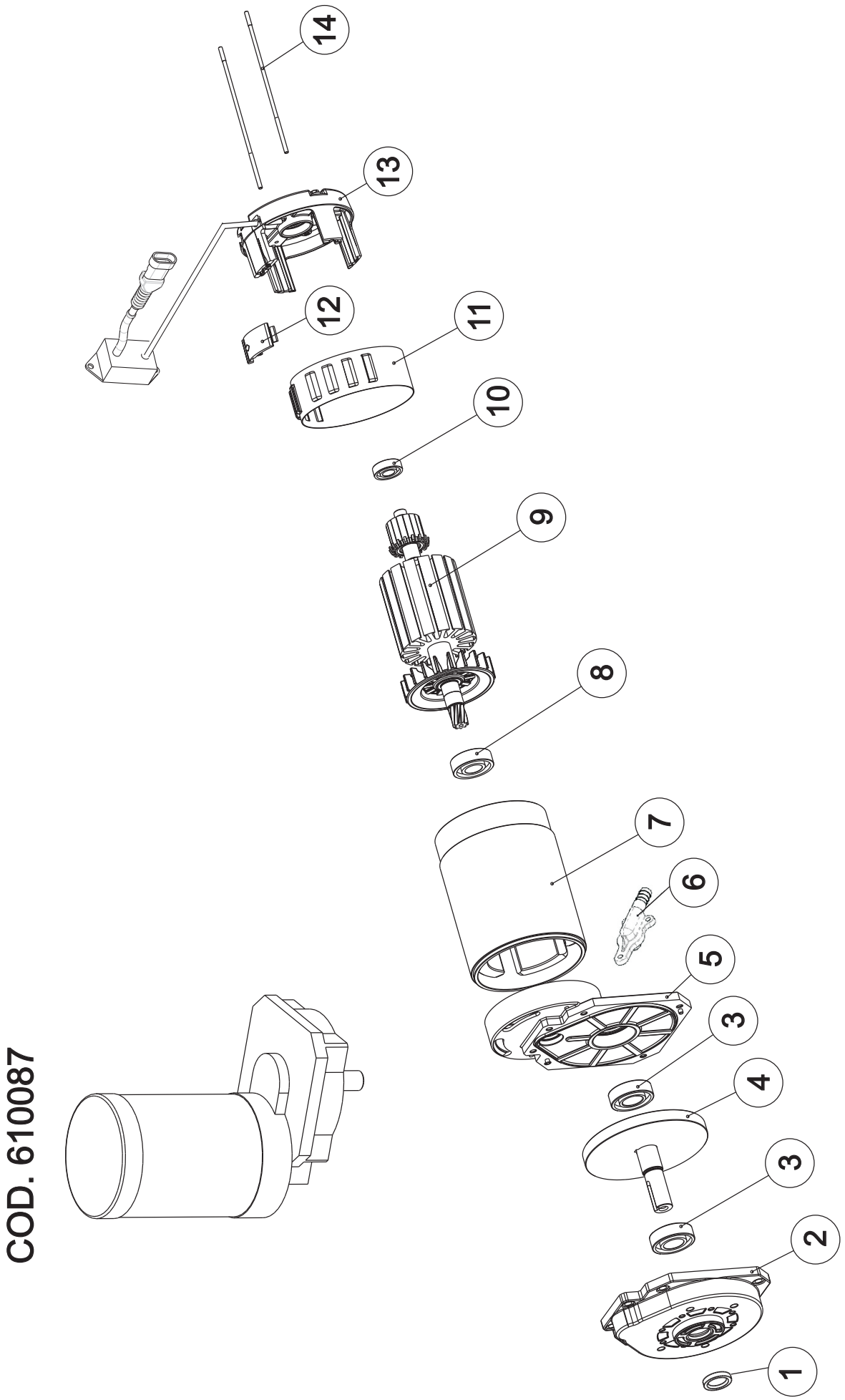

COD. 610087

MOTORIDUTTORE - MOTOR REDUCER - GETRIEBEMOTOR - MOTOREDUCTEUR - MOTORREDUCTOR

Ricambi non disponibili a magazzino, ordinabili solo su richiesta
Spare parts not available on stock, but only upon request
Rechanges pas disponibles en stock, mais seulement sur demande
Repuestos no disponibles en stock, pero solo previa so solicitud
Ersatzteile nicht verfügbar auf Lager, aber nur auf Anfrage

N°	Codice N° Part. No. Code Nr.	Quantità Quantity Anzahl	Descrizione	Description	Bezeichnung	Description	Descripción
1	610099	1	Tenuta riduttore	Gearbox seal	Getriebedichtung	Joint de boîte	Engranaje de sellado
2	610222	1	Coperchio	Cover	Deckel	Couvercle	Tapa
3	610094	2	Cuscinetto 6005 ZZ	Bearing 6005 ZZ	Lager 6005 ZZ	Roulement 6005 ZZ	Cojinete 6005 ZZ
4	610223	1	Assieme albero	Shaft assembled	Wellenanordnung	Ensemble d'arbre	Conjunto de ej
5	610224	1	Corpo riduttore	Gearbox housing	Getriebegehäuse	Carter de transmission	Vivienda caja cambios
6	610225	1	Raccordo ingresso acqua	Water input joint	Wassereingang Verbindung	Raccord entrée d'eau	Enlace entrada agua
7	610234	1	Stator	Stator	Stator	Stator	Stator
8	410016	1	Cuscinetto 6203 2RS	Bearing 6203 2RS	Lager 6203 2RS	Roulement 6203 2RS	Cojinete 6203 2RS
9	610235	1	Indotto	Motor armature	Motoranker	Induite moteur	Inducido del motor
10	410040	1	Cuscinetto 6001 2RS	Bearing 6001 2RS	Lager 6001 2RS	Roulement 6001 2RS	Cojinete 6001 2RS
11	610230	1	Fascetta calotta spazzole	Removable brush cover	Abnehmbarer Bürstenabdeckung	Couvercle de la brosse amovible	Cepillo cubierta extraíble
12	610231	1	Gancio fascetta	Safety hook	Sicherheitshaken	Crochet de sécurité	Gancho de seguridad
13	610237	1	Calotta porta spazzole	Cap brush holders	Cap bürstenhalter	Porte-balais cap	Portaescobillas cap
14	610233	2	Tirante motore	Motor tie rod	Motor zuganker	Verboquet moteur	Tirante motor

LISTA RICAMBI CONSIGLIATI

LISTA A (MATERIALI DI CONSUMO)
LIST A (WEARABLE MATERIAL)
LISTE A (ABNUTZUNGSMATERIAL)
LISTE A (MATERIELLES DE CONSOMMATION)
LISTA A (MATERIALES DE CONSUMO)

Codice N° Part. No. Code Nr.	Quantità Quantity Anzahl	Descrizione	Description	Bezeichnung	Description	Descripción
330178	2	Volantino	Handwheel	Handrad	Volant	Volante
310374	1	Antischiuma	Antifoam	Antischaum	Antimousse	Antiespuma
330023	1	Manopola	Plate handle	Handgriff	Poignee plate	Manopla
330179	1	Anello OR	OR Ring	OR Ring	Ring OR	Anillo OR
340104	1.95 mt	Guarnizione	Gasket	Dichtung	Garniture	Guarniccione
360463	1	Lama linatex	Linatex blade	Sauggummi aus linatex	Bavette en linatex	Lámina en linatex
360464	1	Lama linatex	Linatex blade	Sauggummi aus linatex	Bavette en linatex	Lámina en linatex
360470	1	Filtro	Filter	Filter	Filtre	Filtro
440056	1	Ruota pivottante	Wheel	Rad	Roue	Rueda
490478	1	Filtro con fascetta	Filter with clamp	Filter mit streifband	Filtre avec collier	Filtro con abrazadera
490575	1	Kit tubo scarico	Drain Pipe Kit	Drainhose Kit	Kit du tuyau d'échappement	Kit de tubo de descarga
490576	1	Filtro completo	Complete filter	Kompletter Filter	Filtre complete	Filtro completo
440059	1	Ruota	Wheel	Rad	Roue	Ruedas
520084	1	Blocca disco	Locking disc	Blockierung Scheibe	Fixation disque	Bloqueo disco
520111	1	Flangia traino spazzola	Hook disc flange	Einhängen Scheibe	Accrochage disque	Disco de enganche
520126	1	Spazzola ppl Ø0.9	Brush in ppl Ø0.9	Bürste aus PPL Ø0.9	Brosse en ppl Ø0.9	Cepillo en ppl Ø0.9
520127	1	Spazzola ppl Ø0.6	Brush in ppl Ø0.6	Bürste aus PPL Ø0.6	Brosse en ppl Ø0.6	Cepillo en ppl Ø0.6
520128	1	Disco trascinatore	Pad holder	Bremsbelaghalter	Plateau porte disque	Disco de remolque
520136	1	Spazzola tinex Ø1.2	Brush tinex Ø1.2	Bürste Tinex Ø1.2	Brosse tinex Ø1.2	Cepillo tinex Ø1.2
560082	1	Fune sollevamento	Lifting rope	Aufhebungsseil	Câble soulèvement	Cable
640343	4	Carboncino	Carbon	Kohle	Charbon	Escobilla
650071	1	Microinterruttore	Microswitch	Mikroschalter	Micro interrupteur	Microinterruptor
660102	2	Interruttore	Switch	Schalter	Interrupteur	Interruptor
LR.3693	1	Elettrovalvola	Electrovalve	Elektroventil	Electrovalve	Electroválvula
680468	1	Tubo livello acqua	Solution level hose	Frischwasser Stand Schlauch	Tuyau niveau eau	Tubo nivel de agua
680499	1	Tubo tergipavimento	Squeegee hose	Saugfuss Rohr	Tuyau suceur	Tubo boquilla aspiración
640339	2	Carboncino	Carbon	Kohle	Charbon	Escobilla
900892	1	Motore aspirazione	Vacuum motor	Vakuum Motor	Moteur aspiration	Motor aspiración
M30324	0.9 mt	Guarnizione	Gasket	Dichtung	Garniture	Guarniccione

LISTA B (MATERIALI PER INTERVENTI ORDINARI)
LIST B (MATERIAL FOR ORDINARY MAINTENANCE)
LISTE B (MATERIAL FÜR ORDENTLICHE WARTUNG)
LISTE B (MATERIELLES POUR OPERATIONS ORDINAIRES)
LISTA B (MATERIALES PARA OPERACIONES ORDINARIAS)

Codice N° Part. No.	Quantità Quantity	Descrizione	Description	Bezeichnung	Description	Descripción
M12154	1	Valvola a sfera	Valve	Ventil	Valve à sphère	Válvula esférica
200207	1	Lamierino	Sheet metal	Blech	Plaque	Placa
200208	1	Lamierino	Sheet metal	Blech	Plaque	Placa
310348	1	Guarnizione	Gasket	Dichtung	Garniture	Guarniccione

Codice N° / Part. No.	Quantità / Quantity	Descrizione	Description	Bezeichnung	Description	Descripción
310371	1	Tappo	Cap	Pfropfen	Bouchon	Tapón
310372	1	Protezione spina	Plug protection	Stecker Schutz	Protection cheville	Protección enchufe
310373	2	Fascetta	Clamp	Streifband	Collier	Abrazadera
310378	1	Supporto filtro	Filter support	Filter Unterstützung	Support de filtre	Soporte filtro
310383	1	Manicotto	Pipe coupling	Muffe	Manchon	Manguito
310384	3	Guarnizione	Gasket	Dichtung	Garniture	Guarniccione
310385	1	Manicotto	Pipe coupling	Muffe	Manchon	Manguito
310386	1	Guarnizione	Gasket	Dichtung	Garniture	Guarniccione
310387	1	Ghiera	Bush	Zwinge	Frette	Zuncho
310408	4	Paracolpi	Bumper	Stoßfänger	Pare-chocs	Parachoque
330011	2	Tappo	Cap	Pfropfen	Bouchon	Tapón
330031	1	Manopola	Plate handle	Handgriff	Poignee plate	Manopla
330096	1	Volantino	Handwheel	Handrad	Volant	Volante
330180	2	Passacavo	Fairled	Seilführungsrolle	Joint chaumard	Guarnición pasteca
330193	1	Tappo	Cap	Pfropfen	Bouchon	Tapón
360465	1	Lama OLIRES	OLIRES blade	Sauggummi OLIRES	Bavette OLIRES	Lámina OLIRES
360466	1	Lama OLIRES	OLIRES blade	Sauggummi OLIRES	Bavette OLIRES	Lámina OLIRES
490593	1	Paraspruzzi completo	Splash guard	Spritzgummi	Garde-boue	Parasalpicaduras
490600	1	Coppia molle	Pair of springs	Paar Federn	Paire de ressorts	Par de muelles
550121	1	Molla a gas	Spring	Feder	Ressort	Muelle de gas
550109	1	Molla	Spring	Feder	Ressort	Resorte
550110	1	Molla	Spring	Feder	Ressort	Resorte
580108	1	Fascetta	Clamp	Streifband	Collier	Abrazadera
580196	1	Fascetta	Clamp	Streifband	Collier	Abrazadera
640351	1	Fusibile 6.3A-250V	Fuse 6.3A-250V	Sicherung 6.3A-250V	Fusible 6.3A-250V	Fusible 6.3A-250V
680363	1	Valvola a sfera	Valve	Ventil	Valve à sphère	Válvula esférica
710449	2	Vite TTQST 5x25	Screw	Schraube	Vis	Tornillo
710450	2	Vite TTQST 5x35	Screw	Schraube	Vis	Tornillo
710451	4	Vite TTQST 5x45	Screw	Schraube	Vis	Tornillo
720075	8	Dado ad alette	Wing nut	Flügelmutter	Ecrou à oreilles	Tuerca de mariposa
720077	1	Dado	Nut	Mutter	Ecrou	Dado
900696	1	Tubo	Hose	Rohr	Tuyau	Tubo
M30175	0.24 mt	Adesivo antiscivolo	Anti-slip sticker	Gletsicherer aufkleber	Etiquette antidérapant	Etiqueta antideslizante

LISTA C (MATERIALI PER INTERVENTI STRAORDINARI)
LIST C (MATERIAL FOR EXTRAORDINARY MAINTENANCE)
LISTE C (MATERIAL FÜR AUßERORDENTLICHE WARTUNG)
LISTE C (MATERIELLES POUR OPERATIONS EXTRAORDINAIRES)
LISTA C (MATERIALES PARA OPERACIONES EXTRAORDINARIAS)

Codice N° / Part. No.	Quantità / Quantity	Descrizione	Description	Bezeichnung	Description	Descripción
610087	1	Motoriduttore	Motor reducer	Getriebemotor	Motoreducteur	Motorreductor
640329	1	Filtro antidisturbo	Noise filter	Entstörfilter	Filtre antibruit	Filtro de ruido
660103	1	Scheda controllo motoriduttore spazzola	Brush motor control board	Bürstenmotor Steuerkarte	Brosse tableau de commande de moteur	Tarjeta de control del motor del cepillo
LR.3260	1	Staffa protezione cavo	Bracket cable protection	Bracket Kabelschutz	Protection du câble de support	Protección de cables Soporte
LR.6076	1	Cavo alimentazione	power cable	Stromkabel	Câble électrique	Cable de alimentación