LISTA PEZZI DI RICAMBIO
SPARE PARTS LIST
ERSATZTEILELISTE
LISTE DES PIECES DETACHEES
LISTA PIEZAS DE RICAMBIO

RIDER 1201 EB

EUREKA S.P.A. UNIPERSONALE
VIA DELL'ARTIGIANATO 30/ 32, 35013 CITTADELLA (PD) ITALY
TEL. +39.049.94.81.800 FAX. +39.049.94.81.899
INTERNET: WWW.EUREKASWEEPERS.COM E-MAIL: INFO@EUREKASWEEPERS.COM

INDICE - TABLES OF CONTENTS - INHALTSVERZEICHNIS - INDEX DES CONTENUS - ÍNDICE

I	GB	D	F	ES	TAV
CARROZZERIA	BODY	KAROSSERIE	CARROSSERIE	CARROCERÍA	1
GRUPPO VOLANTE/ RUOTE POST./FRENI	STEERING WHEEL/ REAR WHEELS/ BRAKE ASSEMBLY	LENKRAD/RADER/ BREMSE GRUPPE	GROUPE VOLANT/ ROUES ARRIERE/ FREINS	GRUPO VOLANTE/ RUEDAS/FRENOS	2
GRUPPO FILTRI E GOMME PARAPOLVERE	RUBBER FLAP AND FILTRE ASSEMBLY	FILTER UND DICHTSTREIFEN GRUPPE	GROUPE FILTRES ET BAVETTE PARE-POUSSIERE	GRUPO FILTRO Y GOMAS PARAPOLVO	3
SPAZZOLA CENTRALE	MAIN BRUSH	HAUPTBUERSTE	BROSSE CENTRALE	CEPILLO CENTRAL	4
SPAZZOLE LATERALI	SIDE BRUSHES	SEITEBESEN	BROSSES LATERALES	CEPILLOS LATERALES	5
GRUPPO ASPIRAZIONE E CASSETTO	CONTAINER AND VACUUM ASSEMBLY	ABSAUGUNG UND BEHÄLTER GRUPPE	GROUPE ASPIRATION ET BAC A DECHET	GRUPO ASPIRACION Y CONTENEDOR	6
MOTORUOTA E MOTORE ELETTRICO	DRIVE WHEEL AND ELECTRIC MOTOR	ANTRIEBSRADER UND ELECTRISCHE MOTOR	ROUE MOTRICE ET MOTEUR ELECTRIQUE	MOTORRUEDA Y MOTOR ELECTRICO	7
KIT ASPIRAPOLVERE (OPTIONAL)	VACUUM CLEANER KIT (OPTIONAL)	KIT ASPIRATEUR (OPTIONEL)	STAUBSAUGER KIT (OPTIONAL)	KIT ASPIRADORA (OPTIONAL)	8
KIT CARENATURA CORAZZATA (OPTIONAL)	REINFORCED, METAL SIDE HOODS (OPTIONAL)	VERSTÄRKTE HAUBE KIT (OPTIONAL)	KIT PANNEAUX RENFORCES (OPTIONEL)	PANELES LATERALES REFORZADOS (OPTIONAL)	9
PARTICOLARI DI FORNITURA (OPTIONAL)	ACCESSORIES (OPTIONAL)	ZUBERHÖRTEILE (OPTIONAL)	ACCESSOIRES (OPTIONAL)	ACCESORIOS (OPTIONAL)	10
KIT TETTUCCIO (OPTIONAL)	OVERHEAD GUARD KIT (OPTIONAL)	FAHRERSCHUTZDACH-KIT (OPTIONAL)	KIT TOIT DE PROTECTION (OPTIONAL)	KIT DE TECHO (OPTIONAL)	11
KIT BILANCINO	HARNESS KIT	GESCHIRR KIT	KIT HARNAIS	KIT APROVECHAR	12

SCHEMI ELETTRICI - WIRING DIAGRAMS - ELEKTRISCHE SCHALTPLÄNE - SCHÉMAS ÉLECTRIQUES - DIAGRAMAS ELECTRICOS

SCHEMA IMPIANTO ELETTRICO TRAZIONE	ELECTRIC PLAN: TRACTION	ELECTRISCHE INSTALLIERUNGSPLAN: ANTRIEB	SCHEME ELECTRIQUE TRACTION	ESQUEMA IMPIANTO ELETRICO TRACCION	13
SCHEMA IMPIANTO ELETTRICO SERVIZI	ELECTRIC PLAN FOR SERVICES	INSTALLIERUNGSPLAN: ELECTRISCHE ANLAGE	SCHEME ELECTRIQUE POUR SERVICES	ESQUEMA IMPIANTO ELECTRICO SERVICIOS	14
MOTORUOTA	DRIVE WHEEL	ANTRIEBSRAD	MOTO-ROUE	MOTORUEDA	15
MOTORE ELETTRICO	ELECTRIC MOTOR	ELEKTROMOTOR	MOTEUR ELECTRIC	MOTOR ELECTRICO	16

DATA ULTIMO AGGIORNAMENTO: 13/12/2021
DATE OF THE LAST UPDATE: 13/12/2021

	= ATTREZZATURE / TOOLS

KIT CARENATURE COMPLETO - COMPLETE FAIRING KIT - KIT CARENAGE COMPLET KOMPLETTE PLASTIK VERSCHALUNG - KIT CARENADO COMPLETO

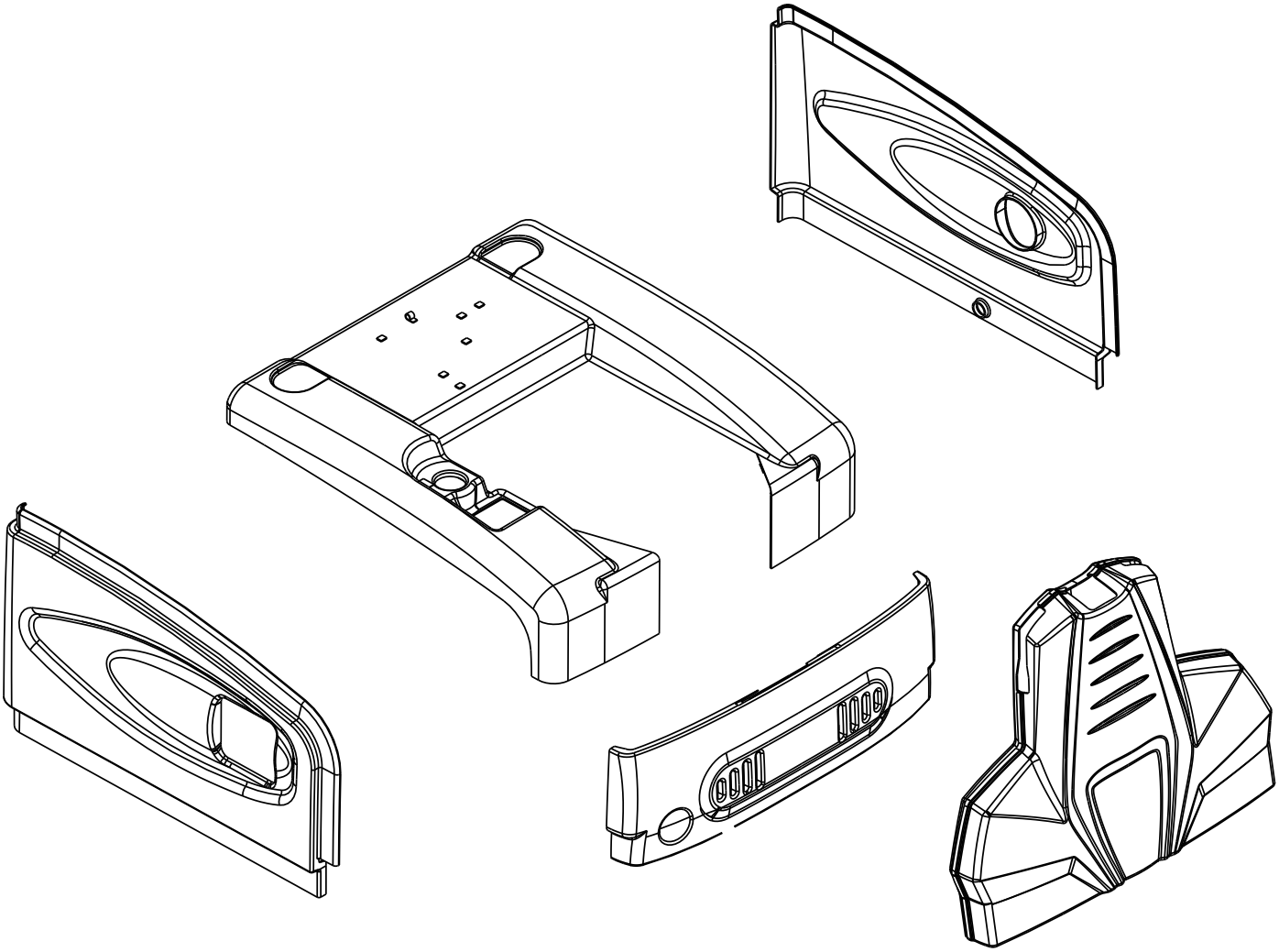

N°	Codice N° Part. No. Code Nr.	Quantità Quantity Anzahl	Descrizione	Description	Bezeichnung	Description	Descripción
1	490876	1	Kit carenature verde EB	Fairing kit green EB	Plastik vershalung gruen EB	Kit carenage vert EB	Kit carenature verde EB
1	490877	1	Kit carenature grigio EB	Fairing kit grey EB	Plastik vershalung grau EB	Kit carenage gris EB	Kit carenature gris EB

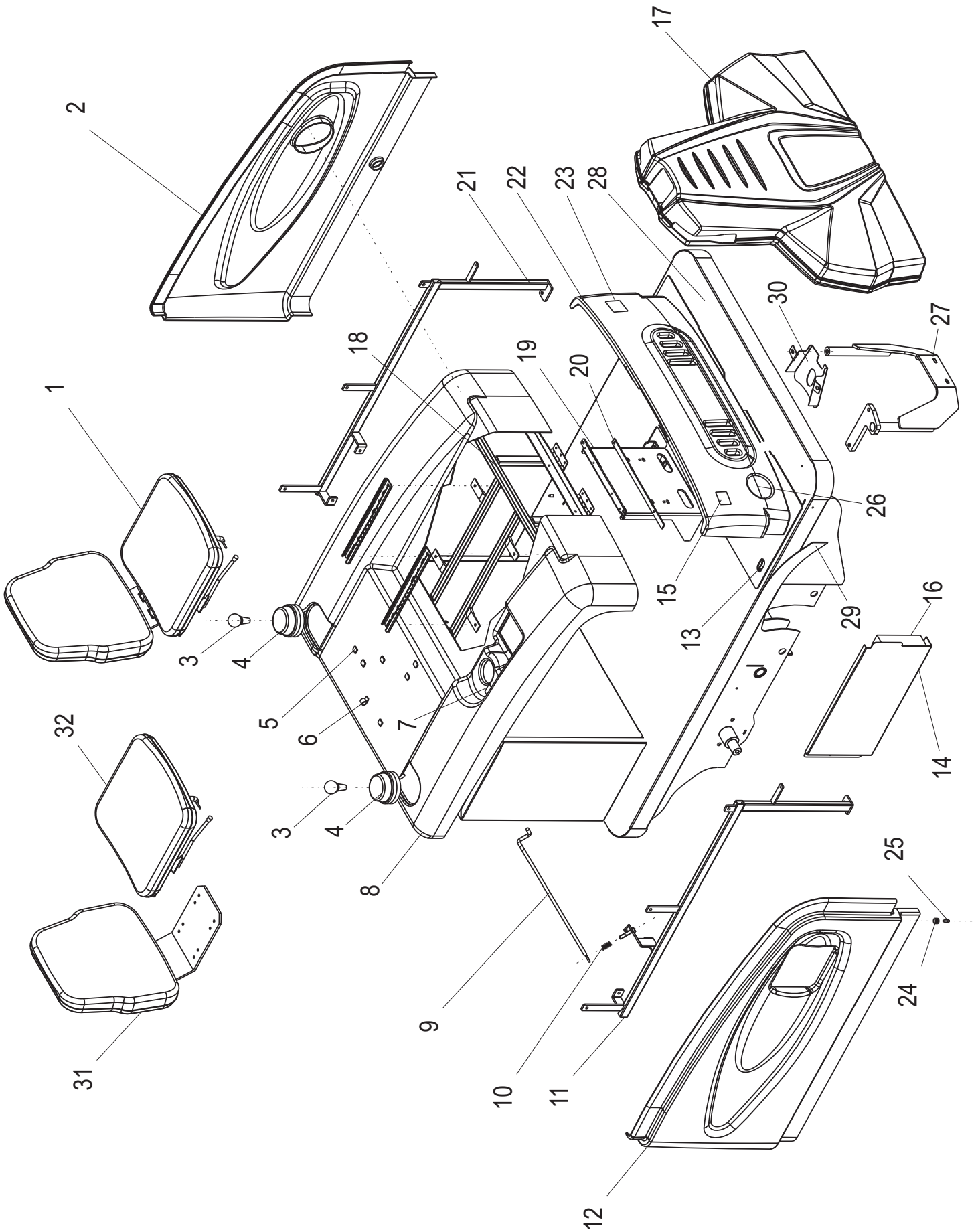
1
2
3
4
5
6
7
8
9
10
11
12
13
14
15
16
17
18
19
20
21
22
23
24
25
26
27
28
29
30
31
32

CARROZZERIA - BODY - KAROSSERIE - CARROSSERIE - CARROCERÍA

N°	Codice N° Part. No. Code Nr.	Quantità Quantity Anzahl	Descrizione	Description	Bezeichnung	Description	Descripción
1	580250	1	Sedile completo	Complete seat	Complete Seat	Siège complét	Asiento completo
2	490411	1	Pannello cofano sinistro VERDE EUREKA	Hood panel lh GREEN EUREKA	Deckel Links GRUEN EUREKA	Panneau gauche VERT EUREKA	Panle izquierdo VERDE EUREKA
	490637	1	Pannello cofano sinistro GRIGIO RAL 7038	Hood panel lh GREY RAL 7038	Deckel Links GRAU RAL 7038	Panneau gauche GRIS RAL 7038	Panel izquierdo GRIS RAL 7038
3	670056	2	Lampadina 24V	Bulb 24V	Bulb 24V	Ampoule 24V	Bombilla 24V
4	670055	2	Lampeggiante	Flashing lamp	Flashing lamp	Girophare	Faro giratorio
5	M21040	8	Fascetta adesiva	Clamp adhseive	Clamp adhseive	Adhesif pour bandes	Adesivo por fajas
6	640028	1	Fascetta	Clamp	Clamp	Bande	Faja
7	510019	1	Adesivo	Adhesive	Adhesive	Adhesif	Adhesivo
8	490798	1	Cofano superiore VERDE EUREKA	Upper hood GREEN EUREKA	Motorhaube GRUEN EUREKA	Coffre VERT EUREKA	Tapa VERDE EUREKA
	490799	1	Cofano superiore GRIGIO RAL 7038	Upper hood GREY RAL 7038	Motorhaube GRAU RAL 7038	Coffre GRIS RAL 7038	Tapa GRIS RAL 7038
9	120171	1	Asta cofano	Hood rod	Hood rod	Barre du coffre	Asta de la tapa
10	550022	1	Molla	Spring	Spring	Ressort	Resorte
11	120158	1	Sostegno destro	Right support	Rechts support	Soutien droit	Sosten derecho
12	490409	1	Pannello cofano destro VERDE EUREKA	Right hood panel GREEN EUREKA	Deckel Rechts GRUEN EUREKA	Panneau droit VERT EUREKA	Panel derecho VERDE EUREKA
	490206	1	Pannello cofano destro GRIGIO RAL 7038	Right hood panel GREY RAL 7038	Deckel Rechts GRAU RAL 7038	Panneau droit GRIS RAL 7038	Panel derecho GRIS RAL 7038
13	360460	1	Tappeto	Rubber carpet	Rubber carpet	Tapis	Alfombra
14	120134	1	Fianchetto	Side lid	Side lid	Couvercle lateral	Tapa lateral
15	510021	1	Etichetta	Sticker	Sticker	Adhesif	Etiqueta
16	360506	2	Spugna	Sponge	Sponge	Esponge	Esponja
17	490804	1	Musetto anteriore VERDE EUREKA	Front hood GREEN EUREKA	Vordere Schnauze GRUEN EUREKA	Frontal du coffre VERT EUREKA	Frontal tapa VERDE EUREKA
	490805	1	Musetto anteriore GRIGIO RAL 7038	Front hood GREY RAL 7038	Vordere Schnauze GRAU RAL 7038	Frontal du coffre GRIS RAL 7038	Frontal tapa GRIS RAL 7038
18	120201	1	Supporto cofano	Hood support	Hood support	Support du coffre	Soporte de la tapa
19	120157	1	Piastra	Plate	Plate	Plaque	Plancha
20	110112	1	Piatto	Plate	Plate	Plat	Plato
21	120159	1	Sostegno sinistro	Left support	Links support	Soutien gauche	Sosten izquierdo
22	490800	1	Pannello frontale VERDE EUREKA	Front panel GREEN EUREKA	Motorhaube Vorne GRUEN EUREKA	Panneau anterieur VERT EUREKA	Tapa anteriora VERDE EUREKA
	490801	1	Pannello frontale GRIGIO RAL 7038	Front panel GREY RAL 7038	Motorhaube Vorne GRAU RAL 7038	Panneau anterieur GRIS RAL 7038	Tapa anteriora GRIS RAL 7038
23	510020	1	Etichetta	Sticker	Sticker	Adhesif	Etiqueta
24	330061	8	Anello in gomma	Rubber ring	Rubber ring	Bague en gomme	Anillo goma
25	210116	8	Piolo	Lock pin	Lock pin	Pivot	Pernio
26	200189	1	Disco	Disc	Disc	Disque	Disco
27	120868	1	Paracolpi	Bumper	Bumper	Pare-chocs	Parachoque
28	130413	1	Scocca	Chassis	Chassis	Chassis	Chasis
29	510012	1	Paraurti L= 3,70m	Bumper L= 3,70m	Bumper L= 3,70m	Parechocs L= 3,70m	Parachoque L= 3,70m
30	110818	1	Protezione	Protection	Schutz	Protection	Proteccion
31	580297	1	Schienale **SOLO SU RICHIESTA 4/5 SETTIMANE**	Seatback **ONLY REQUEST 4/5 WEEKS**	Rückenlehne **AUF WUNSCH 4/5 WOCHEN**	Dossier du siège **QUE SUR DEMANDE 4/5 SEMAINES**	Respaldo **SOLO SOLICITUD 4/5 SEMANAS**
32	580298	1	Seduta **SOLO SU RICHIESTA 4/5 SETTIMANE**	Seat base **ONLY REQUEST 4/5 WEEKS**	Sitzpolster **AUF WUNSCH 4/5 WOCHEN**	Soubassement du siège **QUE SUR DEMANDE 4/5 SEMAINES**	Asiento **SOLO SOLICITUD 4/5 SEMANAS**

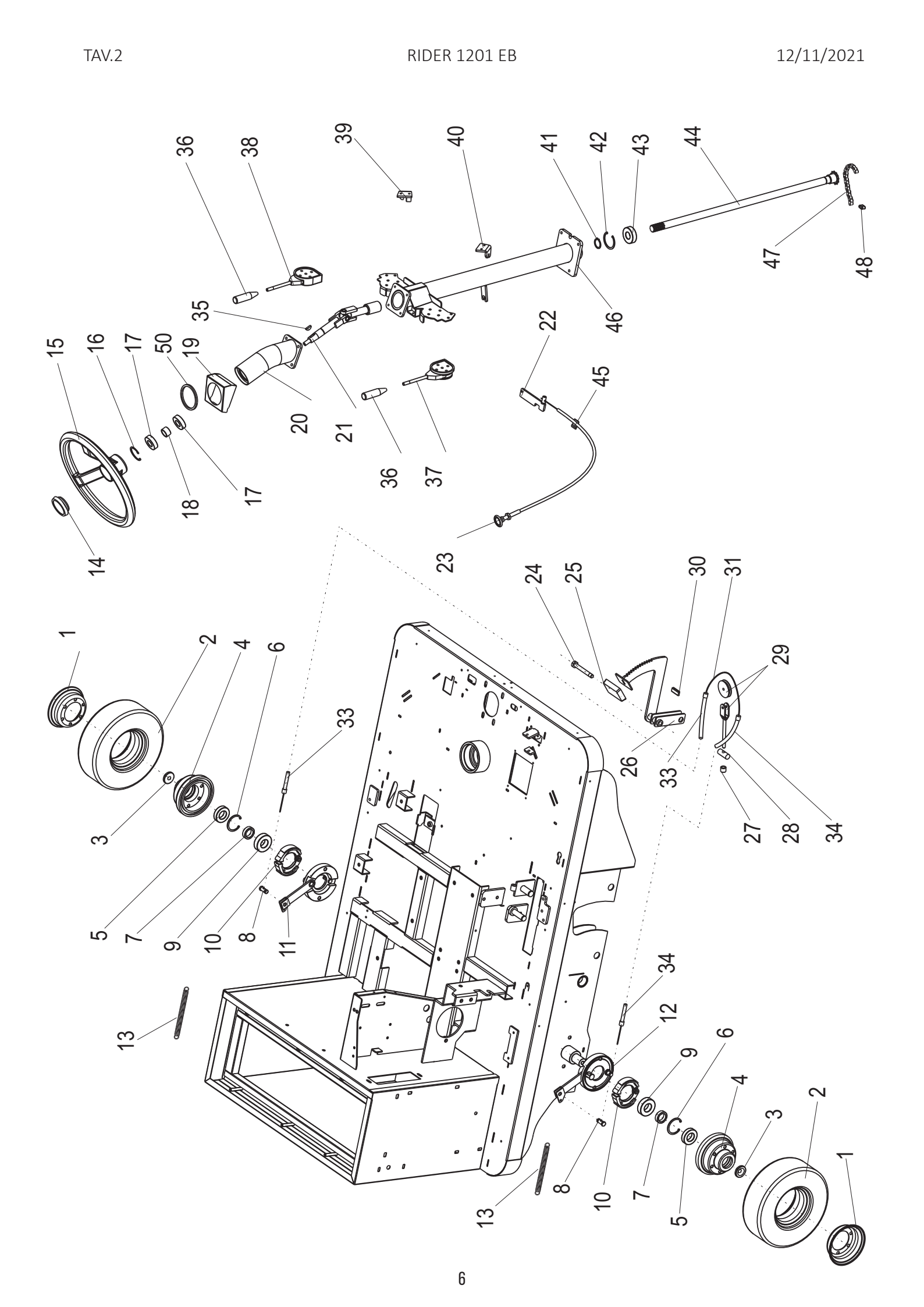
1
2
3
4
5
6
7
8
9
10
11
12
13
14
15
16
17
18
19
20
21
22
23
24
25
26
27
28
29
30
31
33
34
35
36
37
38
39
40
41
42
43
44
45
46
47
48
50

GRUPPO VOLANTE/RUOTE POST./FRENI - STEERING WHEEL/REAR WHEELS/BRAKE ASSEMBLY - LENKRAD/RADER/BREMSE GRUPPE - GROUPE VOLANT/ ROUES ARRIERE/ FREINS - GRUPO VOLANTE/RUEDAS/FRENOS

N°	Codice N° Part. No. Code Nr.	Quantità Quantity Anzahl	Descrizione	Description	Bezeichnung	Description	Descripción
1	220013	2	Semicerchio	Wheel rim	Aussere Halbscheibe	Demi-cercle	Semi-circulo
2	440066	2	Anello in gomma	Rubber ring	Gummiring	Bague en gomme	Anillo goma
3	210601	2	Rondella perno post.	Rear pin washer	Scheibe	Rondelle pivot post	Rondana
4	260020	2	Mozzo ruota	Wheel hub	Rodnabe	Moyeau pour roue	Soporte por rueda
5	410008	2	Cuscinetto	Bearing	Lager	Palier	Cojinete
6	740020	2	Anello seeger	Ring	Ring	Bague	Anillo
7	210588	2	Distanziale	Spacer	Abstandbüchse	Entretoise	Riostra
8	570033	2	Morsetto freni	Brake clamp	Bremse klemme	Borne freins	Borne freno
9	410015	2	Cuscinetto	Bearing	Lager	Palier	Rodamiento
10	580058	2	Ganasce	Clamps	Bremsbacke	Machoires	Ceppos
11	130090	1	Flangia freno sinistro	Left brake flange	Linke Bremse Flansch	Bride frein gauche	Arandela freno izquierdo
12	130091	1	Flangia freno destro	Right brake flange	Rechte Bremse Flansch	Bride frein droite	Arandela freno derecho
13	550031	2	Molla	Spring	Feder	Ressort	Resorte
14	330060	1	Tappo volante	Cap	Propfen	Bouchon volant	Tapon volante
15	280012	1	Volante	Steering wheel	Lenkrad	Volant	Volante
16	740026	1	Anello seeger	Ring	Ring	Bague	Anillo
17	410006	2	Cuscinetto	Bearing	Lager	Palier	Rodamiento
18	210627	1	Distanziale	Spacer	Abstandbüchse	Entretoise	Riostra
19	110861	1	Coperchio	Cover	Deckel	Couvercle	Tapa
20	130406	1	Tubo supporto sterzo	Steering wheel support hose	Rohrunterstützung Lenk	Tuyau support direction	Tubo soporte dirección
21	130411	1	Snodo	Hinge	Gelenk	Articulation	Articulacion
22	110110	1	Fermo pedale	Pedal locking	Blockerungspedal	Arret du pédale	Parado de el freno
23	560012	1	Pomello	Handle	Knopf	Guidon	Manillar
24	710055	1	Vite	Screw	Schraube	Pivot	Pernio
25	330029	1	Copripedale	Pedal cover	Pedaldeckel	Couvre pédale	Cubri-pedal
26	130400	1	Pedale freno	Brake pedal	Bremse Pedal	Pedale frein	Pedal Freno
27	210115	1	Distanziale	Spacer	Abstandbüchse	Entretoise	Riostra
28	110109	1	Barilotto	Cylinder	Cylindre	Baricaut	Cilindro
29	490955	1	Tendifilo	Cable tensioner	Drahtspanner	Tenderu à fil	Tende-hilo
30	360045	1	Gommino	Rubber	Gummi	Gomme	Goma

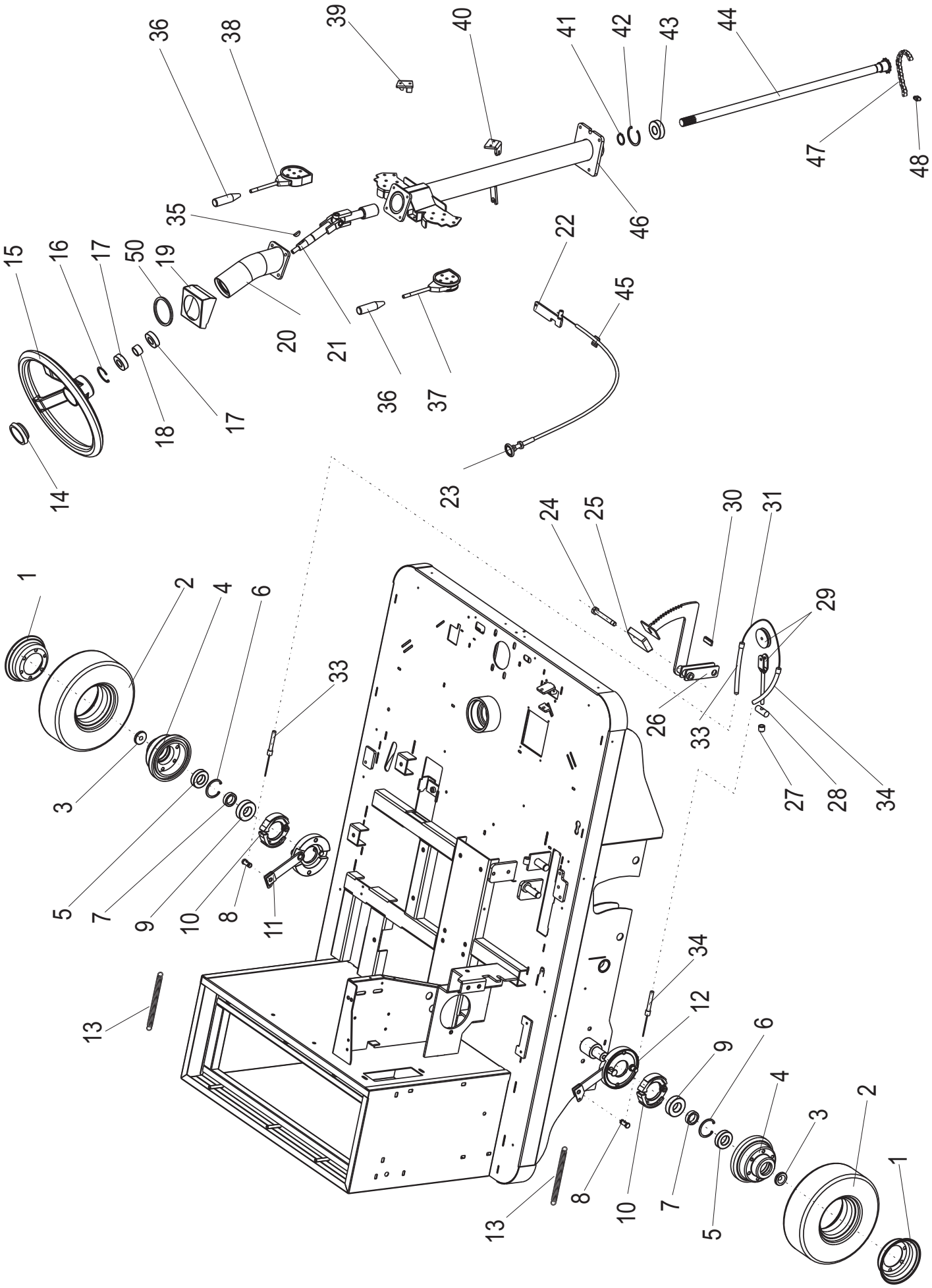
1
2
3
4
5
6
7
8
9
10
11
12
13
14
15
16
17
18
19
20
21
22
23
24
25
26
27
28
29
30
31
33
34
35
36
37
38
39
40
41
42
43
44
45
46
47
48
50

GRUPPO VOLANTE/RUOTE POST./FRENI - STEERING WHEEL/REAR WHEELS/BRAKE ASSEMBLY - LENKRAD/RADER/BREMSE GRUPPE - GROUPE VOLANT/ ROUES ARRIERE/ FREINS - GRUPO VOLANTE/RUEDAS/FRENOS

N°	Codice N° Part. No. Code Nr.	Quantità Quantity Anzahl	Descrizione	Description	Bezeichnung	Description	Descripción
31	570038	1	Filo	Thread	Draht	Fil	Hilo
33	570035	1	Guaina	Sheath	Umhuellung	Gaine	Vaina
34	570034	1	Guaina	Sheath	Umhuellung	Gaine	Vaina
35	750009	1	Linguetta	Key	Keil	Languette	Lingueta
36	330031	1	Manopola	Plate handle	Handgriff	Poignee plate	Manopla
37	560015	1	Leva spazzola laterale destra **Fino telaio 12010173**	Right side brush lever **Up to frame 12010173**	Handhebel Rechts **Bis Gestell 12010173**	Levier brosse lateral droite **Jusqu'au 12010173**	Palanca cepillo lateral derecho **Hasta el 12010173**
	560084	1	Leva spazzola laterale destra **Dal telaio 12010174**	Right side brush lever **From frame 12010174**	Handhebel Rechts **Vom Gestell 12010174**	Levier brosse lateral droite **A partir du 12010174**	Palanca cepillo lateral derecho **Desde el 12010174**
38	560014	1	Leva spazzola laterale sinistro **Fino telaio 12010173**	Left side brush lever **Up to frame 12010173**	Handhebel Links **Bis Gestell 12010173**	Levier brosse lateral gauche **Jusqu'au 12010173**	Palanca cepillo lateral izquierdo **Hasta el 12010173**
	560083	1	Leva spazzola laterale sinistro **Dal telaio 12010174**	Left side brush lever **From frame 12010174**	Handhebel Links **Vom Gestell 12010174**	Levier brosse lateral gauche **A partir du 12010174**	Palanca cepillo lateral izquierdo **Desde el 12010174**
39	200024	1	Aggancio leva sinistro	Left lever hook	Hebelhaken links	Accrochement levier gauche	Enganche palanca izquierda
40	200025	1	Aggancio leva destro	Right lever hook	Hebelhaken rechts	Accrochement levier droite	Enganche palanca derecha
41	740004	1	Anello seeger	Ring	Ring	Bague	Anillo
42	740020	1	Anello seeger	Ring	Ring	Bague	Anillo
43	410032	1	Cuscinetto	Bearing	Lager	Palier	Rodamiento
44	230097	1	Albero	Shaft	Welle	Arbre	Arbol
45	110111	1	Staffa	Support	Halter	Support	Soporte
46	130407	1	Tubo sterzo	Steering wheel support hose	Rohrunterstützung Lenk	Tuyau support direction	Tubo soporte dirección
47	460054	1	Catena	Chain	Kette	Chaine	Cadena
48	460007	1	Giunto	Joint	Gelenk	Articulation	Articulacion
50	330189	1	Guarnizione	Protection	Schutz	Protection	Proteccion

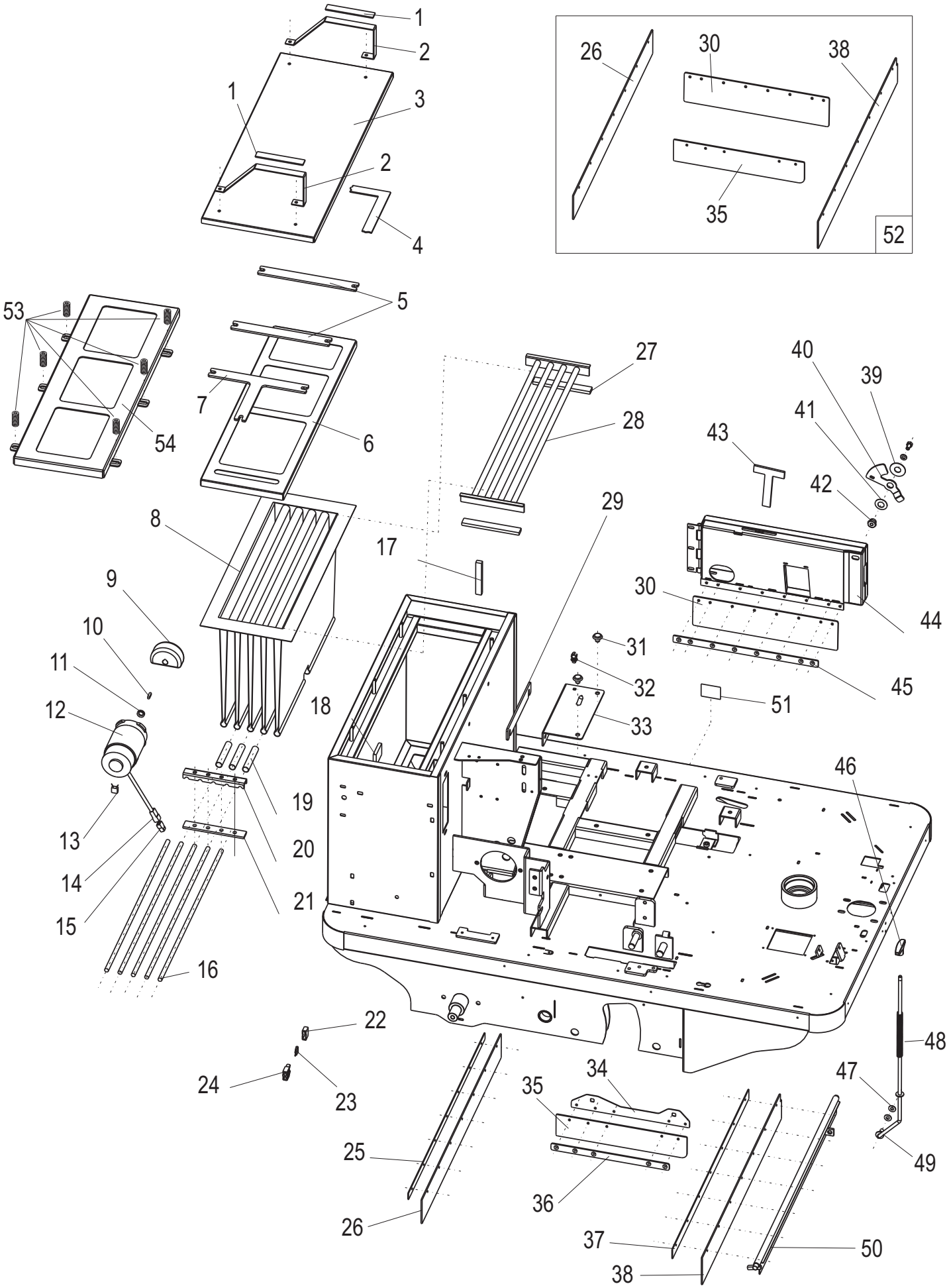
1
2
1
3
2
4
26
30
38
35
52
5
53
27
40
39
7
28
41
43
54
6
42
29
8
17
9
30
44
10
31
11
32
45
12
18
51
33
46
19
13
20
14
21
15
16
22
48
24
23
34
47
35
25
49
36
26
37
50
38

GRUPPO FILTRI E GOMME PARAPOLVERE - RUBBER FLAP AND FILTRE ASSEMBLY - FILTER UND DICHTSTREIFEN GRUPPE - GROUPE FILTRES ET BAVETTE PARE-POUSSIERE - GRUPO FILTRO Y GOMAS PARAPOLVO

N°	Codice N° Part. No. Code Nr.	Quantità Quantity Anzahl	Descrizione	Description	Bezeichnung	Description	Descripción
1	M30002	1	Spugna L=0.125m	Sponge L=0.125m	Schwamm L=0.125m	Esponge L=0.125m	Esponja L=0.125m
2	110727	2	Maniglia coperchio	Handle	Deckelsgriff	Manette couvercle	Asa de la tapa
3	120140	1	Coperchio	Cover	Deckel	Couvercle	Tapa
4	M30002	1	Guarnizione 20x3 L=1.5m	Gasket 20x3 L=1.5m	Dichtung 20x3 L=1.5m	Guarniture 20x3 L=1.5m	Guarnicciòn 20x3 L=1.5m
5	110334	2	Piatto bloccaggio **Fino al telaio 12012015**	Locking plate **Up to frame 12012015**	Blockierungsscheibe **Bis Gestell 12012015**	Plat de bloquage **Jusqu'au 12012015**	Plato de bloqueo **Hasta el 12012015**
6	110338	1	Coperchio filtro **Fino al telaio 12012015**	Filter cover **Up to frame 12012015**	Filterdeckel **Bis Gestell 12012015**	Chape filtre **Jusqu'au 12012015**	Tapa filtro **Hasta el 12012015**
7	200199	1	Piatto bloccaggio a T **Fino al telaio 12012015**	T locking plate **Up to frame 12012015**	Blockierung Platte **Bis Gestell 12012015**	Platine blocage T **Jusqu'au 12012015**	Plato bloqueo a T **Hasta el 12012015**
8	520053	1	Filtro a sacche con separatori "classe L"	"L class" bag filter with separators	"Klasse L" Sackfilter mit trennenden platten	Filtre à sac avec separateurs "classe L"	Filtro a saco de separadores "clase L"
	520054 **OPTIONAL**	1	Filtro a sacche con separatori "classe M"	"M class" bag filter with separators	"Klasse M" Sackfilter mit trennenden platten	Filtre à sac avec separateurs "classe M"	Filtro a saco de separadores "clase M"
9	230046	1	Contrappeso	Counterweight	Gegengewicht	Contrepoids	Contrapeso
10	750002	1	Chiavetta	Key	Keil	Clef	Clavo
11	360104	1	Anello in gomma	Rubber ring	Gummiring	Bague en gomme	Anillo goma
12	900381	1	Motovibratore 24V	Filter shaker 24V	Ruettlermotor 24V	Secoueru 24V	Vibrador 24V
13	640165	1	Carboncino	Carbon brush	Kohle	Charbon	Carbón
14	640014	1	Connettore femmina	Female connector	Weiblich Stecker	Connecteur femelle	Conector hembra
15	640164	1	Connettore maschio	Male connector	Männlich Stecker	Connecteur male	Conector macho
16	110337	5	Tondino scuotifiltro	Shaking round bar	Rüttelndes Rundeisen	Rond à fair de secouement du filtre	Hierro redondo de vibración del filtro
17	M30308	1	Profilo L=0.1m	Profile L=0.1m	Profil L=0.1m	Garniture L=0.1m	Guarnicción L=0.1m
18	M30154	2	Spugna paracolpi	Bumper sponge	Schwamm	Esponge	Esponja
19	M30159	3	Tubo L=0.09m cadauno	Hose L=0.09m each	Rohr L=0.09m je	Tuyau L=0.09m chacun	Tubo L=0.09m cadauno
20	110553	1	Staffa supporto motovibratore	Stirrup for filter shaker	Klaue für Filterrüttler	Support sacoueur	Soporte vibrador
21	110336	1	Piatto bloccaggio	Locking plate	Blockierungsscheibe	Plat de bloquage	Plato de bloqueo
22	640227	1	Coperchio	Cover	Deckel	Couvercle	Tapa
23	640111	1	Fusibile	Fuse	Sicherung	Fusible	Fusible
24	640226	1	Porta fusibile	Fuse holder	Sicherungshalter	Porte fusible	Portafusible
25	110012	1	Lamierino	Sheet metal	Blech	Plaque	Placa

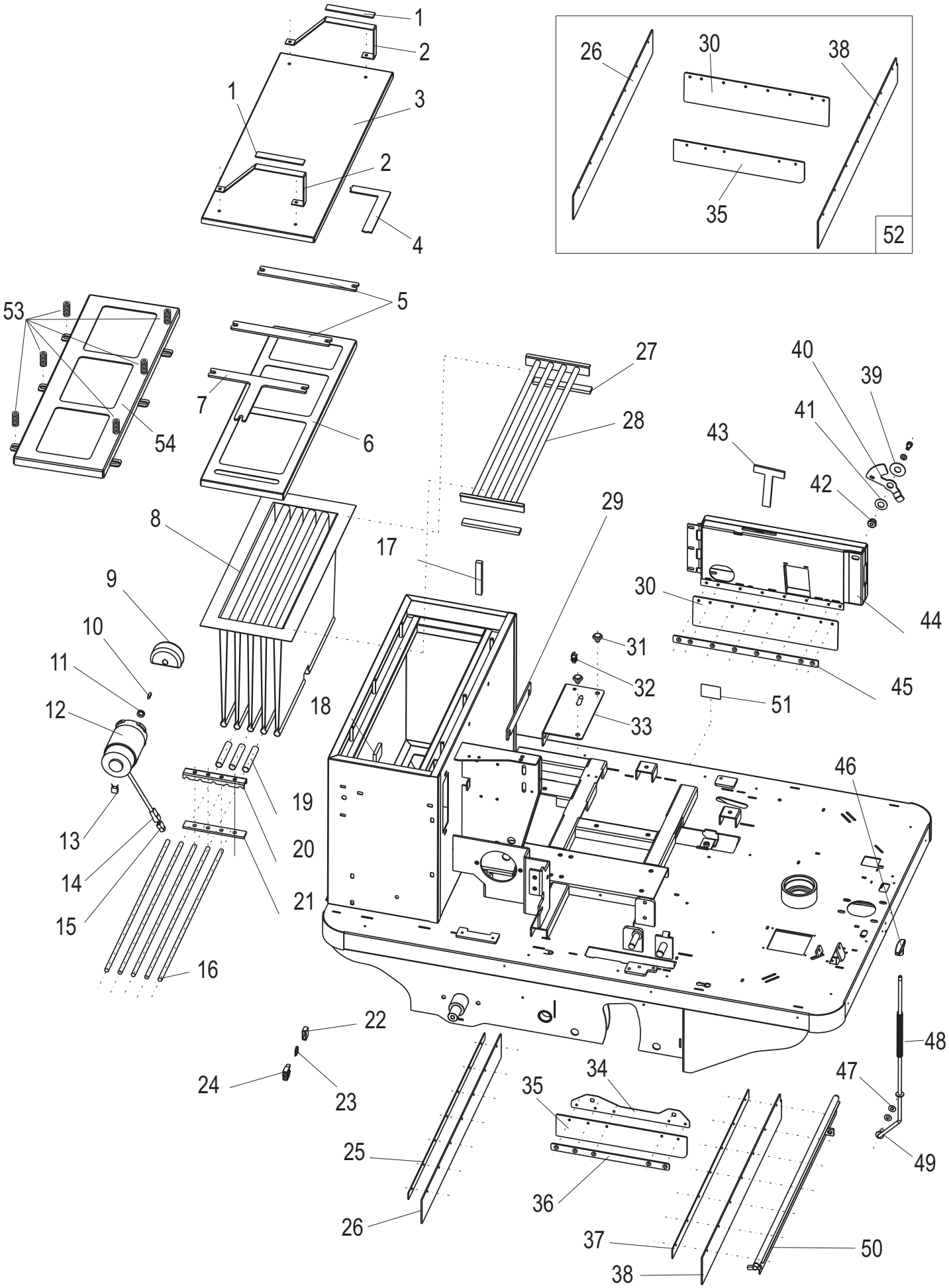
1
2
1
3
2
4
26
30
38
35
52
5
53
27
40
39
7
28
41
43
54
6
42
29
8
17
9
30
44
10
31
11
32
45
12
18
51
33
46
19
13
20
14
21
15
16
22
48
24
23
34
47
35
25
49
36
26
37
50
38

GRUPPO FILTRI E GOMME PARAPOLVERE - RUBBER FLAP AND FILTRE ASSEMBLY - FILTER UND DICHTSTREIFEN GRUPPE - GROUPE FILTRES ET BAVETTE PARE-POUSSIERE - GRUPO FILTRO Y GOMAS PARAPOLVO

N°	Codice N° Part. No. Code Nr.	Quantità Quantity Anzahl	Descrizione	Description	Bezeichnung	Description	Descripción
26	340114	1	Gomma parapolvere	Dust rubber	Dichtstreifen	Gomme du flap	Goma flap
27	M30426	1	Guarnizione 20x6 L=1.75m	Gasket 20x6 L=1.75m	Dichtung 20x6 L=1.75m	Guarniture 20x6 L=1.75m	Guarniccion 20x6 L=1.75m
28	120367	1	Telaio sostegno filtro	Filter support frame	Filtershalter Gerüst	Support filtre	Soporte filtro
29	110151	1	Distanziale	Spacer	Abstandbüchse	Entretoise	Riostra
30	340112	1	Gomma parapolvere	Dust rubber	Dichtstreifen	Gomme du flap	Goma flap
31	330196	2	Antivibrante	Shock absorber	Stoßdämpfer	Anti-vibrant	Amortiguador
32	580126	1	Fermo asta	Bar lock	Stange Halterung	Bloque barre	Parada asta
33	120369	1	Appoggio carenatura	Fairing support	Verkleidung Abstützung	Appui carenage	Apoyo carenado
34	200214	1	Lamierino	Sheet metal	Blech	Plaque	Placa
35	340113	1	Gomma parapolvere	Dust rubber	Dichtstreifen	Gomme du flap	Goma flap
36	110859	1	Lamierino	Sheet metal	Blech	Plaque	Placa
37	110114	1	Lamierino	Sheet metal	Blech	Plaque	Placa
38	350002	1	Gomma parapolvere	Dust rubber	Dichtstreifen	Gomme du flap	Goma flap
39	210383	1	Rondella	Washer	Scheibe	Rondelle	Rondana
40	110830	1	Leva fianco sinistro	Left side lever	Linke seite hebel	Levier cote gauche	Palanca tapa izquierdo
41	550094	2	Molla a tazza	Spring	Feder	Ressort	Resorte
42	210629	1	Bussola fianco sinistro	Left side bush	Büchse	Douille cote gauche	Casquillo izquierdo
43	200195	1	Chiave apertura fianco	Opening side key	Schlüssel	Cle ouverture cote	Llave abertura lateral
44	120826	1	Fianco sinistro	Left side	Linke Seite	Cote gauche	Tapa izquierda
45	110858	1	Lamierino	Sheet metal	Blech	Plaque	Placa
46	330190	1	Manopola	Plate handle	Handgriff	Poignee plate	Manopla
47	730032	1	Disco elastico	Disc	Scheibe	Disque	Disco
48	550007	1	Molla	Spring	Feder	Ressort	Resorte
49	130405	1	Leva flap	Flap lever	Flap hebel	Levier flap	Palanca flap
50	130399	1	Albero parapolvere	Rubber flap	Staubabdeckung Welle	Bavette pare-poussiere	Eje parapolvo
51	510661	1	Etichetta	Sticker	Aufkleber	Adhesif	Etiqueta
52	490613	1	Kit gomme parapolvere	Rubber flaps set	Dichtstreifenset	Set gommes des flap	Grupo gomas flap polvo
53	550150	6	Molla **Dal telaio 12012016**	Spring **From frame 12012016**	Feder **Vom Gestell 12012016**	Ressort **A partir du 12012016**	Muelle **Desde el 12012016**
54	111249	1	Coperchio filtro **Dal telaio 12012016**	Filter cover **From frame 12012016**	Filterdeckel **Vom Gestell 12012016**	Chape filtre **A partir du 12012016**	Tapa filtro **Desde el 12012016**

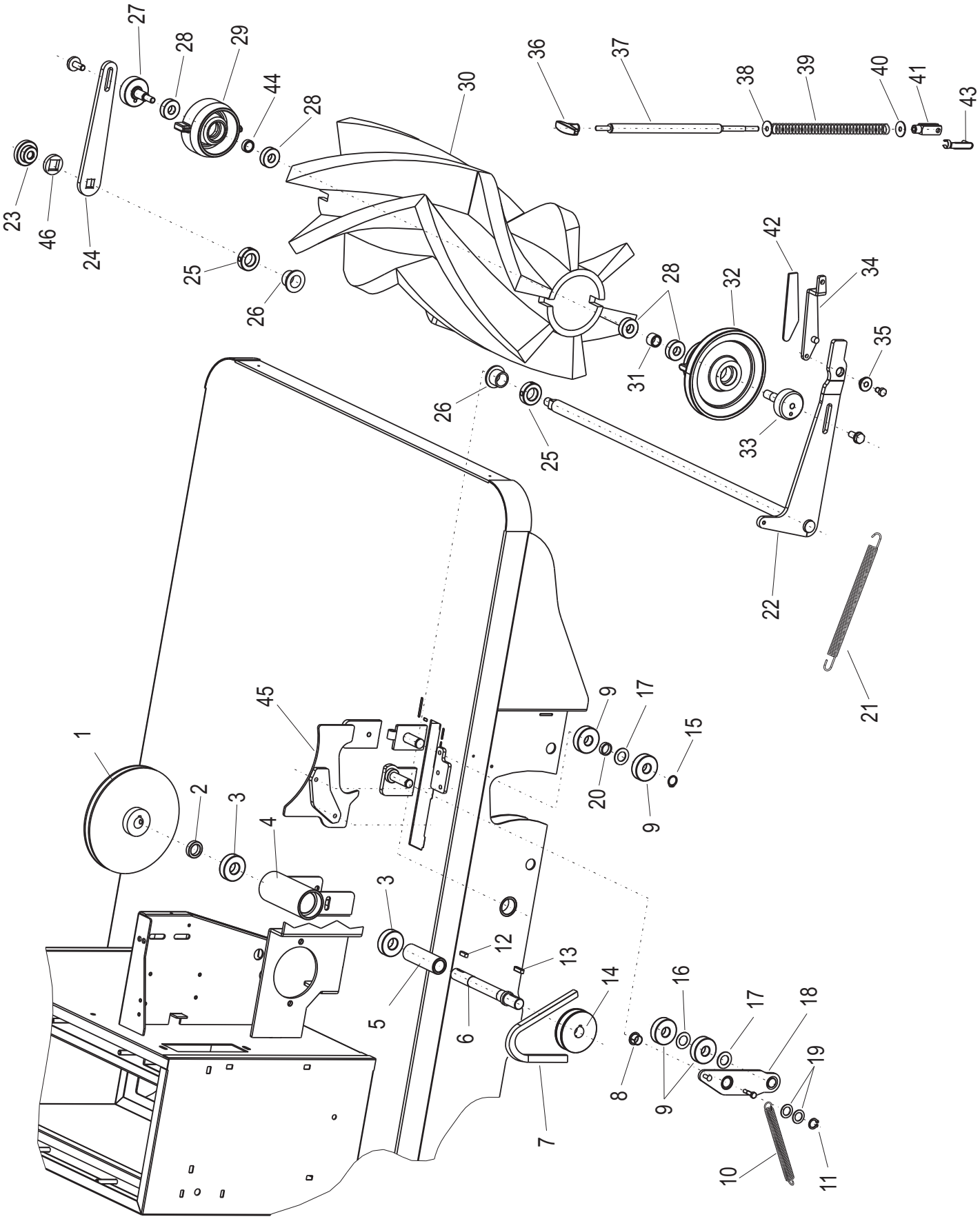
1
2
3
4
5
6
7
8
9
10
11
12
13
14
15
16
17
18
19
20
21
22
23
24
25
26
27
28
29
30
31
32
33
34
35
36
37
38
39
40
41
42
43
44
45
46

SPAZZOLA CENTRALE - MAIN BRUSH - HAUPTBUERSTE - BROSSE CENTRALE - CEPILLO CENTRAL

N°	Codice N° Part. No.	Quantità Quantity	Descrizione	Description	Bezeichnung	Description	Descripción
1	270030	1	Puleggia	Pulley	Scheibe	Poulie	Polea
2	210271	1	Distanziale	Spacer	Abstandbüchse	Entretoise	Riostra
3	410019	2	Cuscinetto	Bearing	Lager	Palier	Rodamiento
4	130087	1	Supporto	Support	Halter	Support	Soporte
5	210270	1	Distanziale	Spacer	Abstandbüchse	Entretoise	Riostra
6	230062	1	Albero	Shaft	Welle	Arbre	Arbol
7	430031	1	Cinghia	Belt	Riemen	Courroie	Correa
8	580062	2	Bussola	Bush	Buchse	Douille	Casquillo
9	410004	2	Cuscinetto	Bearing	Lager	Palier	Rodamiento
10	550149	1	Molla	Spring	Feder	Ressort	Resorte
11	740002	1	Anello	Ring	Ring	Bague	Anillo
12	750010	1	Chiavetta	Key	Keil	Clef	Clavo
13	750011	1	Chiavetta	Key	Keil	Clef	Clavo
14	270018	1	Puleggia	Pulley	Scheibe	Poulie	Polea
15	740009	1	Anello seeger	Ring	Ring	Bague	Anillo
16	730121	1	Rondella	Washer	Scheibe	Rondelle	Rondana
17	730044	1	Rondella	Washer	Scheibe	Rondelle	Rondana
18	130082	1	Tendicinghia	Belt tensioner	Riemenspanner	Tendscourroie	Tendecorrea
19	750010	1	Chiavetta	Key	Keil	Clef	Clavo
20	210117	1	Distanziale	Spacer	Abstandbüchse	Entretoise	Riostra
21	550010	1	Molla	Spring	Feder	Ressort	Resorte
22	130401	1	Albero	Shaft	Welle	Arbre	Arbol
23	210590	1	Pomello	Handle	Knopf	Guidon	Manillar
24	200317	1	Leva spazzola centrale	Main brush lever	Hauptkehrwalze Hebel	Levier brosse centrale	Palanca cepillo central
25	210592	2	Anello per albero	Shaft ring	Welle Ring	Bague pour arbre	Anillo para eje
26	210608	2	Boccola in nylon	Nylon bush	Büchse	Douille en nylon	Casquillo
27	210609	1	Perno puleggia	Pulley pin	Scheibestift	Pivot poulie	Perno Polea
28	410005	4	Cuscinetto	Bearing	Lager	Palier	Rodamiento
29	270087	1	Supporto	Support	Halter	Support	Soporte
30	520027	1	Spazzola con fusto in CARTONE **Fino telaio 12010404**	Brush with cardborad core **Up to frame 12010404**	Bürste mit Kartongestell **Bis Gestell 12010404**	Brosse avec fût en carton **Jusqu'au 12010404**	Cepillo con estructura en cartón **Hasta el 12010404**
	520151	1	Spazzola con fusto in MOPLEN **Dal telaio 12010405**	Brush with MOPLEN core **From frame 12010405**	Bürste mit MOPLEN **Vom Gestell 12010405**	Brosse avec fût en MOPLEN **A partir du 12010405**	Cepillo con estructura en MOPLEN **Desde el 12010405**
31	210033	1	Distanziale	Spacer	Abstandbüchse	Entretoise	Riostra
32	270088	1	Puleggia	Pulley	Scheibe	Poulie	Polea
33	210607	1	Perno puleggia	Pulley pin	Scheibestift	Pivot poulie	Perno Polea
34	120830	1	Piatto alza spazzola	Brush lifting plate	Bürste Platte	Platine soulev. brosse	Plato levanta cepillo
35	210593	1	Boccola	Bush	Büchse	Fourreau	Buje
36	330190	1	Maniglia	Handle	Handgriff	Poignée	Empuñadura
37	240013	1	Leva	Lever	Hebel	Levier	Palanca
38	730096	1	Rondella	Washer	Scheibe	Rondelle	Rondana
39	550027	1	Molla	Spring	Feder	Ressort	Resorte
40	730062	1	Rondella	Washer	Scheibe	Rondelle	Rondana
41	580085	1	Forcella	Fork	Gabel	Fourche	Horquilla
42	360487	1	Spugna	Sponge	Schwamm	Esponge	Esponja
43	580086	1	Clip	Clip	Klammer	Clip	Clip
44	210626	1	Distanziale	Spacer	Abstandbüchse	Entretoise	Riostra
45	120873	1	Guida cinghia	Belt guide	Riemen Profil	Profile courroie	Profilo correa
46	200318	1	Rondella leva spazzola centrale	Brush lever washer	Zentrale burstenhebelscheibe	Rondelle de brosse centrale	Rondana palanca cepillo centra

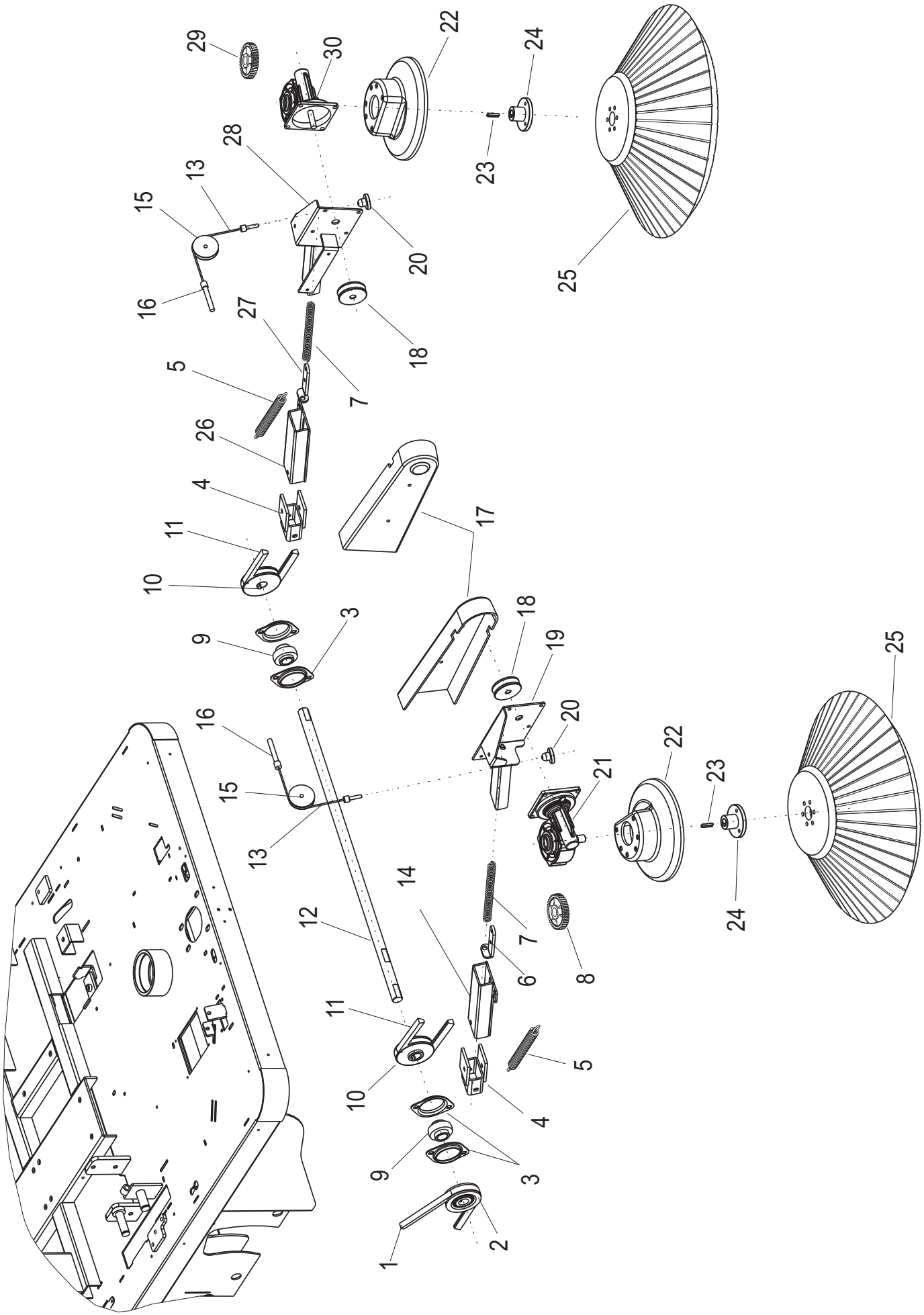
29
30
22
24
28
13
15
23
20
25
16
27
18
5
7
26
4
17
11
10
3
9
18
19
25
16
20
22
15
21
23
13
14
24
12
7
8
6
11
5
10
4
9
3
2
1

SPAZZOLE LATERALI - SIDE BRUSHES - SEITEBESEN - BROSSES LATERALES - CEPILLOS LATERALES

N°	Codice N° Part. No. Code Nr.	Quantità Quantity Anzahl	Descrizione	Description	Bezeichnung	Description	Descripción
1	430031	1	Cinghia	Belt	Riemen	Courroie	Correa
2	270008	1	Puleggia	Pulley	Scheibe	Poulie	Polea
3	420011	2	Coppia supporti	Couple of supports	Paar von haltern	Paire de paliers	Pareja de soportes
4	120150	1	Supporto	Support	Halter	Support	Soporte
5	550030	1	Molla	Spring	Feder	Ressort	Resorte
6	120153	1	Staffa	Support	Halter	Support	Soporte
7	550033	1	Molla	Spring	Feder	Ressort	Resorte
8	790016	1	Ingranaggio riduttore destro	Right reduction gear	Reduictions Rechts	Reducteur droite	Reduccion derecho
9	420006	2	Cuscinetto	Bearing	Lager	Palier	Rodamiento
10	270009	1	Puleggia	Pulley	Scheibe	Poulie	Polea
11	430027	1	Cinghia	Belt	Riemen	Courroie	Correa
12	230029	1	Albero	Shaft	Welle	Arbre	Arbol
13	570030	1	Filo	Thread	Draht	Fil	Hilo
14	120148	1	Supporto destro	Right support	Rechts Support	Support droit	Soporte derecho
15	270091	1	Puleggia	Pulley	Keilriemenscheibe	Renvoie	Reenvio
16	570036	1	Guaina	Sheath	Umhuellung	Gaine	Vaina
17	310074	1	Protezione	Protection	Schutz	Protection	Proteccion
18	270004	1	Puleggia	Pulley	Scheibe	Poulie	Polea
19	120151	1	Supporto destro	Right support	Support Rechts	Support droit	Soporte derecho
20	210118	2	Registro	Adjuster	Einstellschraube	Registre	Registro
21	530009	1	Riduttore destro	Right reducer	Schneckengetr. Rechts	Reducteur droite	Reductor derecho
22	310030	1	Protezione spazzola laterale	Right protection side brush	Seitenbesenschutz	Protection de la brosse lateral	Proteccion cepillo lateral
23	750015	1	Chiavetta	Key	Keil	Clef	Clavo
24	320003	1	Flangia	Flange	Halterung	Support	Soporte
25	520133	1	Spazzola laterale	Side brush	Seitenbesen	Brosse lateral	Cepillo lateral
26	120149 **OPTIONAL**	1	Supporto sinistro	Left support	Support Links	Support gauche	Soporte izquierdo
27	120154 **OPTIONAL**	1	Staffa	Support	Halter	Support	Soporte
28	120152 **OPTIONAL**	1	Supporto sinistro	Left support	Support Links	Support gauche	Soporte izquierdo
29	790018 **OPTIONAL**	1	Ingranaggio riduttore sinistro	Right reduction gear	Reduictions Recths	Reducteur droite	Reduccion derecho
30	530011 **OPTIONAL**	1	Riduttore sinistro	Left Reducer	Schneckengetr Links	Reducteur gauche	Reductor izquierdo

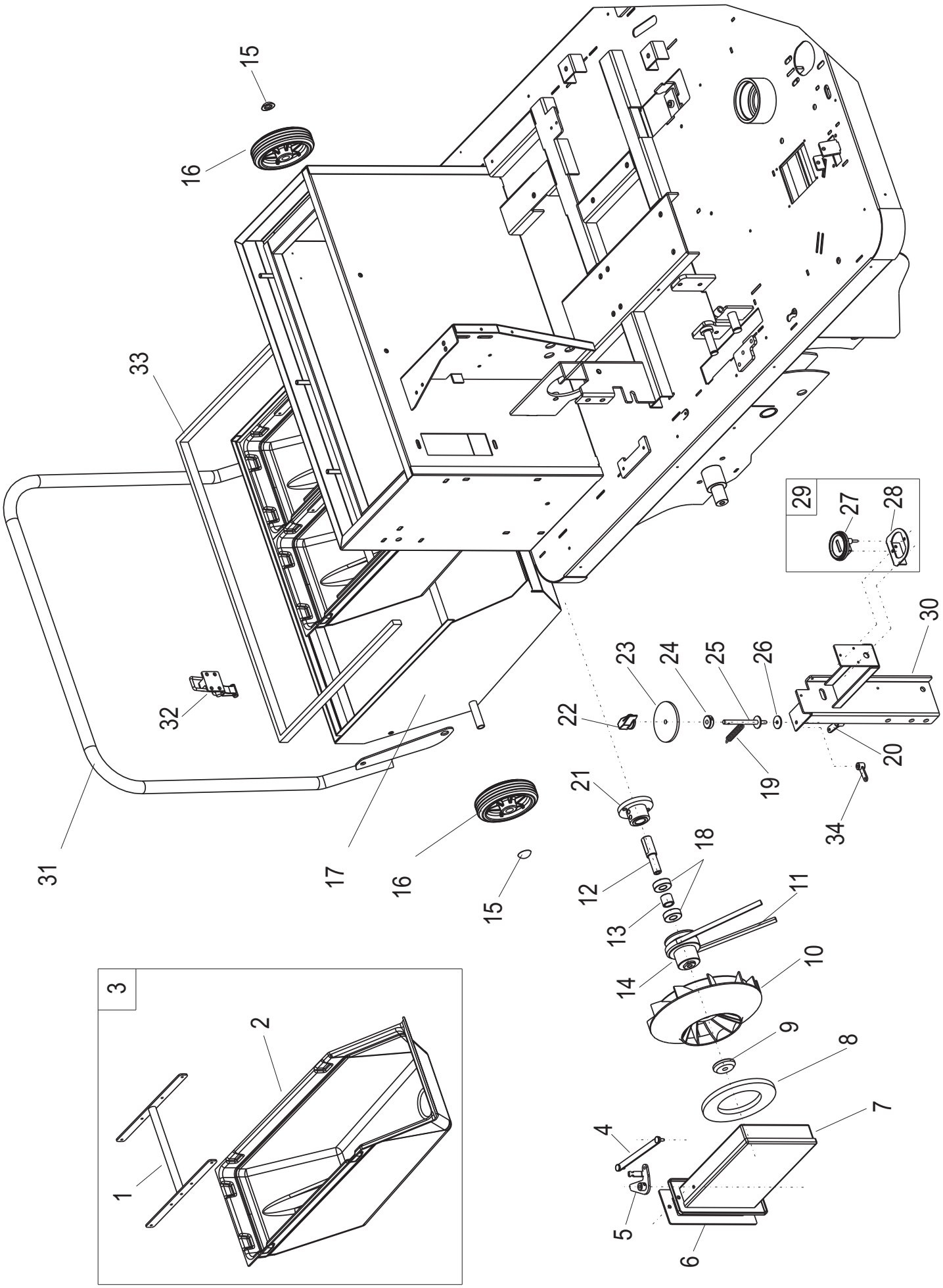
15
16
33
32
31
17
16
15
29
27
28
30
23
24
25
26
22
20
19
21
34
18
12
13
11
14
10
9
8
7
4
5
6
3
2
1

GRUPPO ASPIRAZIONE E CASSETTO - CONTAINER AND VACUUM ASSEMBLY - ABSAUGUNG UND BEHÄLTER GRUPPE - GROUPE ASPIRATION ET BAC A DECHET - GRUPO ASPIRACION Y CONTENEDOR

N°	Codice N° Part. No. Code Nr.	Quantità Quantity Anzahl	Descrizione	Description	Bezeichnung	Description	Descripción
1	120872 **OPTIONAL**	1	Manico cassetto riduzione	Refuse box handle	Einsätze Beälter Griff	Manche bac a dechets	Manilla cajas de reducción
2	310401 **OPTIONAL**	1	Cassetto riduzione	Refuse box	Einsätze Schmutzbehälter	Bac a dechets	Caja reducción
3	900884 **OPTIONAL**	1	Cassetto riduzione con manico	Refuse box with handle	Schmutzbehälter mit griffä	Bac à dechets de reduction avec manette	Caja de reduction con mango
4	110838	1	Piatto comando chiusura aspirazione	Vacuum closure plate	Verriegelung Saugsteuerung Platte	Pleatine commande fermature aspiration	Plato mando cierre aspiración
5	130402	1	leva chiusura asp.	Vacuum closure lever	Hebel	Levier fermature aspiration	Palanca cierre aspiración
6	340004	1	Guarnizione	Gasket	Dichtung	Garniture	Guarnicciòn
7	900881	1	Scatola aspirazione	Housing	Luftkasten	Boite aspiration	Caja
8	340005	1	Guarnizione	Gasket	Dichtung	Garniture	Guarnicciòn
9	210289	1	Coperchio	Cover	Deckel	Couvercle	Tapa
10	330006	1	Ventola aspirazione	Vacuum fan	Ventilatorfluegel	Ventilateur aspirant	Ventilador aspirante
11	430055	1	Cinghia	Belt	Riemen	Courroie	Correa
12	230059	1	Albero	Shaft	Welle	Arbre	Arbol
13	210269	1	Distanziale	Spacer	Abstandbüchse	Entretoise	Riostra
14	230061	1	Puleggia	Pulley	Scheibe	Poulie	Polea
15	580043	2	Arresto ruota	Wheel stop	Rader Anhalten	Arret roue	Parada rueda
16	440013	2	Ruota	Wheel	Rad	Roue	Ruedas
17	130414	1	Cassetto rifiuti	Rubbish box	Schmutzbehaelter	Caisse des dechets	Contenedor basuras
18	410005	2	Cuscinetto	Bearing	Lager	Palier	Rodamiento
19	550003	1	Molla	Spring	Feder	Ressort	Resorte
20	130083	1	Leva	Lever	Hebel	Levier	Palanca
21	220025	1	Supporto	Support	Halter	Support	Soporte
22	580055	1	Manopola	Plate handle	Handgriff	Poignee plate	Manopla
23	730058	1	Rondella	Washer	Scheibe	Rondelle	Rondana
24	210119	1	Boccola	Bush	Büchse	Fourreau	Buje
25	240012	1	Perno	Pin	Stift	Boulon	Perno
26	280005	1	Rondella	Washer	Scheibe	Rondelle	Rondana
27	650002 **OPTIONAL**	1	Contaore	Hour meter	Stundenzähler	Compteur-horaire	Cuentahoras
28	110152	1	Supporto	Support	Halter	Support	Soporte
29	490054	1	Kit contaore	Hourmeter kit	Stundenzähler Satz	Kit compteur-horaire	Kit cuenta-horas
30	120817	1	Supporto plancia comandi	Control board support	Armaturenbrett halterung	Support tableau de commande	Soporte cuadro de mandos
31	120820	1	Manico cassetto	Container handle	Behaelter Griff	Manette de la caisse	Mango contenedor
32	580214	1	Chiusura a leva completa di riscontro	Latches with draw bail	Verschlusshebel mit Verschlusshaken	Fermeture à levier avec contre-fermeture levier	Cierre remolque
33	M30007	1	Guarnizione 20x10 L=1.7m	Gasket 20x10 L=1.7m	Dichtung 20x10 L=1.7m	Guarniture 20x10 L=1.7m	Guarnicciòn 20x10 L=1.7m
34	130083	1	Leva	Lever	Hebel	Levier	Palanca

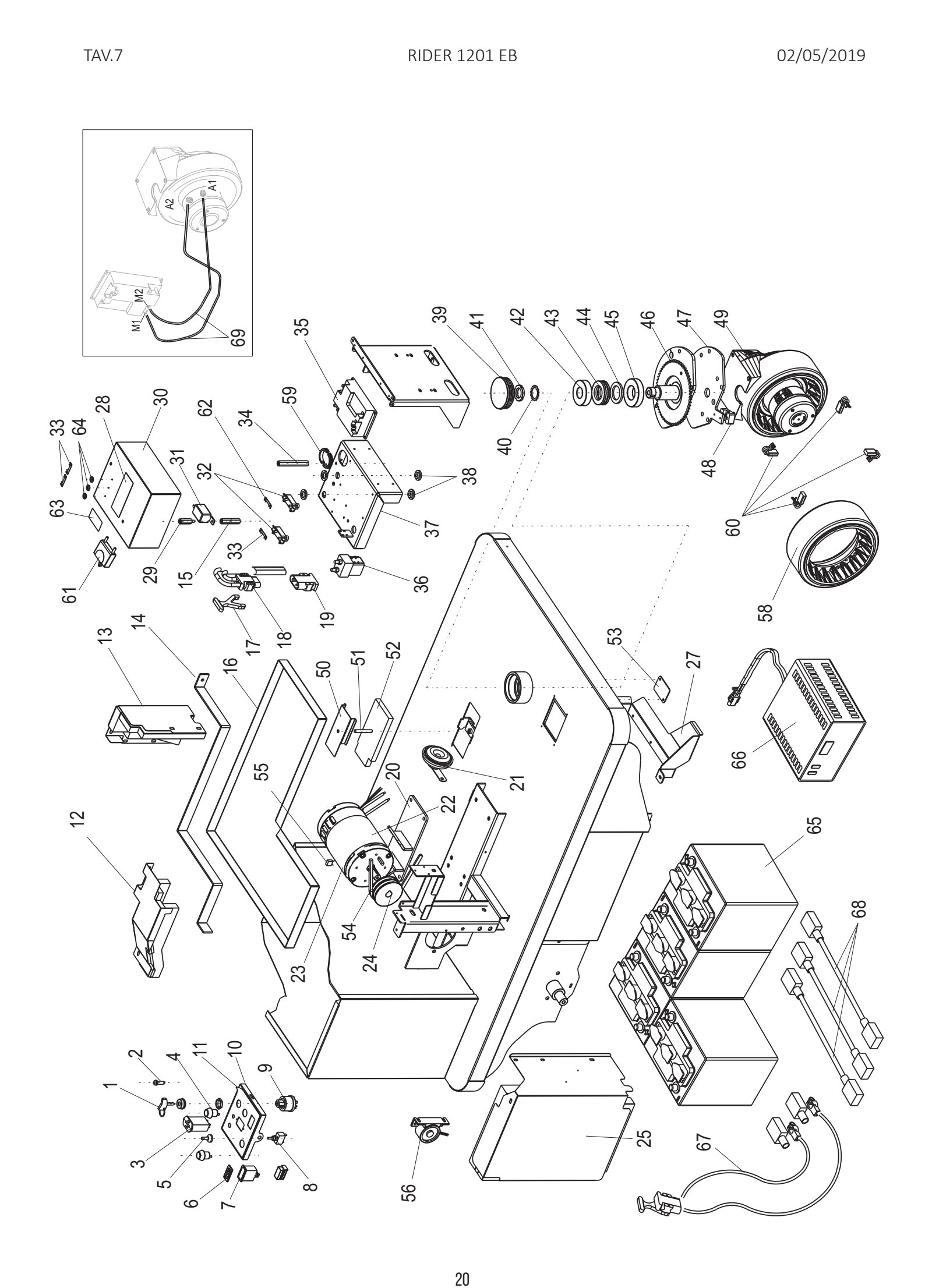
A1
A2
M1
M2
69
1
2
3
4
5
6
7
8
9
10
11
12
13
14
15
16
17
18
19
20
21
22
23
24
25
27
28
29
30
31
32
33
34
35
36
37
38
39
40
41
42
43
44
45
46
47
48
49
50
51
52
53
54
55
56
58
59
60
61
62
63
64
65
66
67
68

MOTORUOTA E MOTORE ELETTRICO - DRIVE WHEEL AND ELECTRIC MOTOR - ANTRIEBSRADER UND ELECTRISCHE MOTOR - ROUE MOTRICE ET MOTEUR ELECTRIQUE - MOTORRUEDA Y MOTOR ELECTRICO

N°	Codice N° Part. No. Code Nr.	Quantità Quantity Anzahl	Descrizione	Description	Bezeichnung	Description	Descripción
1	660018	1	Coppia chiavi	Couple of keys	Paar Von Schluesseln	Pair de clefs	Par de claves
2	670042	1	Segnalatore rosso	Light red	Kontroll Lampe rote	Temoin rouge	Testigo rojo
3	650045	1	Indicatore batteria scarica	Flat battery indicator	Leer Batterie Ladekontrolle	Indicateur de batterie vide	Indicador de bateria descargada
4	660005	2	Pulsante	Switch	Notschalter	Interrupteur	Interruptor
5	640097	1	Cappuccio	Cap	Kappe	Corne	Capuchón
6	640262	1	Tasto interruttore	Switch button	Schalter Druckknopf	Bouton interrupteur	Boton interruptor
7	640261	1	Corpo interruttore avanzamento	Forward switch assy	Vorschub-Schalter Gruppe	Corp interrupteur d'avancement	Cuerpo interruptor avance
8	640077	1	Interruttore a levetta	Switch	Fernschalter	Interrupteur	Interruptor
9	660020	1	Commutatore senza chiave	Switch without key	Schalter Ohne Schluessel	Commutateur sans clef	Commutador sin clave
10	120814	1	Plancia comandi	Control board	Armaturenbrett	Tableau de borde commandes	Cuadro de mandos
11	510547	1	Etichetta	Sticker	Aufkleber	Adhesif	Etiqueta
12	900870	1	Pannello completo superiore	Complete above panel	Obere Vollstaen	Panneu complet supérieur	Panel completo superior
13	900871	1	Pannello completo interno	Complete inside panel	Innere Vollstaendigeplatte	Panneu interne complet	Panel completo interior
14	120155	1	Fermo batterie	Bracket	Haltebatterie	Arret batteries	Pareda baterias
15	210600	1	Distanziale	Spacer	Abstandbüchse	Entretoise	Riostra
16	110116	1	Cassetta batteria	batterie case	Batteriekasten	Caisse batteries	Caja baterias
17	640039	1	Maniglia connettore	Connector handle	Handgriff stecker	Manette du connecteur	Manopla connector
18	640037	1	Connettore mobile	Mobile connector	Beweglicher Stecker	Connecteur mobile	Connector movil
19	640038	1	Connettore fisso	Fixed connector	Fest Stecker	Connecteur fixe	Connector fijo
20	120816	1	Supporto	Support	Halter	Support	Soporte
21	901025	1	Clacson	Horn	Hupe	Klaxon	Claxon
22	750003	1	Chiavetta	Key	Keil	Clef	Clavo
23	900879	1	Motore elettrico	Electric motor	Elektromotor	Moteur electric	Motor electrico
24	270089	1	Puleggia	Pulley	Scheibe	Poulie	Polea
25	900869	1	Pannello completo esterno	Complete outside panel	Aussere Vollstaen-Digeplatte	Panneau externe complet	Panel completo exterior
27	120813	1	Cavallotto	Jumper	Brücke	Cable	Abrazadera
28	510244	1	Etichetta	Sticker	Aufkleber	Adhesif	Etiqueta
29	210628	1	Distanziale	Spacer	Abstandbüchse	Entretoise	Riostra
30	110819	1	Scatola impianto elettrico	Electric plan box	Electrische Anlage kasten	Boite installation electrique	Caja cuadro electrico
31	650031	1	Intermittenza 24V	Intermittancy 24V	Intermittenz 24V	Intermittence 24V	Intermitencia 24V
32	640087	2	Portafusibile	Fuse holder	Sicherungshalter	Porte fusible	Portafusible
33	640333	3	Fusibile trazione 60A	Traction fuse 60A	Antriebe sicherung 60A	Fusible traction 60A	Fusible tracción 60A
34	210599	1	Distanziale	Spacer	Abstandbüchse	Entretoise	Riostra
35	490589	1	Scheda trazione (ITALSEA) **Fino telaio 12011258**	Traction board (ITALSEA) **Up to frame 12011258**	Antriebskarte (ITALSEA) **Bis Gestell 12011258**	Fiche de traction (ITALSEA) **Jusqu'au 12011258**	Tarjeta tracción (ITALSEA) **Hasta el 12011258**
	490873	1	Scheda trazione (CURTIS) **Dal telaio 12011259**	Traction board (CURTIS) **From frame 12011259**	Antriebskarte (CURTIS) **Vom Gestell 12011259**	Fiche de traction (CURTIS) **A partir du 12011259**	Tarjeta tracción (CURTIS) **Desde el 12011259**
36	660073	1	Teleruttore	Contactor	Unterbrecher	Intérrupteur	Teleruptor
37	120815	1	Supporto impianto elettrico	Electric plan support	Halterung electrische Anlage	Support installation electrique	Soporte sistema electrico
38	210479	2	Rondella	Washer	Scheibe	Rondelle	Rondelle
39	330207	1	Tappo	Cap	Pfropfen	Bouchon	Tapón
40	410010	1	Rosetta	Washer	Scheibe	Rondelle	Aro

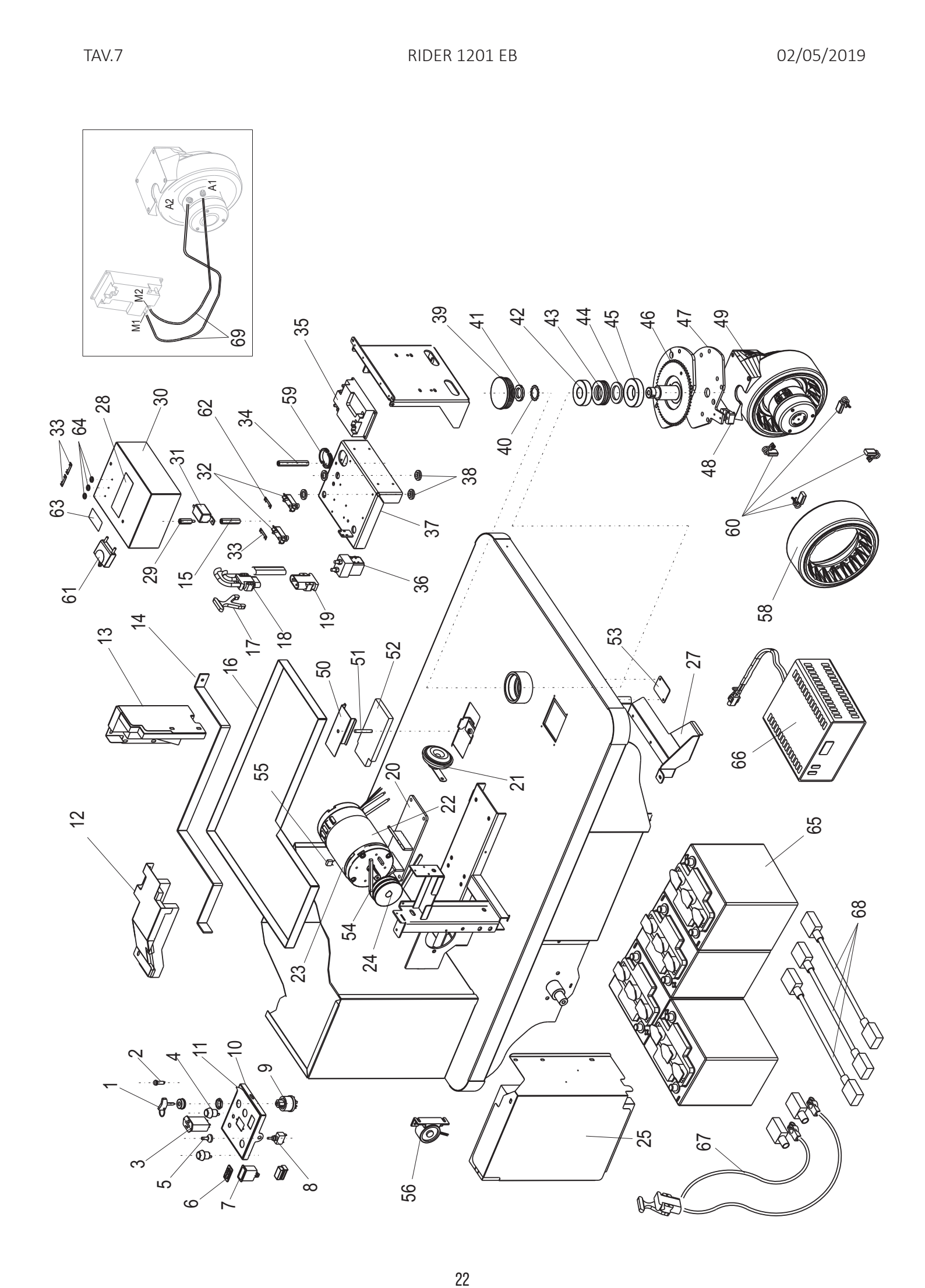
A1
A2
M1
M2
69
35
39
41
42
43
44
45
46
47
49
59
62
34
28
30
33
64
31
32
38
40
48
63
37
60
29
15
33
36
61
17
18
19
58
13
14
16
50
51
52
53
27
66
55
20
21
22
12
65
54
24
23
68
2
4
11
10
9
1
3
5
6
7
8
56
25
67

MOTORUOTA E MOTORE ELETTRICO - DRIVE WHEEL AND ELECTRIC MOTOR - ANTRIEBSRADER UND ELECTRISCHE MOTOR - ROUE MOTRICE ET MOTEUR ELECTRIQUE - MOTORRUEDA Y MOTOR ELECTRICO

N°	Codice N° Part. No.	Quantità Quantity	Descrizione	Description	Bezeichnung	Description	Descripción
41	410011	1	Ghiera	Bush	Zwinge	Frette	Zuncho
42	410036	1	Cuscinetto	Bearing	Lager	Palier	Rodamiento
43	410035	1	Cuscinetto	Bearing	Lager	Palier	Rodamiento
44	200200	1	Distanziale	Spacer	Abstandbüchse	Entretoise	Riostra
45	410024	1	Cuscinetto	Bearing	Lager	Palier	Rodamiento
46	130404	1	Supporto ruota	Wheel support	Rad halterung	Support roue	Soporte rueda
47	200188	1	Piastra	Plate	Support	Plaque	Plancha
48	580278	1	Collare	Collar	Bund	Collet	Collar
49	610093	1	Motoruota completa	Drive wheel complete	Antriebsrad komplet	Moto motrice	Moto rueda
50	110821	1	Piastra	Plate	Support	Plaque	Plancha
51	110672	1	Barra filettata	Threaded bar	Gewindestange	Barre filetée	Barra roscada
52	360462	1	Spugna	Sponge	Schwamm	Esponge	Esponja
53	200196	1	Tappo	Cap	Pfropfen	Bouchon	Tapón
54	430028	1	Cinghia	Belt	Riemen	Courroie	Correa
55	640096	4	Carboncino	Carbon brush	Kohle	Charbon	Carbón
56	490844 **OPTIONAL**	1	Cicalina	Acoustic signal	Sommer	Signal acoustique	Señal acustica
58	490642	1	Ruota	Wheel	Rad	Roue	Ruedas
59	330188	2	Passacavo	Cable gland	Seilführungsrolle	Joint chaumard	Prensacable
60	640291	4	Carboncino	Carbon brush	Kohle	Charbon	Carbón
61	640438	1	Disgiuntore 60A **Dal telaio 12010432**	Cut out switch 60A **From frame 12010432**	Ausschalter 60A **Vom Gestell 12010432**	Desjoncteur 60A **A partir du 12010432**	Disyuntor 60A **Desde el 12010432**
62	640398	1	Fusibile spazzole 70A **Dal telaio 12010432**	Brushes fuse 70A **From frame 12010432**	Bürste sicherung 70A **Vom Gestell 12010432**	Fusible brosse 70A **A partir du 12010432**	Fusible cepillo 70A **Desde el 12010432**
63	510703	1	Etichetta **Dal telaio 12010432**	Sticker **From frame 12010432**	Aufkleber **Vom Gestell 12010432**	Adhesif **A partir du 12010432**	Etiqueta **Desde el 12010432**
64	360073	3	Rondella ABS	Washer	Scheibe	Rondelle	Rondelle
65	620044	4	Batteria piombo acido 6V 240A C20 - 180A C5	Lead acid battery 6V 240A 20H - 180A 5H	Sauerblei-Batterie 6V 240A 20H - 180A 5H	Batterie plomb acide 6V 240A 20H - 180A 5H	Bateria plomo acido 6V 240A 20H - 180A 5H
	620070	4	Batteria GEL 6V 180A C5	GEL battery 6V 180A 5H	GEL Batterie 6V 180A 5H	Batterie GEL 6V 180A 5H	Bateria GEL 6V 180A 5H
	620021	1	Batteria piombo acido 24V 240A C5 cassonetto con sistema rabbocco	Lead acid battery 24V 240A H5 with watering system	Sauerblei-Batterie 24V 240A 5H automat. Wasserauffüllung	Batterie p.a. 24V 240A 5H remplissage automatique de l'eau	Bateria cargada 24V 240A 5H rellenado automático de agua
	620023	1	Batteria piombo acido 24V 240A C5 cassonetto con sistema rabbocco a carica secca	Lead acid battery 24V 240A H5 with watering system (dry charge)	Trockene Sauerblei Batterie 24V 240A 5H automat. Wasserauffüllung	Batterie plomb acide sechè 24V 240A 5H remplissage automatique de l'eau	Bateria cargada 24V 240A 5H rellenado automático de agua (carga seca)
	620132	1	Batteria GEL 24V 220A C5 a cassonetto	GEL battery 24V 220A 5H	GEL Batterie 24V 220A 5H	Batterie GEL 24V 220A 5H	Bateria GEL 24V 220A 5H
66	490771	1	Caricabatterie 24V-25A piombo acido (180A C5)	24V-25A battery charger for lead acid batteries	24V-25A Ladegerät für sauerblei-Batterie	Chargeur 24V-25A pour batterie plomb acide	Cargador 24V-25A para baterias plomo acido
	490770	1	Caricabatterie 24V-25A GEL (180A C5)	24V-25A battery charger for GEL batteries	24V-25A Ladegerät für GEL Batterie	Chargeur 24V-25A pour batterie GEL	Cargador 24V-25A para baterias GEL
	490945	1	Caricabatterie 24V-25A GEL EUREKA (180A C5)	24V-25A battery charger GEL EUREKA batteries	24V-25A Ladegerät für GEL EUREKA Batterie	Chargeur 24V-25A pour batterie GEL EUREKA	Cargador 24V-25A para baterias GEL EUREKA
	490769	1	Caricabatterie 24V-30A piombo acido (240A C5)	24V-30A battery charger for lead acid batteries	24V-30A Ladegerät für sauerblei-Batterie	Chargeur 24V-30A pour batterie plomb acide	Cargador 24V-30A para baterias plomo acido
	490947	1	Caricabatterie 24V-30A GEL (240A C5)	24V-30A battery charger for GEL batteries	24V-30A Ladegerät für GEL Batterie	Chargeur 24V-30A pour batterie GEL	Cargador 24V-30A para baterias GEL
	490946	1	Caricabatterie 24V-30A GEL EUREKA (240A C5)	24V-30A battery charger GEL EUREKA batteries	24V-30A Ladegerät für GEL EUREKA Batterie	Chargeur 24V-30A pour batterie GEL EUREKA	Cargador 24V-30A para baterias GEL EUREKA
67	630046	1	Cablaggio	Wiring	Kabelwerk	Cablage	Cableado
68	630047	3	Cablaggio batteria	Battery wiring	Batterie Kabelwerk	Cablage batterie	Cableado bateria
69	630293	1	Cablaggio motoruota	Drive wheel cable	Kabel Antriebsrad	Roue motrice cable	Cable moto rueda

FINO AL TELAIO N°
UP TO FRAME
BISS GESTELL
JUSQU'À CHASSIS
HASTA EL BASTIDOR:

12010444

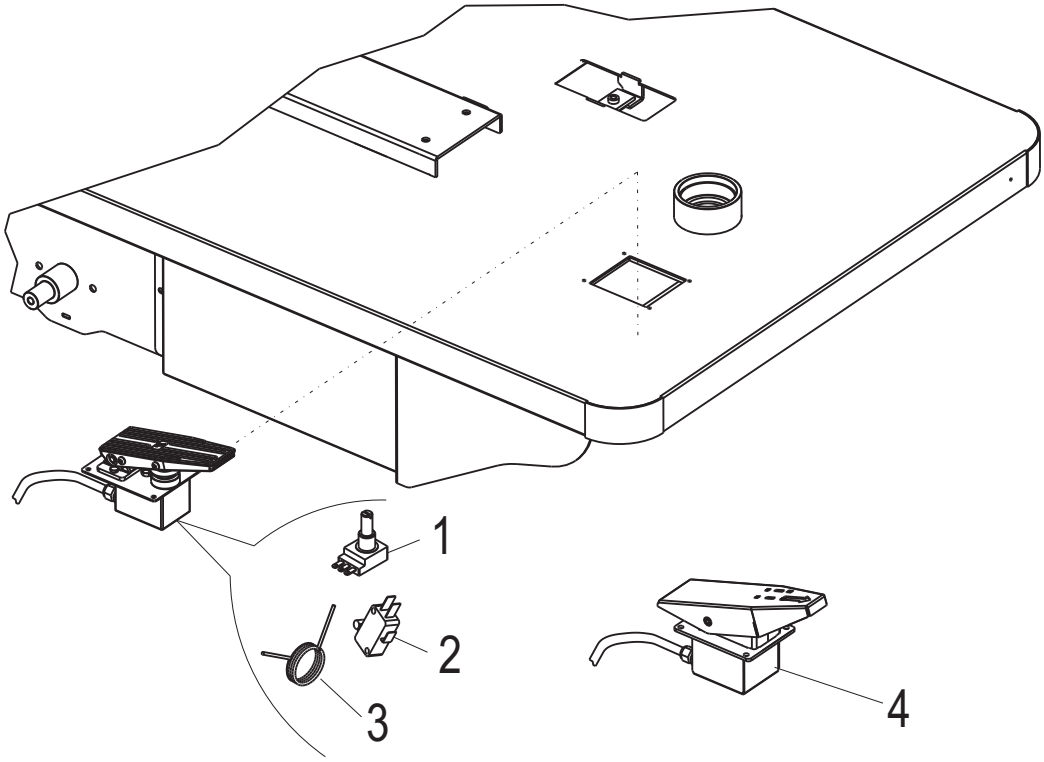

DAL TELAIO N°
FROM FRAME
VOM GESTELL
A PARTIR DU CHASSIS
DESDE EL BASTIDOR:

12010445

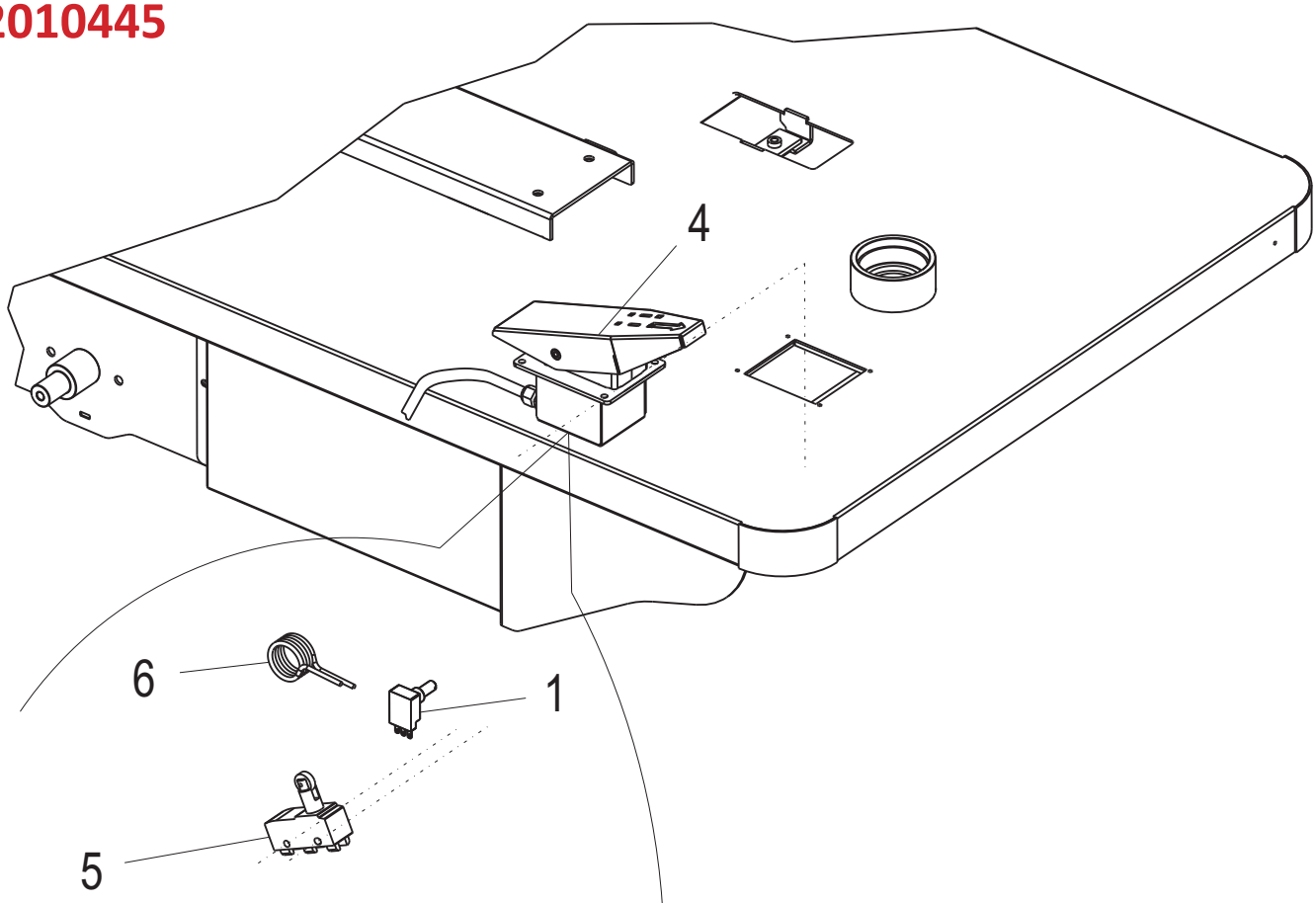

PEDALE AVANZAMENTO - FORWARD PEDAL - VORWÄRTSPEDAL - PEDALE DE AVANCEMENT - PEDAL DE AVANCE

N°	Codice N° Part. No. Code Nr.	Quantità Quantity Anzahl	Descrizione	Description	Bezeichnung	Description	Descripción
1	650066	1	Potenziometro	Potentiometer	Potentiometer	Potentiomètre	Potenciometro
2	640354	1	Microinterruttore	Microswitch	Mikroschalter	Micro interrupteur	Microinterruptor
3	550127	1	Molla	Spring	Feder	Ressort	Resorte
4	900957	1	Pedale completo	Pedal kit	Pedal Set	Pédale complète	Pedal completo
5	640391	1	Microinterruttore	Microswitch	Mikroschalter	Micro interrupteur	Microinterruptor
6	550128	1	Molla	Spring	Feder	Ressort	Resorte

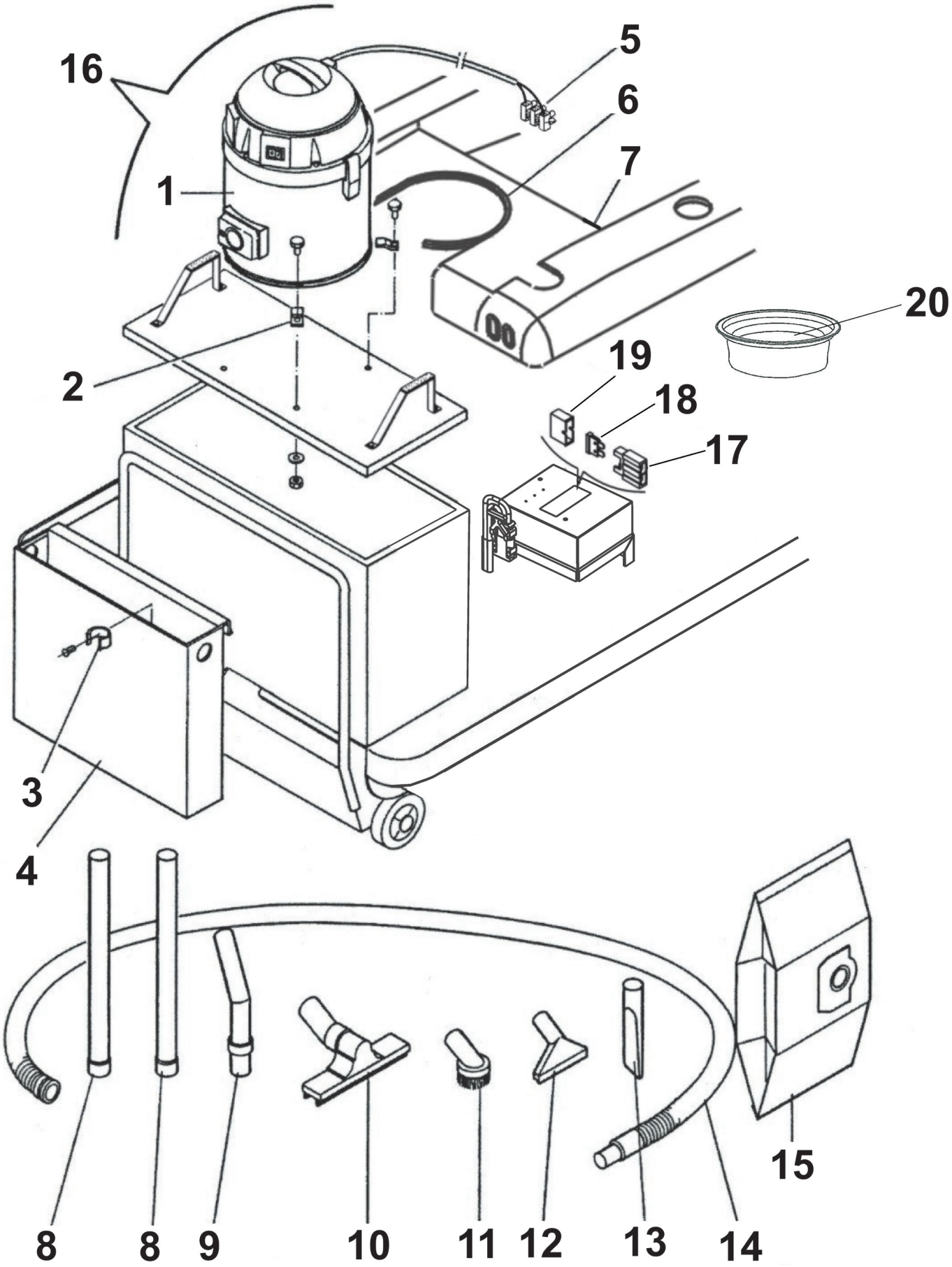
16
5
6
7
1
20
2
19
18
17
3
4
8
8
9
10
11
12
13
14
15

KIT ASPIRAPOLVERE (OPTIONAL) - VACUUM CLEANER KIT (OPTIONAL) - KIT ASPIRATEUR (OPTIONEL) - STAUBSAUGER KIT (OPTIONAL) - KIT ASPIRADORA (OPTIONAL)

N°	Codice N° Part. No. Code Nr.	Quantità Quantity Anzahl	Descrizione	Description	Bezeichnung	Description	Descripción
1	610016	1	Aspirapolvere 24V	Vacuum cleaner 24V	Staubsauger 24V	Aspirateur 24V	Aspirador 24V
2	110111	4	Staffa	Support	Halter	Support	Soporte
3	580099	1	Clip x tubo	Vacuum hose support	Klemme Fuer Rohr	Clip pour tuyau	Clip por tube
4	110156	1	Cassetta porta accessori	Container for accessories	Behaelter Fuer Zubehoere	Récipient des accessoirs	Cajita de los accesorios
5	640095	1	Morsetti	Clamps	Klemmen	Bornes	Tapones
6	M30027	1	Guarnizione	Gasket	Dichtung	Garniture	Guarnicciòn
7	490695	1	Cofano x aspirapolvere VERDE EUREKA	Hood GREEN EUREKA	Haube Fuer Staubsauger GRUEN EUREKA	Coffre pour aspirateur VERT EUREKA	Tapa por aspirador VERDE EUREKA
	490160	1	Cofano x aspirapolvere GRIGIO RAL 7038	Hood GREY RAL 7038	Haube Fuer Staubsauger GRAU RAL 7038	Coffre pour aspirateur GRIS RAL 7038	Tapa por aspirador GRIS RAL 7038
8	AR.6240	2	Tubo cromato	Chrome hose	Verchromtes Rohr	Tuyau chromé	Tube cromado
9	AR.6158	1	Curva cromata	Chrome “U“ hose	Verchromte “U” Foermiges Rohr	Courbe chromée	Curva cromada
10	AR.2720	1	Ventosa	Sucker	Wassersaugduese	Ventouse	Ventosa
11	AR.0004	1	Pennello PVC	PVC brush	PVC Moebelpinsel	Brosse ronde PVC	Cepillo redondo PVC
12	AR.0616	1	Bocchettina	Flat sucker	Kleine Duese	Suceur	Dispositivo aspiracion
13	AR.0617	1	Lancia piatta	Flat lance	Fugenduese	Suceur biseau	Lanza llana
14	AR.1685	1	Tubo flessibile	Flexible hose	Flexschlauch	Tuyau flexible	Tubo flexible
15	AR.0147	1	Filtro in carta	Paper filter	Papier Filter	Filtre en papier	Filtro en papel
16	490046	1	Kit aspirapolvere completo	Vacuum cleaner kit	Staubsauger satz	Jeu aspirateur	Juego aspirador
17	640226	1	Porta fusibile	Fuse holder	Sicherungshalter	Porte fusible	Portafusible
18	640113	1	Fusibile 25A	Fuse 25A	Sicherung 25A	Fusible 25A	Fusible 25A
19	640227	1	Coperchio	Cover	Deckel	Couvercle	Tapa
20	AR.3229	1	Anello completo filtro poliestere	Complete ring polyester filter	Complete Ring polyester Filter	Bague complet polyester filtre	Anillo completo poliester filtro

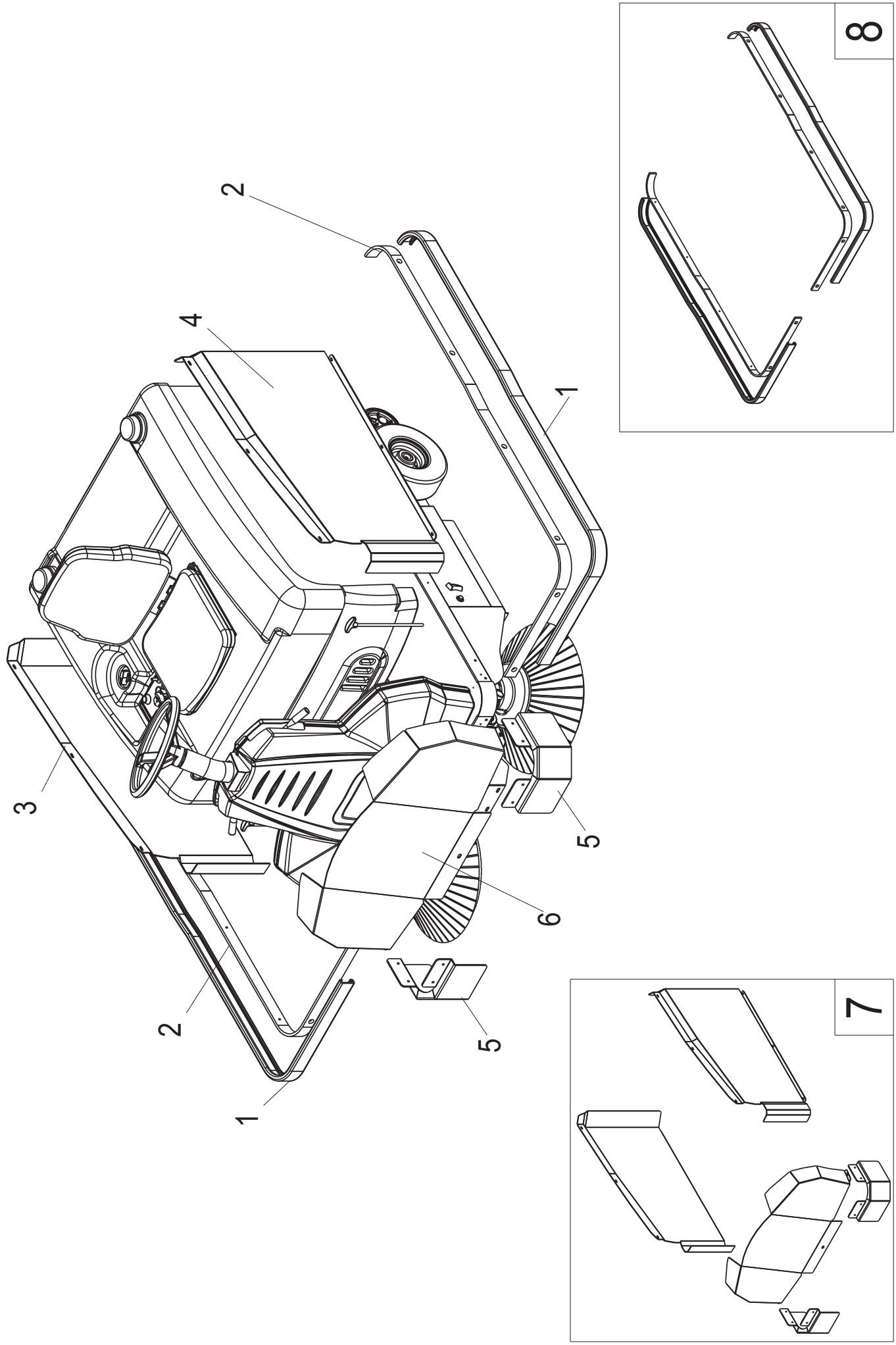
1
2
3
4
5
6
7
8

KIT CARENATURA CORAZZATA TOTAL STEEL E PARAURTI (OPTIONAL)
REINFORCED, METAL SIDE HOODS TOTAL STEEL AND BUMPER (OPTIONAL)
VERSTÄRKTE HAUBE TOTAL STEEL SATZ UND STOSSTANGE (OPTIONAL)
KIT PANNEAUX RENFORCES TOTAL STEEL ET PARE-CHOQUES(OPTIONEL)
PANELES LATERALES REFORZADOS TOTAL STEEL Y PARACHOQUES (OPTIONAL)

N°	Codice N° Part. No. Code Nr.	Quantità Quantity Anzahl	Descrizione	Description	Bezeichnung	Description	Descripción
1	M30077	1	Paraurti in PVC grigio L=4.20m	PVC bumper L=4.20m	Stosstange Aus PVC L=4.20m	Pare-choques PVC L=4.20m	Parachoques PVC L=4.20m
2	120191	2	Supporto	Support	Halter	Support	Soporte
3	110898	1	Fianco destro	Right side	Recht Seite	Cote droit	Tapa derecha
4	110899	1	Fianco sinistro	Left side	Linke Seite	Cote gauche	Tapa izquierda
5	120509	2	Paracolpi	Bumper	Stoßfänger	Pare-chocs	Parachoque
6	110882	1	Musetto anteriore	Front hood	Vordere Schnauze	Frontal du coffre	Frontal tapa
7	490623	1	Kit carenatura corazzata	Reinforced metal side hoods	Verstärkte Haube kit	Kit panneaux renforces	Paneles laterales reforzados
8	490680	1	Kit paraurti	Bumper Kit	Stossstange Kit	Kit pare-chocs	Kit parachoques

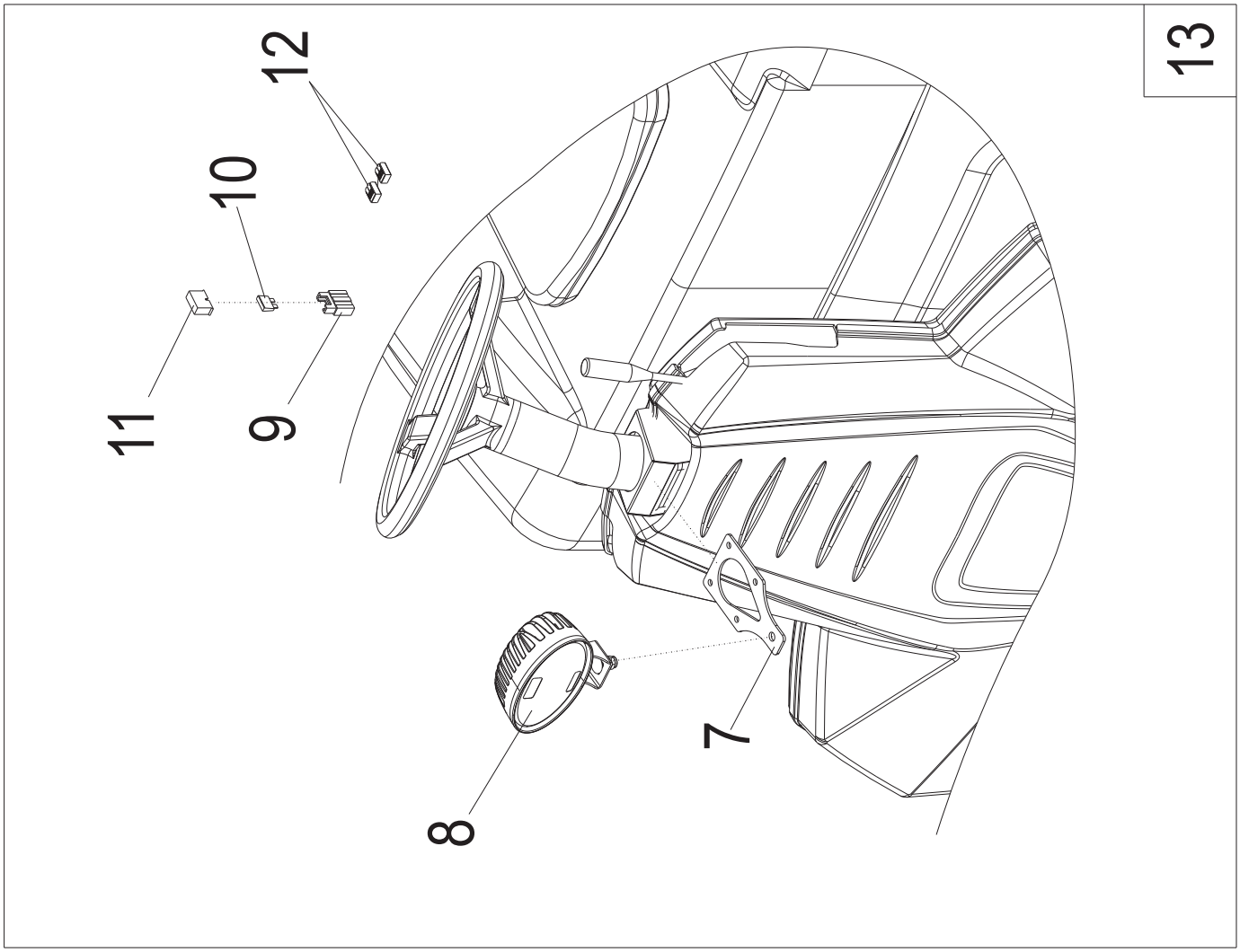
13
12
10
11
9
7
8

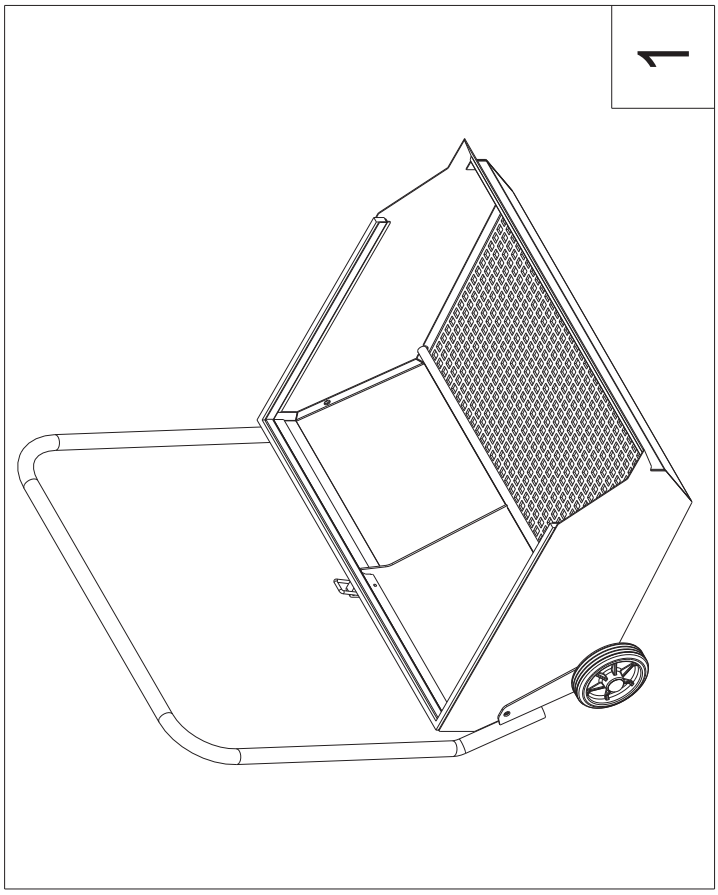
1

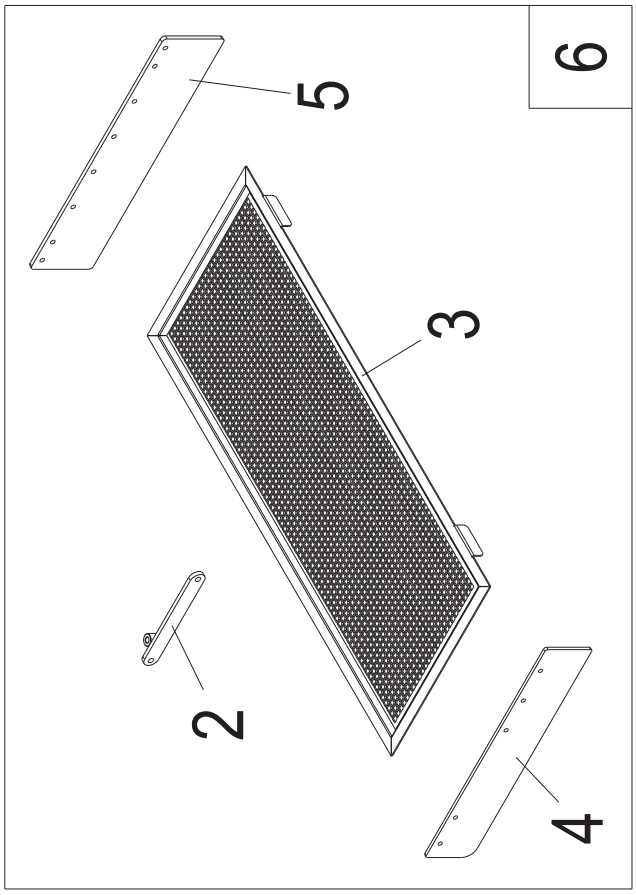
6
5
3
2
4

KIT CASSETTO ASTROTURF (OPTIONAL) - ASTROTURF CONTAINER (OPTIONAL) - ASTROTURF BEHÄLTER KIT (OPTIONAL) - KIT BAC A DECHET ASTROTURF (OPTIONAL) - KIT CONTENEDOR ASTROTURF (OPTIONAL)

N°	Codice N° Part. No. Code Nr.	Quantità Quantity Anzahl	Descrizione	Description	Bezeichnung	Description	Descripción
1	490632	-	Kit cassetto astroturf	Astroturf container	Astroturf behälter kit	Kit bac a dechet astroturf	Kit contenedor astroturf

KIT MOQUETTE COMPLETO (OPTIONAL) - CARPET CLEANING KIT (OPTIONAL) - TEPPICHEREINIGUNGSSATZ (OPTIONAL) - KIT DE NETTOYAGE DE LA MOQUETTE (OPTIONAL) - KIT LIMPIEZA MOQUETA (OPTIONAL)

N°	Codice N° Part. No. Code Nr.	Quantità Quantity Anzahl	Descrizione	Description	Bezeichnung	Description	Descripción
2	120874	1	Staffa	Bracket	Bugel	Etrier	Estribo
3	120878	1	Telaio rete	Frame	Rahmen	Cadre grillage	Bastidor de la rejilla
4	340115	1	Gomma parapolvere destra	Right rear rubber flap	Dichtstreifen hinter Rechts	Gomme du flap arrière droite	Goma flap derecha
5	340116	1	Gomma parapolvere sinistra	Left rear rubber flap	Dichtstreifen hinter Links	Gomme du flap arrière gauche	Goma flap izquierda
6	490615	-	Kit moquette completo	Carpet cleaning kit	Teppichereinigungssatz	Kit nettoyage moquette	Kit limpieza moqueta

KIT FARO BLUE LIGHT (OPTIONAL) - BLUE LIGHT HEADLIGHT KIT (OPTIONAL) - BLUE LIGHT SCHEINWERFER (OPTIONAL) - KIT PHARE BLUE LIGHT (OPTIONAL) - KIT FARO BLUE LIGHT (OPTIONAL)

N°	Codice N° Part. No. Code Nr.	Quantità Quantity Anzahl	Descrizione	Description	Bezeichnung	Description	Descripción
7	200414	1	Supporto faro	Headlight support	Leuchte Halterung	Support phare	Soporte faro
8	670084	1	Faro Blue Light	Blue Light Headlight	Blue Light Scheinwerfer	Phare Blue Light	Faro Blue Light
9	640226	1	Portafusibile	Fuse holder	Sicherungshalter	Porte fusible	Portafusible
10	640107	1	Fusibile 3A	Fuse 3A	Sicherung 3A	Fusible 3A	Fusible 3A
11	640227	1	Cappuccio	Cap	Kappe	Corne	Capuchón
12	640249	2	Morsetto	Clamp	Klemme	Serrer	Abrazadera
13	490920	-	Kit faro Blue Light	Blue Light headlight kit	Blue Light Scheinwerfer Satz	Kit phare Blue Light	Kit faro Blue Light

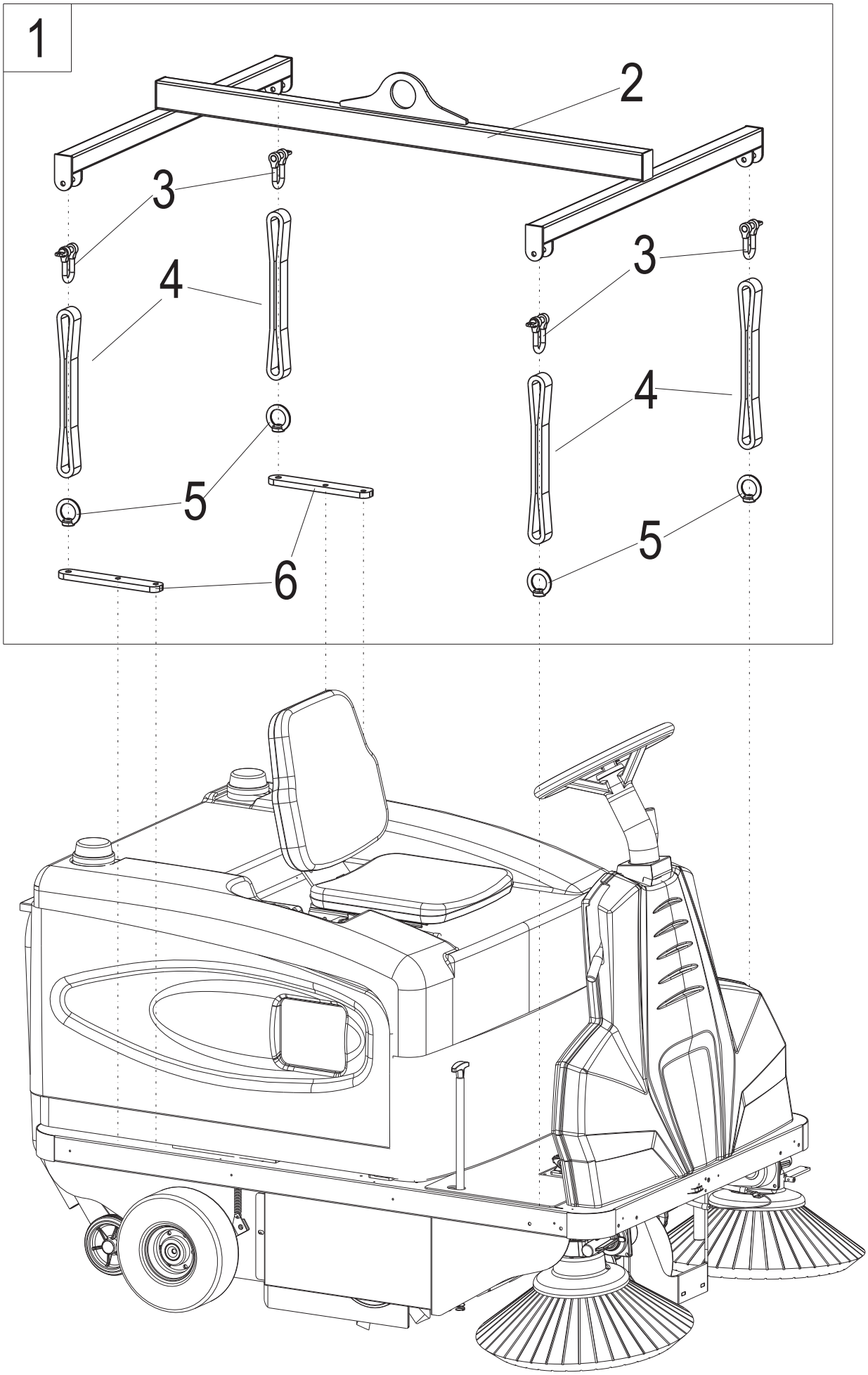
1
2
3
3
4
4
5
5
6

KIT BILANCINO (OPTIONAL) - HARNESS KIT (OPTIONAL) - GESCHIRR SATZ (OPTIONAL) - KIT HARNAIS (OPTIONAL) - KIT APROVECHAR (OPTIONAL)							
N°	**Codice N° Part. No. Code Nr.**	**Quantità Quantity Anzahl**	**Descrizione**	**Description**	**Bezeichnung**	**Description**	**Descripción**
1	490430	*	Kit bilancino	Harness kit	Geschirr Satz	Kit harnais	Kit aprovechar
2	120668	1	Imbragatura	Harness	Geschirr	Harnais	Aprovechar
3	580240	4	Gancio	Hook	Haken	Crochet	Gancho
4	580238	4	Cinghia	Belt	Riemen	Courroie	Correa
5	580239	4	Occhiello in metallo	Eyebolt	Metallöse	Oeillet métallique	Ojal metalico
6	200106	2	Piatto fissaggio	Plate	Kniehebel	Plat	Plato

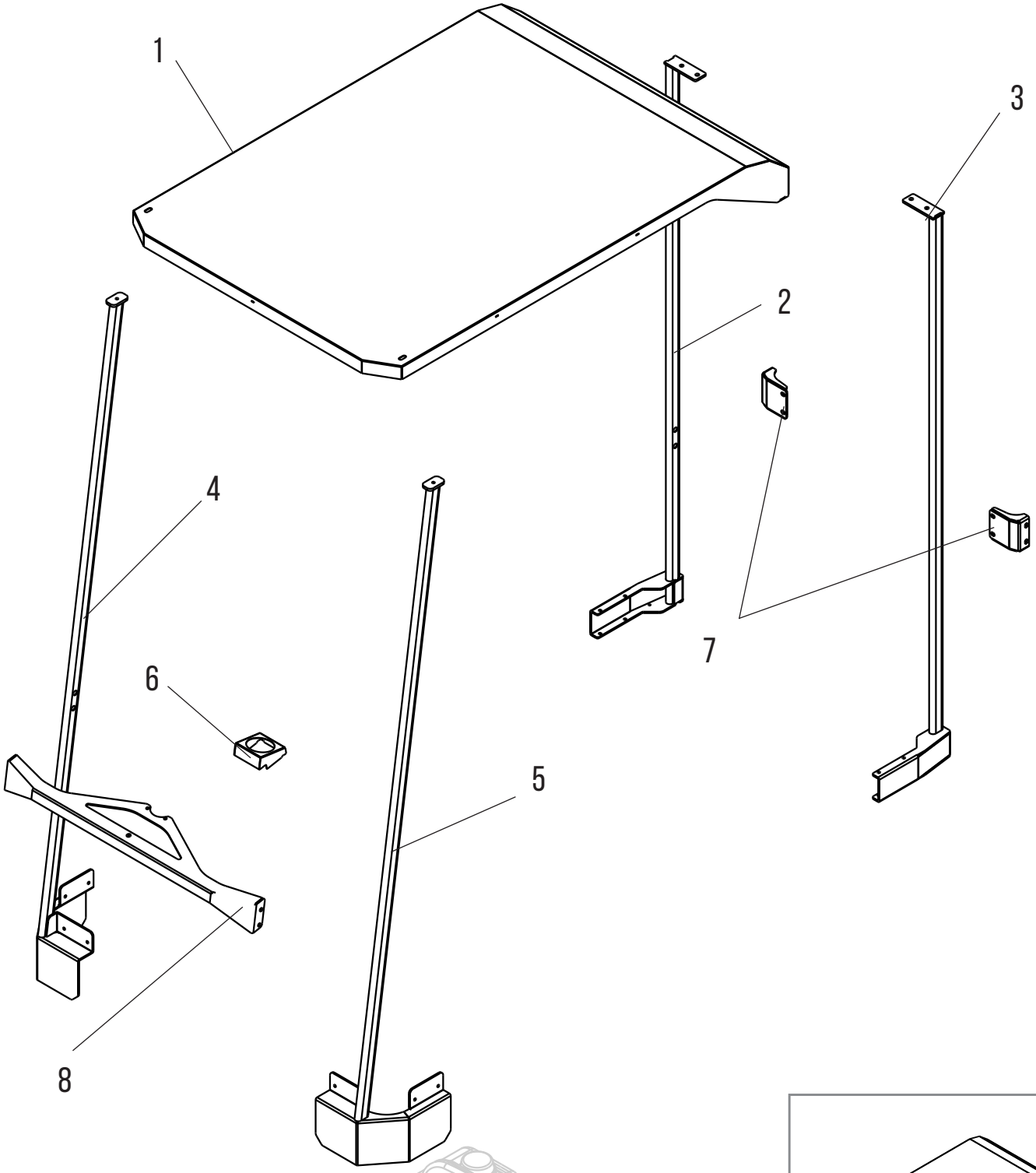
1
2
3
4
5
6
7
8

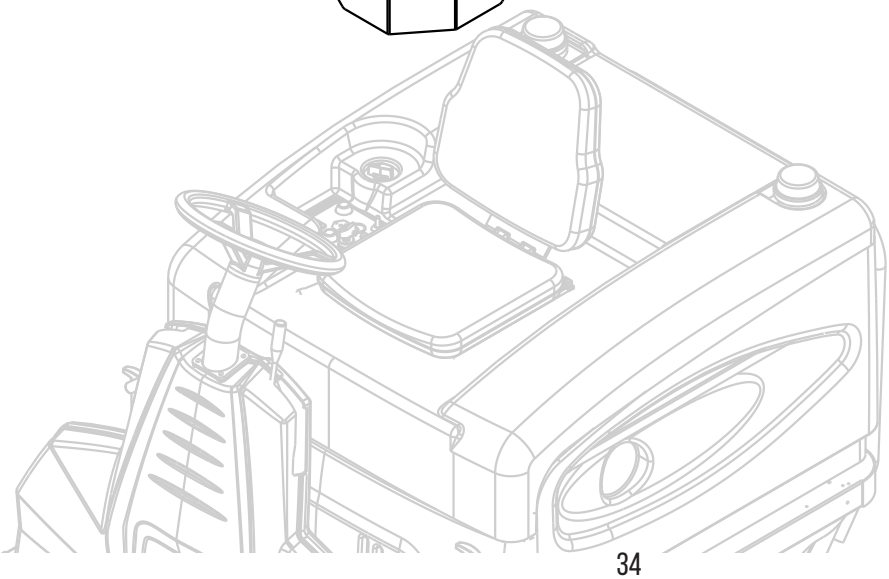

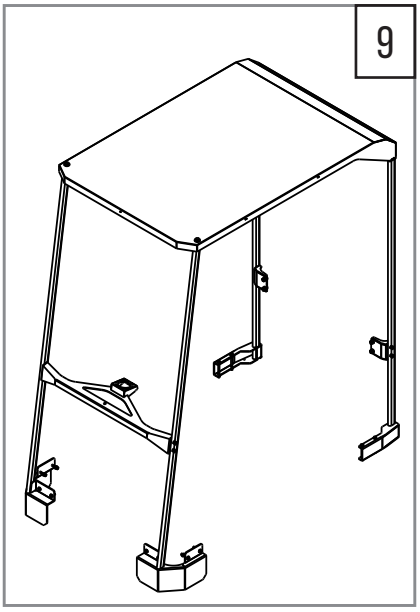
9

KIT TETTUCCIO (OPTIONAL)
OVERHEAD GUARD KIT (OPTIONAL)
FAHRERSCHUTZDACH-KIT (OPTIONAL)
KIT TOIT DE PROTECTION (OPTIONAL)
KIT DE TECHO (OPTIONAL)

N°	Codice N° Part. No. Code Nr.	Quantità Quantity Anzahl	Descrizione	Description	Bezeichnung	Description	Descripción
1	121188	1	Tettuccio	Overhead guard	Fahrerschutzdach	Toit de protection	Techo
2	901200	1	Montante post. dx	Right rear upright	Rechts hinten aufrecht	Montant arrière droit	Montante trasero derecho
3	901199	1	Montante post. sx	Left rear pillar	Linke hintere Säule	Pilier arrière gauche	Montante trasero izquierdo
4	901198	1	Montante ant.dx	Right front pillar	Rechte vordere Säule	Pilier avant droit	Montante delantero izquierdo
5	901197	1	Montante ant.sx	Left front pillar	Linke vordere Säule	Pilier avant gauche	Montante delantero derecho
6	111229	1	Coperchio volante	Support rubber	Gummi abstützen	Caoutchouc de support	Soporte de goma
7	111228	2	Staffa posteriore	Rear bracket	Hintere Halterung	Support arrière	Soporte trasero
8	111227	1	Rinforzo anteriore	Front reinforcement	Frontverstärkung	Renfort avant	Refuerzo frontal
9	490915	1	Kit tettuccio	Overhead guard kit	Fahrerschutzdach-kit	Kit toit de protection	Kit de techo

FINO A TELAIO: 12011258 - UP TO FRAME'S NUMBER: 12011258 -
BIS ZUR NR. DES GESTELLES: 12011258 - JUSQ'AU N. DE CHASSIS: 12011258 -
HASTA EL N. DE BASTIDOR: 12011258

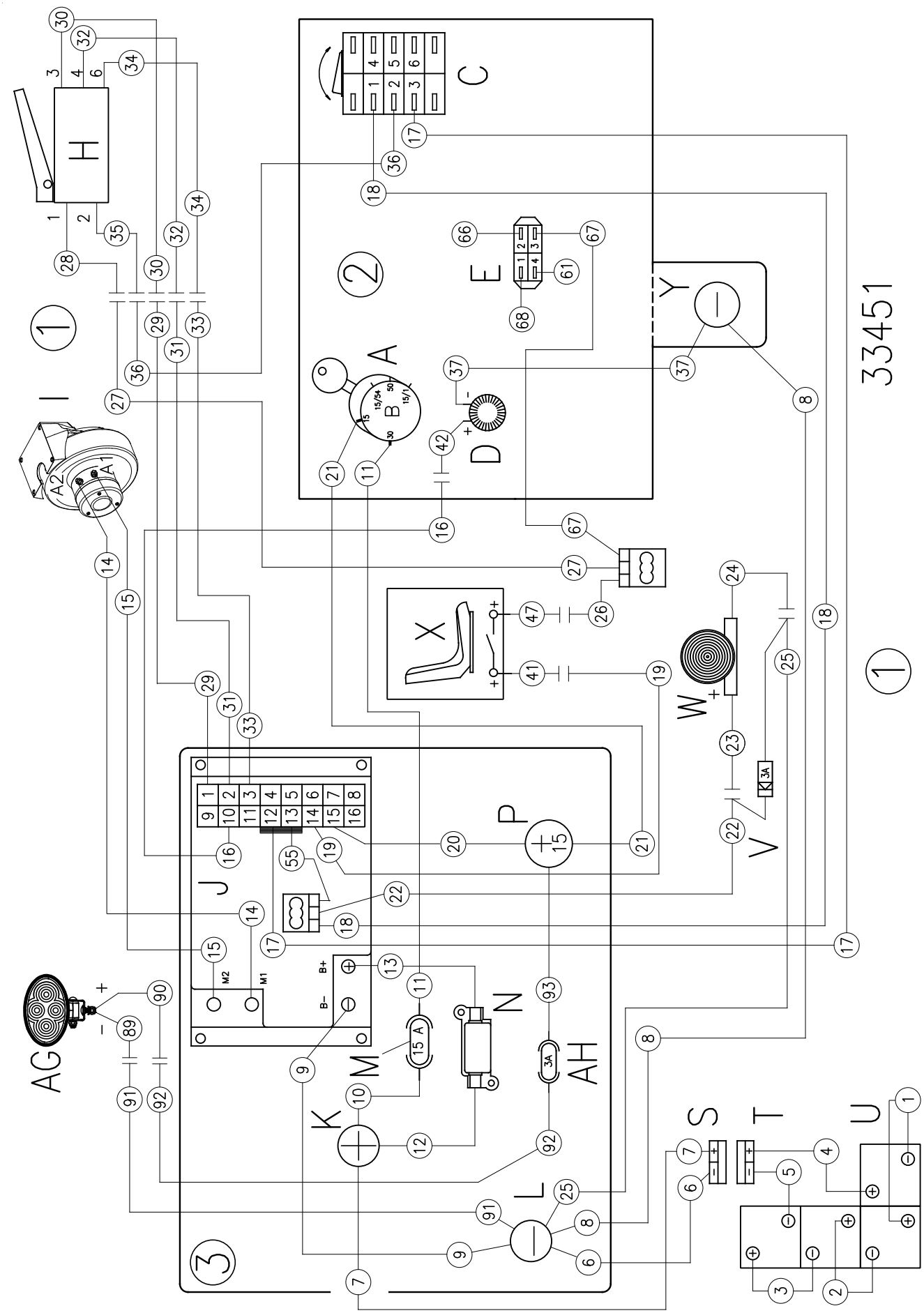

N°	IMPIANTO ELETTRICO	ELECTRICAL WIRING	ELEKTRISCHE ANLAGE	INSTALLATION ELECTRIQUE	INSTALACION ELECTRICA
1	Scocca	Chassis	Rahmen	Châssis	Chasis
2	Plancia comandi	Control board	Armaturenbrett	Tableau de borde commandes	Panel de mandos
3	Quadro elettrico	Electrical board	Elektrische Tafel	Tableau électrique	Cuadro eléctrico
A	Blocchetto chiave COD. 660020	Lock and key COD. 660020	Schloss und Schlussel COD. 660020	Fiche et clé COD. 660020	Clavija y llave COD. 660020
C	Selettore direzione di marcia COD. 640261+640262	Direction movement selector COD. 640261+640262	Fahrrichtung schalter COD. 640261+640262	Selecteur direction marche COD. 640261+640262	Selector indicador sentido marcha COD. 640261+640262
D	Spia rossa chopper COD. 670042	Light red COD. 670042	Kontroll Lampe rote COD. 670042	Temoin rouge COD. 670042	Testigo rojo COD. 670042
E	Indicatore batteria scarica COD. 650045	Flat battery indicator COD. 650045	Leer Batterie Ladekontrolle COD. 650045	Indicateur batterie vide COD. 650045	Indicador bateria descargada COD. 650045
H	Servocomando a pedale COD. 900850	Servocontrol COD. 900850	Servosteuerung COD. 900850	Servocommande a pédale COD. 900850	Servocontrol a pedal COD. 900850
I	Motoruota COD. 610093	Drive wheel COD. 610093	Antriebsrad COD. 610093	Roue Motrice COD. 610093	Motorueda COD. 610093
J	Chopper trazione COD. 490589	Chopper COD. 490589	Chopper COD. 490589	Chopper COD. 490589	Chopper COD. 490589
K	Polo positivo	Positive pole	Pluspol	Pôle positif	Polo positivo
L	Polo negativo	Negative pole	Minuspol	Pôle négatif	Polo negativo
M	Fusibile 15A COD. 640111	Fuse 15A COD. 640111	Sicherung 15A COD. 640111	Fusible 15A COD. 640111	Fusible 15A COD. 640111
N	Fusibile trazione 60A COD. 640333	Traction fuse 60A COD. 640333	Antriebe sicherung 60A COD. 640333	Fusible traction 60A COD. 640333	Fusible tracción 60A COD. 640333
P	Polo positivo +15	+15 positive pole	Pluspol +15	Pôle positif +15	Polo positivo +15
S	Connettore batteria COD. 640038	Battey connector COD. 640038	Batterie Stecker COD. 640038	Connecteur batterie COD. 640038	Connector bateria COD. 640038
T	Connettore batteria COD. 640037	Battey connector COD. 640037	Batterie Stecker COD. 640037	Connecteur batterie COD. 640037	Connector bateria COD. 640037
U	Batteria 24V	Battery 24V	Batterie 24V	Batterie 24V	Batteria 24V
V	Diodo 3A COD. 640010	Diode 3A COD. 640010	Diode 3A COD. 640010	Diode 3A COD. 640010	Diodo 3A COD. 640010
W	Cicalina retromarcia COD. 640201	Reverse speed acoustic signal COD. 640201	Sommer COD. 640201	Signal acoustique marche arrière COD. 640201	Señal acustica de marcha atras COD. 640201
X	Sedile	Seat	Sitz	Siege	Asiento
Y	Polo negativo	Negative pole	Minuspol	Pôle négatif	Polo negativo
AG	Faro Blue Light COD. 670084	Blue Light Headlight COD. 670084	Blue Light Scheinwerfer COD. 670084	Phare Blue Light COD. 670084	Faro Blue Light COD. 670084
AH	Fusibile 3A COD. 640107	Fuse 3A COD. 640107	Sicherung 3A COD. 640107	Fusible 3A COD. 640107	Fusible 3A COD. 640107

DA TELAIO: 12011259 - FROM FRAME NUMBER: 12011259 - VOM GESTELL: 12011259 - A PARTIR DU CHASSIS: 12011259 - DESDE EL BASTIDOR: 12011259

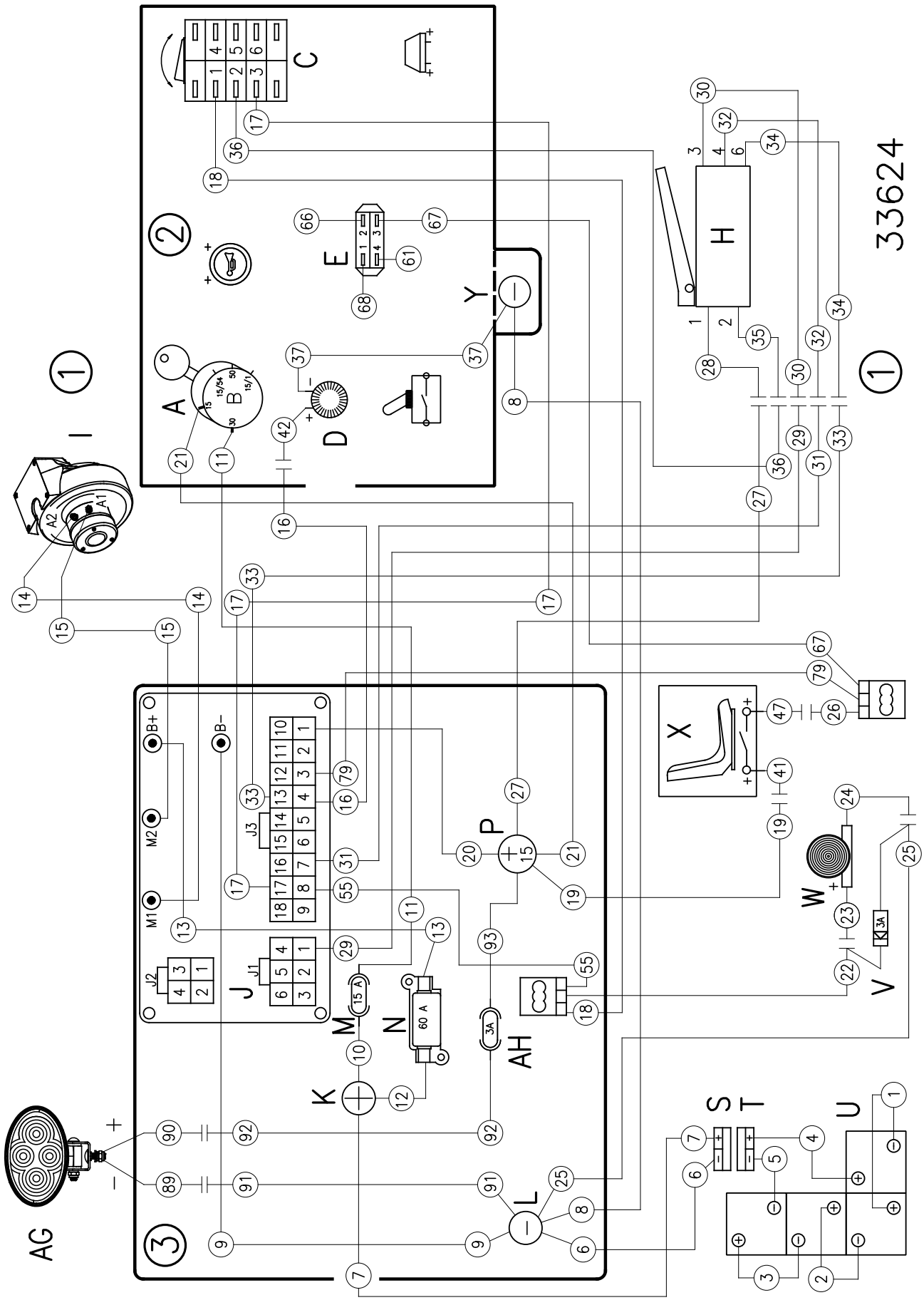

N°	IMPIANTO ELETTRICO	ELECTRICAL WIRING	ELEKTRISCHE ANLAGE	INSTALLATION ELECTRIQUE	INSTALACION ELECTRICA
1	Scocca	Chassis	Rahmen	Châssis	Chasis
2	Plancia comandi	Control board	Armaturenbrett	Tableau de borde commandes	Panel de mandos
3	Quadro elettrico	Electrical board	Elektrische Tafel	Tableau électrique	Cuadro eléctrico
A	Blocchetto chiave COD. 660020	Lock and key COD. 660020	Schloss und Schlussel COD. 660020	Fiche et clé COD. 660020	Clavija y llave COD. 660020
C	Selettore direzione di marcia COD. 640261+640262	Direction movement selector COD. 640261+640262	Fahrrichtung schalter COD. 640261+640262	Selecteur direction marche COD. 640261+640262	Selector indicador sentido marcha COD. 640261+640262
D	Spia rossa chopper COD. 670042	Light red COD. 670042	Kontroll Lampe rote COD. 670042	Temoin rouge COD. 670042	Testigo rojo COD. 670042
E	Indicatore batteria scarica COD. 650045	Flat battery indicator COD. 650045	Leer Batterie Ladekontrolle COD. 650045	Indicateur batterie vide COD. 650045	Indicador bateria descargada COD. 650045
H	Servocomando a pedale COD. 900850	Servocontrol COD. 900850	Servosteuerung COD. 900850	Servocommande a pédale COD. 900850	Servocontrol a pedal COD. 900850
I	Motoruota COD. 610093	Drive wheel COD. 610093	Antriebsrad COD. 610093	Roue Motrice COD. 610093	Motorueda COD. 610093
J	Chopper trazione COD. 490873	Chopper COD. 490873	Chopper COD. 490873	Chopper COD. 490873	Chopper COD. 490873
K	Polo positivo	Positive pole	Pluspol	Pôle positif	Polo positivo
L	Polo negativo	Negative pole	Minuspol	Pôle négatif	Polo negativo
M	Fusibile 15A COD. 640111	Fuse 15A COD. 640111	Sicherung 15A COD. 640111	Fusible 15A COD. 640111	Fusible 15A COD. 640111
N	Fusibile trazione 60A COD. 640333	Traction fuse 60A COD. 640333	Antriebe sicherung 60A COD. 640333	Fusible traction 60A COD. 640333	Fusible tracción 60A COD. 640333
P	Polo positivo +15	+15 positive pole	Pluspol +15	Pôle positif +15	Polo positivo +15
S	Connettore batteria COD. 640038	Battey connector COD. 640038	Batterie Stecker COD. 640038	Connecteur batterie COD. 640038	Connector bateria COD. 640038
T	Connettore batteria COD. 640037	Battey connector COD. 640037	Batterie Stecker COD. 640037	Connecteur batterie COD. 640037	Connector bateria COD. 640037
U	Batteria 24V	Battery 24V	Batterie 24V	Batterie 24V	Batteria 24V
V	Diodo 3A COD. 640010	Diode 3A COD. 640010	Diode 3A COD. 640010	Diode 3A COD. 640010	Diodo 3A COD. 640010
W	Cicalina retromarcia COD. 640201	Reverse speed acoustic signal COD. 640201	Sommer COD. 640201	Signal acoustique marche arrière COD. 640201	Señal acustica de marcha atras COD. 640201
X	Sedile	Seat	Sitz	Siege	Asiento
Y	Polo negativo	Negative pole	Minuspol	Pôle négatif	Polo negativo
AG	Faro Blue Light COD. 670084	Blue Light Headlight COD. 670084	Blue Light Scheinwerfer COD. 670084	Phare Blue Light COD. 670084	Faro Blue Light COD. 670084
AH	Fusibile 3A COD. 640107	Fuse 3A COD. 640107	Sicherung 3A COD. 640107	Fusible 3A COD. 640107	Fusible 3A COD. 640107

FINO A TELAIO: 12010431 - UP TO FRAME'S NUMBER: 12010431 -
BIS ZUR NR. DES GESTELLES: 12010431 - JUSQ'AU N. DE CHASSIS: 12010431 -
HASTA EL N. DE BASTIDOR: 12010431

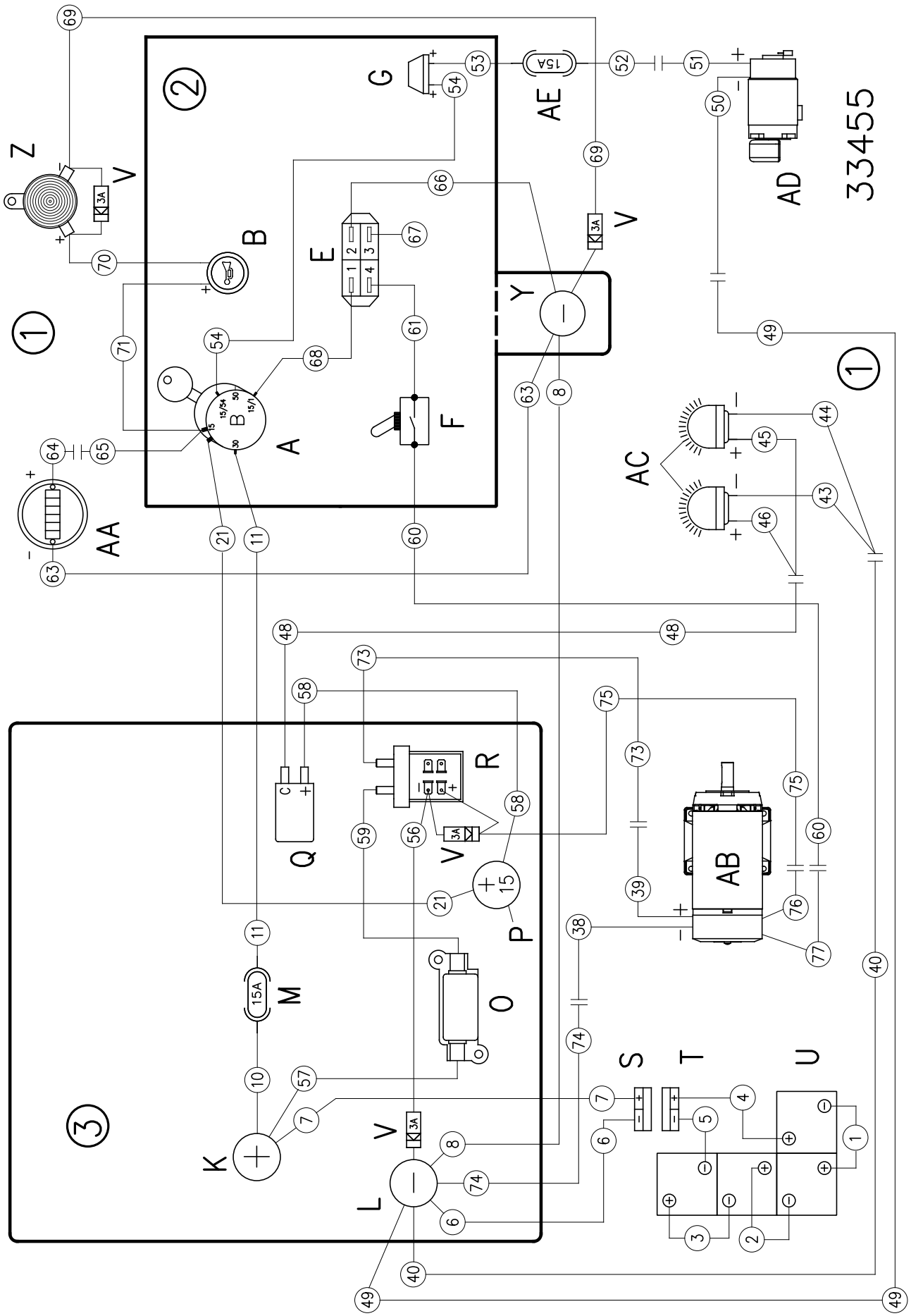

N°	IMPIANTO ELETTRICO	ELECTRICAL WIRING	ELEKTRISCHE ANLAGE	INSTALLATION ELECTRIQUE	INSTALACION ELECTRICA
1	Scocca	Chassis	Rahmen	Châssis	Chasis
2	Plancia comandi	Control board	Armaturenbrett	Tableau borde commandes	Panel de mandos
3	Quadro elettrico	Electrical board	Elektrische Tafel	Tableau électrique	Cuadro eléctrico
A	Blocchetto chiave COD. 660020	Lock and key COD. 660020	Schloss und Schlussel COD. 660020	Fiche et clé COD. 660020	Clavija y llave COD. 660020
B	Pulsante clacson COD. 660005	Horn button COD. 660005	Hupe Druckknopf COD. 660005	Bouton klaxon COD. 660005	Pulsador claxson COD. 660005
E	Indicatore batteria scarica COD. 650045	Flat battery indicator COD. 650045	Leer Batterie Ladekontrolle COD. 650045	Indicateur batterie vide COD. 650045	Indicador bateria descargada COD. 650045
F	Interruttore spazzole COD. 640077+640097	Brush switch COD. 640077+640097	Bürste Schalter COD. 640077+640097	Interrupteur brosses COD. 640077+640097	Interruptor cepillo COD. 640077+640097
G	Pulsante vibratore filtri COD. 660005	Filter shaker push button COD. 660005	Filterruttler Drucktaste COD. 660005	Bouton moteur vibreur filtre COD. 660005	Boton motor sacudidor de filtro COD. 660005
K	Polo positivo	Positive pole	Pluspol	Pôle positif	Polo positivo
L	Polo negativo	Negative pole	Minuspol	Pôle négatif	Polo negativo
M	Fusibile 15 A COD. 640111	Fuse 15 A COD. 640111	Sicherung 15 A COD. 640111	Fusible 15 A COD. 640111	Fusible 15 A COD. 640111
O	Fusibile spazzole 60A COD. 640333	Brushes fuse 60A COD. 640333	Bürste sicherung 60A COD. 640333	Fusible brosse 60A COD. 640333	Fusible cepillo 60A COD. 640333
P	Polo positivo +15	+15 positive pole	Pluspol +15	Pôle positif +15	Polo positivo +15
Q	Intermittenza COD. 650031	Intermittancy COD. 650031	Intermittenz COD. 650031	Intermittence COD. 650031	Intermitencia COD. 650031
R	Teleruttore COD. 660073	Remote switch COD. 660073	Mikroschalter COD. 660073	Télérupteur COD. 660073	Telerruptore COD. 660073
S	Connettore batteria COD. 640038	Battey connector COD. 640038	Batterie Stecker COD. 640038	Connecteur batterie COD. 640038	Connector bateria COD. 640038
T	Connettore batteria COD. 640037	Battey connector COD. 640037	Batterie Stecker COD. 640037	Connecteur batterie COD. 640037	Connector bateria COD. 640037
U	Batteria 24V	Battery 24V	Batterie 24V	Batterie 24V	Batteria 24V
V	Diodo 3A COD. 640010	Diode 3A COD. 640010	Diode 3A COD. 640010	Diode 3A COD. 640010	Diodo 3A COD. 640010
Y	Polo negativo	Negative pole	Minuspol	Pôle négatif	Polo negativo
Z	Clacson COD. 901025	Horn COD. 901025	Hupe NR 901025	Klaxon COD. 901025	Bocina COD. 901025
AA	Contaore COD. 650002	Hourmeter COD. 650002	Stundenzahler NR 650002	Compteur horaire COD. 650002	Cuentahoras COD. 650002
AB	Motore spazzole COD. 900879	Brush motor COD. 900879	Bürste motor COD. 900879	Moteur brosse COD. 900879	Motor cepillo COD. 900879
AC	Faro lampeggiante COD. 670055	Flashing ligth COD. 670055	Blinklicht COD. 670055	Lumière clignotante COD. 670055	Faro giratorio COD. 670055
AD	Motovibratore COD. 900381	Filter shaker motor COD. 900381	Filterruttler Motor COD. 900381	Moteur vibreur du filtre COD. 900381	Motor sacudidor de filtro COD. 900381
AE	Fusibile 15A COD. 640111	Fuse 15A COD. 640111	Sicherung 15A COD. 640111	Fusible 15A COD. 640111	Fusible 15A COD. 640111

DA TELAIO: 12010432 - FROM FRAME NUMBER: 12010432 - VOM GESTELL: 12010432 - A PARTIR DU CHASSIS: 12010432 - DESDE EL BASTIDOR: 12010432

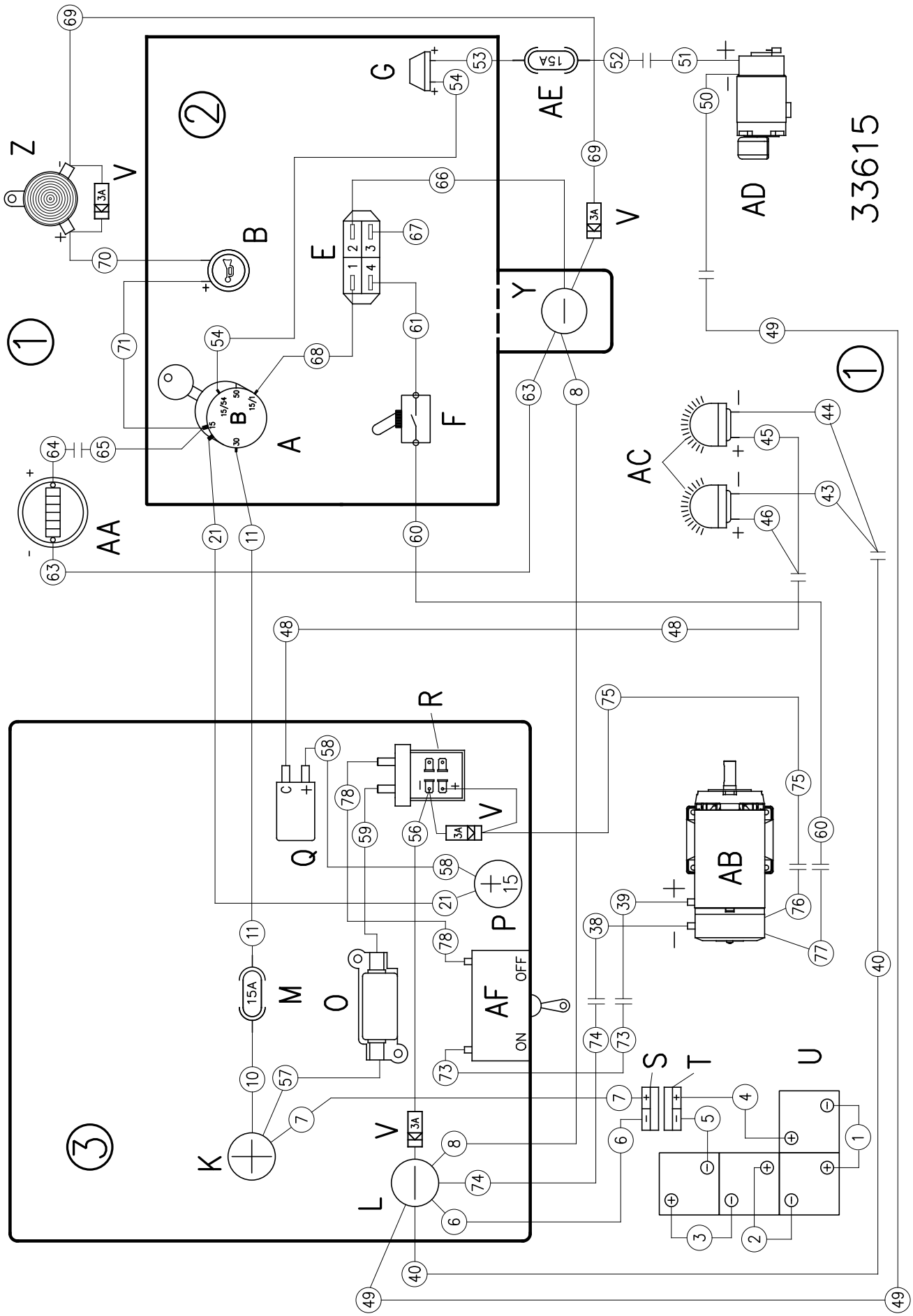

N°	IMPIANTO ELETTRICO	ELECTRICAL WIRING	ELEKTRISCHE ANLAGE	INSTALLATION ELECTRIQUE	INSTALACION ELECTRICA
1	Scocca	Chassis	Rahmen	Châssis	Chasis
2	Plancia comandi	Control board	Armaturenbrett	Tableau borde commandes	Panel de mandos
3	Quadro elettrico	Electrical board	Elektrische Tafel	Tableau électrique	Cuadro eléctrico
A	Blocchetto chiave COD. 660020	Lock and key COD. 660020	Schloss und Schlussel COD. 660020	Fiche et clé COD. 660020	Clavija y llave COD. 660020
B	Pulsante clacson COD. 660005	Horn button COD. 660005	Hupe Druckknopf COD. 660005	Bouton klaxon COD. 660005	Pulsador claxson COD. 660005
E	Indicatore batteria scarica COD. 650045	Flat battery indicator COD. 650045	Leer Batterie Ladekontrolle COD. 650045	Indicateur batterie vide COD. 650045	Indicador bateria descargada COD. 650045
F	Interruttore spazzole COD. 640077+640097	Brush switch COD. 640077+640097	Bürste Schalter COD. 640077+640097	Interrupteur brosses COD. 640077+640097	Interruptor cepillo COD. 640077+640097
G	Pulsante vibratore filtri COD. 660005	Filter shaker push button COD. 660005	Filterruttler Drucktaste COD. 660005	Bouton du moteur vibreur filtre COD. 660005	Boton motor sacudidor filtro COD. 660005
K	Polo positivo	Positive pole	Pluspol	Pôle positif	Polo positivo
L	Polo negativo	Negative pole	Minuspol	Pôle négatif	Polo negativo
M	Fusibile 15A COD. 640111	Fuse 15A COD. 640111	Sicherung 15A COD. 640111	Fusible 15A COD. 640111	Fusible 15A COD. 640111
O	Fusibile spazzole 70A COD. 640398	Brushes fuse 70A COD. 640398	Bürste sicherung 70A COD. 640398	Fusible brosse 70A COD. 640398	Fusible cepillo 70A COD. 640398
P	Polo positivo +15	+15 positive pole	Pluspol +15	Pôle positif +15	Polo positivo +15
Q	Intermittenza COD. 650031	Intermittancy COD. 650031	Intermittenz COD. 650031	Intermittence COD. 650031	Intermitencia COD. 650031
R	Teleruttore COD. 660073	Remote switch COD. 660073	Mikroschalter COD. 660073	Télérupteur COD. 660073	Telerruptore COD. 660073
S	Connettore batteria COD. 640038	Battey connector COD. 640038	Batterie Stecker COD. 640038	Connecteur batterie COD. 640038	Connector bateria COD. 640038
T	Connettore batteria COD. 640037	Battey connector COD. 640037	Batterie Stecker COD. 640037	Connecteur batterie COD. 640037	Connector bateria COD. 640037
U	Batteria 24V	Battery 24V	Batterie 24V	Batterie 24V	Batteria 24V
V	Diodo 3A COD. 640010	Diode 3A COD. 640010	Diode 3A COD. 640010	Diode 3A COD. 640010	Diodo 3A COD. 640010
Y	Polo negativo	Negative pole	Minuspol	Pôle négatif	Polo negativo
Z	Clacson COD. 901025	Horn COD. 901025	Hupe COD. 901025	Klaxon COD. 901025	Bocina COD. 901025
AA	Contaore COD. 650002	Hourmeter COD. 650002	Stundenzahler COD. 650002	Compteur horaire COD. 650002	Cuentahoras COD. 650002
AB	Motore spazzole COD. 900879	Brush motor COD. 900879	Bürste motor COD. 900879	Moteur brosse COD. 900879	Motor cepillo COD. 900879
AC	Faro lampeggiante COD. 670055	Flashing ligth COD. 670055	Blinklicht COD. 670055	Lumière clignotante COD. 670055	Faro giratorio COD. 670055
AD	Motovibratore COD. 900381	Filter shaker motor COD. 900381	Filterruttler Motor COD. 900381	Moteur vibreur du filtre COD. 900381	Motor sacudidor de filtro COD. 900381
AE	Fusibile 15A COD. 640111	Fuse 15A COD. 640111	Sicherung 15A COD. 640111	Fusible 15A COD. 640111	Fusible 15A COD. 640111
AF	Disgiuntore 60A COD640438	Cut out switch 60A COD640438	Ausschalter 60A COD640438	Desjoncteur 60A COD640438	Disyuntor 60A COD640438

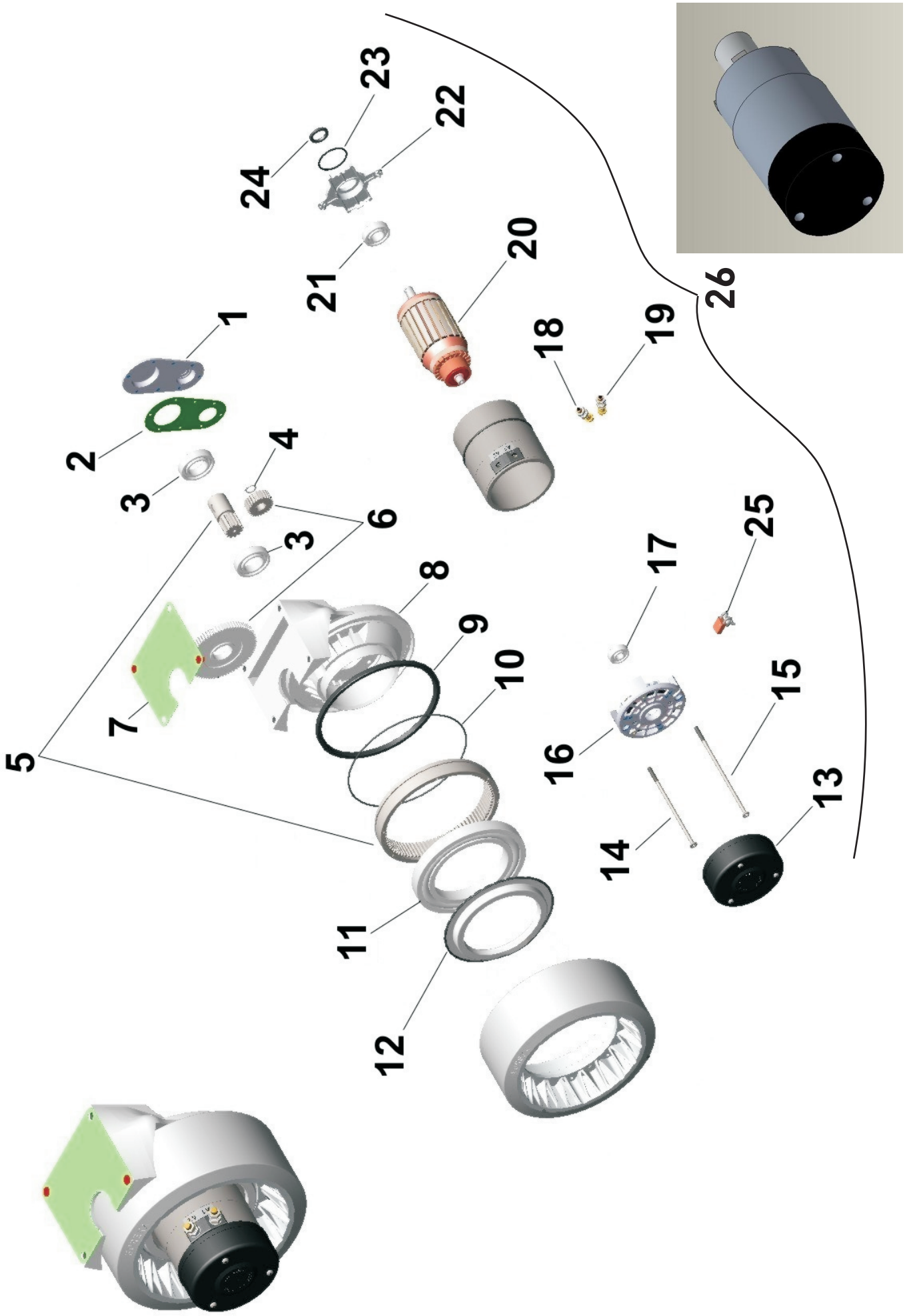
1
2
3
4
3
5
6
7
8
9
10
11
12
13
14
15
16
17
18
19
20
21
22
23
24
25
26

MOTORUOTA - DRIVE WHEEL - ANTRIEBSRAD - MOTO-ROUE - MOTORUEDA

Ricambi non disponibili a magazzino, ordinabili solo su richiesta
Spare parts not available on stock, but only upon request
Ersatzteile nicht verfügbar auf Lager, aber nur auf Anfrage
Repuestos no disponibles en stock, pero solo previa so solicitud
Rechanges pas disponibles en stock, mais seulement sur demande

N°	Codice N° Part. No. Code Nr.	Quantità Quantity Anzahl	Descrizione	Description	Bezeichnung	Description	Descripción
1	610214	1	Flangia di chiusura	Cover plug	Deckel Dübel	Dispositif couvercle	Dispositivo de tapa
2	610135	1	Guarnizione	Gasket	Dichtung	Garniture	Junta
3	610136	2	Cuscinetto 6006 2Z	Bearing 6006 2Z	Lager 6006 2Z	Palier 6006 2Z	Cojinete 6006 2Z
4	610195	1	Anello seeger AS14	Ring seeger AS14	Ring seeger AS14	Bague seeger AS14	Anillo seeger AS14
5	610215	1	Kit ingranaggi	Gear Kit	Getriebe Kit	Kit engrenage	Kit engranaje
6	610216	1	Kit ingranaggi	Gear Kit	Getriebe Kit	Kit engrenage	Kit engranaje
7	610196	1	Guarnizione	Gasket	Dichtung	Garniture	Junta
8	610197	1	Fusione alluminio	Casting aluminum	Gießen von aluminium	Moulage d'aluminium	Fundición de aluminio
9	610198	1	Guarnizione	Gasket	Dichtung	Garniture	Junta
10	610199	1	Anello OR 3725	O Ring 3725	O Ring 3725	O Ring 3725	O Ring 3725
11	610200	1	Cuscinetto 16024	Bearing 16024	Lager 16024	Palier 16024	Rodamiento 16024
12	610201	1	Anello di protezione	Protection ring	Schutz ring	Bague protection	Anillo proteccion
13	610202	1	Coperchio di chiusura	Closing cover	Verschlussdeckel	Couvercle fermeture	Tapa de cierre
14	610217	1	Tirante	Bearing	Lager	Palier	Tensor
15	610218	1	Tirante	Bearing	Lager	Palier	Tensor
16	610205	1	Calotta porta spazzole	Cap brush holders	Cap bürstenhalter	Porte-balais cap	Portaescobillas cap
17	610206	1	Cuscinetto 6201 2RS C3 GJN	Bearing 6201 2RS C3 GJN	Lager 6201 2RS C3 GJN	Palier 6201 2RS C3 GJN	Rodamiento 6201 2RS C3 GJN
18	610207	1	Connessione A2	Connection A1	Anschluss A1	Lien A1	Conexión A1
19	610208	1	Connessione A1	Connection A2	Anschluss A2	Lien A2	Conexión A2
20	610219	1	Rotore	Rotor	Rotor	Rotor	Rotor
21	610210	1	Cuscinetto 6004 2RS C3 GJN	Bearing 6004 2RS C3 GJN	Lager 6004 2RS C3 GJN	Palier 6004 2RS C3 GJN	Rodamiento 6004 2RS C3 GJN
22	610211	1	Flangia	Flange	Halterung	Support	Soporte
23	610213	1	Anello OR 3168	O Ring 3168	O Ring 3168	O Ring 3168	O Ring 3168
24	610220	1	Guarnizione	Gasket	Dichtung	Garniture	Guarnicciòn
25	640291	4	Carboncino	Carbon brush	Kohle	Charbon	Carbón
26	610334	1	Motore completo	Complete motor	Kompletten motor	Moteur complet	Motor completo

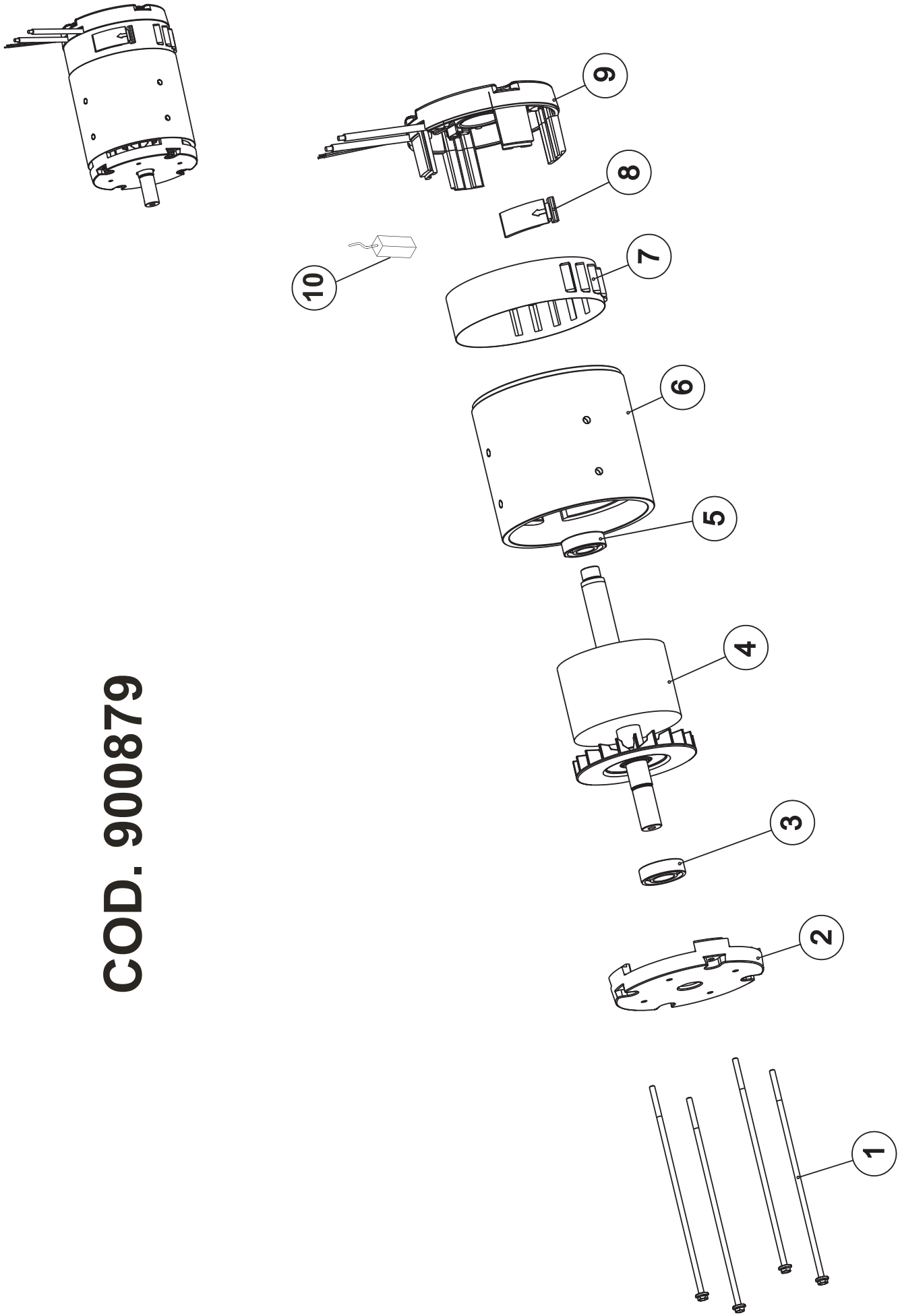
COD. 900879
1
2
3
4
5
6
7
8
9
10

MOTORE ELETTRICO - ELECTRIC MOTOR - ELEKTROMOTOR - MOTEUR ELECTRIC - MOTOR ELECTRICO

Ricambi non disponibili a magazzino, ordinabili solo su richiesta
Spare parts not available on stock, but only upon request
Ersatzteile nicht verfügbar auf Lager, aber nur auf Anfrage
Repuestos no disponibles en stock, pero solo previa so solicitud
Rechanges pas disponibles en stock, mais seulement sur demande

N°	Codice N° Part. No. Code Nr.	Quantità Quantity Anzahl	Descrizione	Description	Bezeichnung	Description	Descripción
1	640405	4	Tirante motore	Motor tie rod	Motor zuganker	Verboquet moteur	Tirante motor
2	640406	1	Coperchio	Cover	Deckel	Couvercle	Tapa
3	640407	1	Cuscinetto 6004 ZZ	Bearing 6004 ZZ	Lager 6004 ZZ	Roulement 6004 ZZ	Rodamiento 6004 ZZ
4	640408	1	Indotto	Motor armature	Motoranker	Induite moteur	Inducido del motor
5	640357	1	Cuscinetto 6203 ZZ	Bearing 6203 ZZ	Lager 6203 ZZ	Roulement 6203 ZZ	Rodamiento 6203 ZZ
6	640410	1	Statore	Stator	Stator	Stator	Stator
7	640294	1	Fascetta calotta spazzole	Removable brush cover	Abnehmbarer Bürstenabdeckung	Couvercle de la brosse amovible	Cepillo cubierta extraíble
8	640246	1	Gancio fascetta	Safety hook	Sicherheitshaken	Crochet de sécurité	Gancho de seguridad
9	640411	1	Calotta porta spazzole	Cap brush holders	Cap bürstenhalter	Porte-balais cap	Portaescobillas cap
10	640096	4	Carboncino	Carbon brush	Kohle	Charbon	Carbón

LISTA RICAMBI CONSIGLIATI

LISTA A (MATERIALI DI CONSUMO)
LIST A (WEARABLE MATERIAL)
LISTE A (ABNUTZUNGSMATERIAL)
LISTE A (MATERIELLES DE CONSOMMATION)
LISTA A (MATERIALES DE CONSUMO)

Codice N° Part. No. Code Nr.	Quantità Quantity Anzahl	Descrizione	Description	Bezeichnung	Description	Descripción
350002	1	Gomma parapolvere	Dust rubber	Dichtstreifen	Gomme du flap	Goma flap
520133	1	Spazzola laterale	Side brush	Seitenbesen	Brosse lateral	Cepillo lateral
520027	1	Spazzola centrale	Main brush	Hauptbuerste	Brosse centrale	Cepillo central
520053	1	Filtro a sacche completo di separatori	Bag filter complete with separators	Sackfilter komplett mit trennenden Platten	Filtre à sac complet avec separateurs	Filtro a saco completo de separadores

LISTA B (MATERIALI PER INTERVENTI ORDINARI)
LIST B (MATERIAL FOR ORDINARY MAINTENANCE)
LISTE B (MATERIAL FÜR ORDENTLICHE WARTUNG)
LISTE B (MATERIELLES POUR OPERATIONS ORDINAIRES)
LISTA B (MATERIALES PARA OPERACIONES ORDINARIAS)

Codice N° Part. No. Code Nr.	Quantità Quantity Anzahl	Descrizione	Description	Bezeichnung	Description	Descripción
130093	1	Albero	Shaft	Welle	Arbre	Arbol
270087	1	Supporto	Support	Halter	Support	Soporte
270088	1	Puleggia	Pulley	Scheibe	Poulie	Polea
320003	1	Flangia	Flange	Halterung	Support	Soporte
330029	1	Copripedale	Pedal cover	Pedaldeckel	Couvre pédale	Cubri-pedal
330037	1	Cuffia	Dust casing	Schutkappe	Protection poussiere	Proteccion polvo
360004	1	Guarnizione	Washer	Dichtung	Guarniture	Guarnicciòn
360059	1	Guarnizione	Washer	Dichtung	Guarniture	Guarnicciòn
410004	4	Cuscinetto	Bearing	Lager	Roulement	Rodamiento
410005	6	Cuscinetto	Bearing	Lager	Roulement	Rodamiento
410006	2	Cuscinetto	Bearing	Lager	Roulement	Rodamiento
410008	1	Cuscinetto	Bearing	Lager	Roulement	Rodamiento
410015	1	Cuscinetto	Bearing	Lager	Roulement	Rodamiento
410019	2	Cuscinetto	Bearing	Lager	Roulement	Rodamiento
410024	1	Cuscinetto	Bearing	Lager	Roulement	Rodamiento
410032	1	Cuscinetto	Bearing	Lager	Roulement	Rodamiento
410035	1	Cuscinetto	Bearing	Lager	Roulement	Rodamiento
410036	1	Cuscinetto	Bearing	Lager	Roulement	Rodamiento
430031	1	Cinghia	Belt	Riemen	Courroie	Correa
430027	1	Cinghia	Belt	Riemen	Courroie	Correa
430055	1	Cinghia	Belt	Riemen	Courroie	Correa
440013	2	Ruota	Wheel	Rad	Roue	Rueda
440066	2	Anello in gomma	Rubber ring	Gummiring	Bague en gomme	Anillo goma
460007	1	Giunto	Joint	Gelenk	Articulation	Articulacion
460054	1	Catena	Chain	Kette	Chaine	Cadena
490613	1	Kit gomme parapolvere	Rubber flaps set	Dichtstreifenset	Set gommes des flap	Grupo gomas flap-polvo
490629	1	Ruota	Wheel	Rad	Roue	Arandela

560012	1	Blocco freno	Parking brake lock	Festellbremse Blockierungshebel	Bloc du frein	Bloc de freno
560014	1	Leva spazzola laterale sinistra	Lh side brush lever	Handhebel Links	Levier brosse laterale gauche	Palanca cepillo lateral izquierdo
560015	1	Leva spazzola laterale destra	Rh side brush lever	Handhebel Rechts	Levier brosse laterale droite	Palanca cepillo lateral derecho
570030	1	Filo	Thread	Draht	Fil	Hilo
570034	1	Guaina	Sheath	Umhuellung	Gaine	Vaina
570035	1	Guaina	Sheath	Umhuellung	Gaine	Vaina
570036	1	Guaina	Sheath	Umhuellung	Gaine	Vaina
580214	1	Chiusura a leva	Lever closing	Exenterverschluss	Levier fermeture	Palanca cierre
580056	1	Forcella	Fork	Gabel	Fourche	Horquilla
640111	2	Fusibile 15A	Fuse 15A	Sicherung 15A	Fusible 15A	Fusible 15A
640333	1	Fusibile 60A	Fuse 60A	Sicherung 60A	Fusible 60A	Fusible 60A
640037	1	Connettore fisso	Steel connector	Fest Stecker	Connecteur fixe	Connector fijo
640038	1	Connettore mobile	Mobile connector	Beweglicher Stecker	Connecteur mobile	Connector movil
640087	2	Portafusibile	Fuse holder	Sicherungshalter	Porte fusible	Portafusible
640096	4	Carboncino per motore 900879	Carbon brush for motor 900879	Kohle fuer motor 900879	Charbon brosse pour moteur 900879	Escobilla por motor electrico 900879
640291	4	Carboncino per motoruota 610093	Carbon brush for drivewheel 610093	Kohle fuer Antriebsrad 610093	Charbon brosse pour Moto-roue 610093	Escobilla por motorrueda 610093
640077	1	Interruttore	Switch	Schalter	Interrupteur	Interruptor
640097	1	Cappuccio	Cap	Kappe	Corne	Capuchón
640261	1	Corpo interruttore avanzamento	Forward switch assy	Vorschub-Schalter Gruppe	Corp interrupteur d'avancement	Cuerpo interruptor avance
640262	1	Tasto interruttore	Switch	Schalter	Interrupteur	Interruptor
650045	1	Indicatore batteria scarica	Flat battery indicator	Leer Batterie Ladekontrolle	Indicateur de batterie vide	Indicador de bateria descargada
650045	1	Indicatore batteria scarica	Flat battery indicator	Leer Batterie Ladekontrolle	Indicateur de batterie vide	Indicador de bateria descargada
660005	2	Pulsante	Switch	Notschalter	Interrupteur	Interruptor
660018	1	Coppia chiavi	Couple of keys	Paar Von Schluesseln	Pair de clefs	Par de claves
660020	1	Commutatore senza chiave	Switch without key	Schalter Ohne Schluessel	Commutateur sans clef	Commutador sin clave
670042	1	Segnalatore rosso	Light red	Kontroll Lampe rote	Temoin rouge	Testigo rojo
660073	1	Teleruttore	Contactor	Unterbrecher	Intérrupteur	Teleruptor
640398	1	Fusibile 70A	Fuse 70A	Sicherung 70A	Fusible 70A	Fusible 70A
640438	1	Disgiuntore 60A	Cut out switch 60A	Ausschalter 60A	Desjoncteur 60A	Disyuntor 60A

LISTA C (MATERIALI PER INTERVENTI STRAORDINARI)
LIST C (MATERIAL FOR EXTRAORDINARY MAINTENANCE)
LISTE C (MATERIAL FÜR AUßERORDENTLICHE WARTUNG)
LISTE C (MATERIELLES POUR OPERATIONS EXTRAORDINAIRES)
LISTA C (MATERIALES PARA OPERACIONES EXTRAORDINARIAS)

Codice N° Part. No. Code Nr.	Quantità Quantity Anzahl	Descrizione	Description	Bezeichnung	Description	Descripción
900879	1	Motore elettrico	Electric engine	Elektromotor	Moteur electric	Motor electrico
610078	1	Motoruota	Drive wheel	Antriebsrad	Moto-roue	Motorueda