LISTA PEZZI DI RICAMBIO
SPARE PARTS LIST
ERSATZTEILELISTE
LISTE DES PIECES DETACHEES
LISTA PIEZAS DE RICAMBIO

KOBRA EB / KOBRA SH

EUREKA S.P.A. UNIPERSONALE
VIA DELL'ARTIGIANATO 30/ 32, 35013 CITTADELLA (PD) ITALY
TEL. +39.049.94.81.800 FAX. +39.049.94.81.899
INTERNET: WWW.EUREKASWEEPERS.COM E-MAIL: INFO@EUREKASWEEPERS.COM

	= ATTREZZATURE / TOOLS

DATA ULTIMO AGGIORNAMENTO:
DATE OF THE LAST UPDATE: 27/09/2021

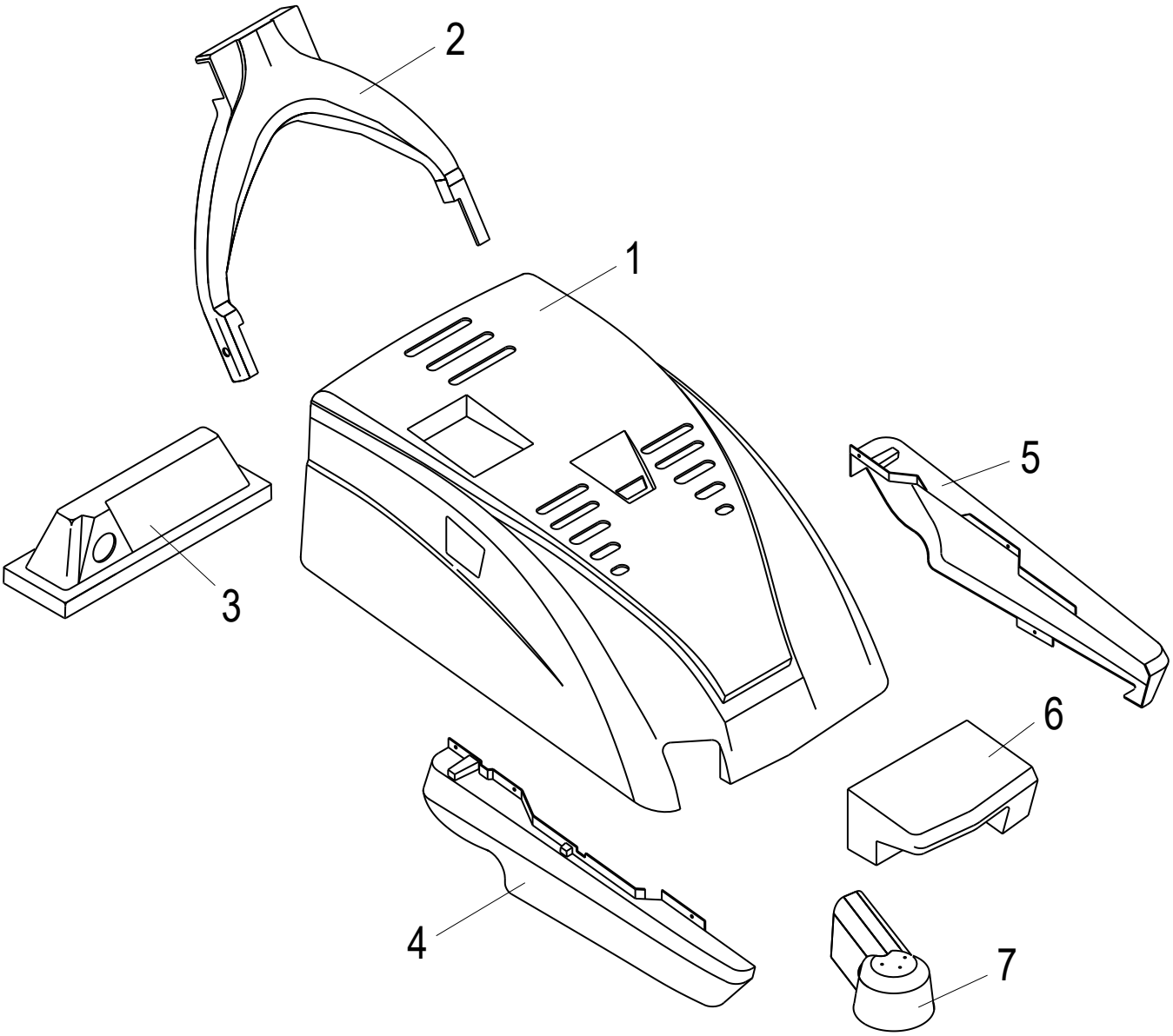

N°	Codice N° Part. No. Code Nr.	Quantità Quantity Anzhl		Descrizione	Description	Bezeichnung	Description	Descripción
		H	E					
1	310200	-	1	Carter EB VERDE EUREKA	Hood GREEN EUREKA	Gehäuse GRUEN EUREKA	Couvercle VERT EUREKA	Tapa VERDE EUREKA
	490211	1	-	Carter ST VERDE EUREKA	Hood GREEN EUREKA	Gehäuse GRUEN EUREKA	Couvercle VERT EUREKA	Tapa VERDE EUREKA
	310144	-	1	Carter EB GRIGIO RAL 7038	Hood GREY RAL 7038	Gehäuse GRAU RAL 7038	Couvercle GRIS RAL 7038	Tapa GRIS RAL 7038
	490186	1	-	Carter ST GRIGIO RAL 7038	Hood GREY RAL 7038	Gehäuse GRAU RAL 7038	Couvercle GRIS RAL 7038	Tapa GRIS RAL 7038
2	310346	1	1	Copertura manubrio VERDE EUREKA	Handle covering GREEN EUREKA	Handgriffsbedeckung GRUEN EUREKA	Couvercle poignēe VERT EUREKA	Tapa del mango VERDE EUREKA
3	310203	1	1	Coperchio filtro VERDE-EUREKA	Filter cover GREEN EUREKA	Filter Deckel GRUEN EUREKA	Couvercle du filtre VERT EUREKA	Tapa del filtro VERDE EUREKA
4	310141	1	1	Paracolpi destro GRIGIO RAL 7024	Right bumper GREY RAL 7024	Rechte Stoßfänger GRAU RAL 7024	Para-choques droite GRIS RAL 7024	Parachoques derecho GRIS RAL 7024
5	310139	1	1	Paracolpi sinistro GRIGIO RAL 7024	Left bumper GREY RAL 7024	Linke Stoßfänger GRAU RAL 7024	Para-choques gauche GRIS RAL 7024	Parachoques izquierda GRIS RAL 7024
6	310140	1	1	Paracolpi anteriore GRIGIO RAL 7024	Front bumper GREY RAL 7024	Vordere Stoßfänger GRAU RAL 7024	Para-choques anterieur GRIS RAL 7024	Parachoques anterior GRIS RAL 7024
7	310137	1	1	Protezione GRIGIO RAL 7024	Protection GREY RAL 7024	Schutz GRAU RAL 7024	Protection GRIS RAL 7024	Proteccion GRIS RAL 7024

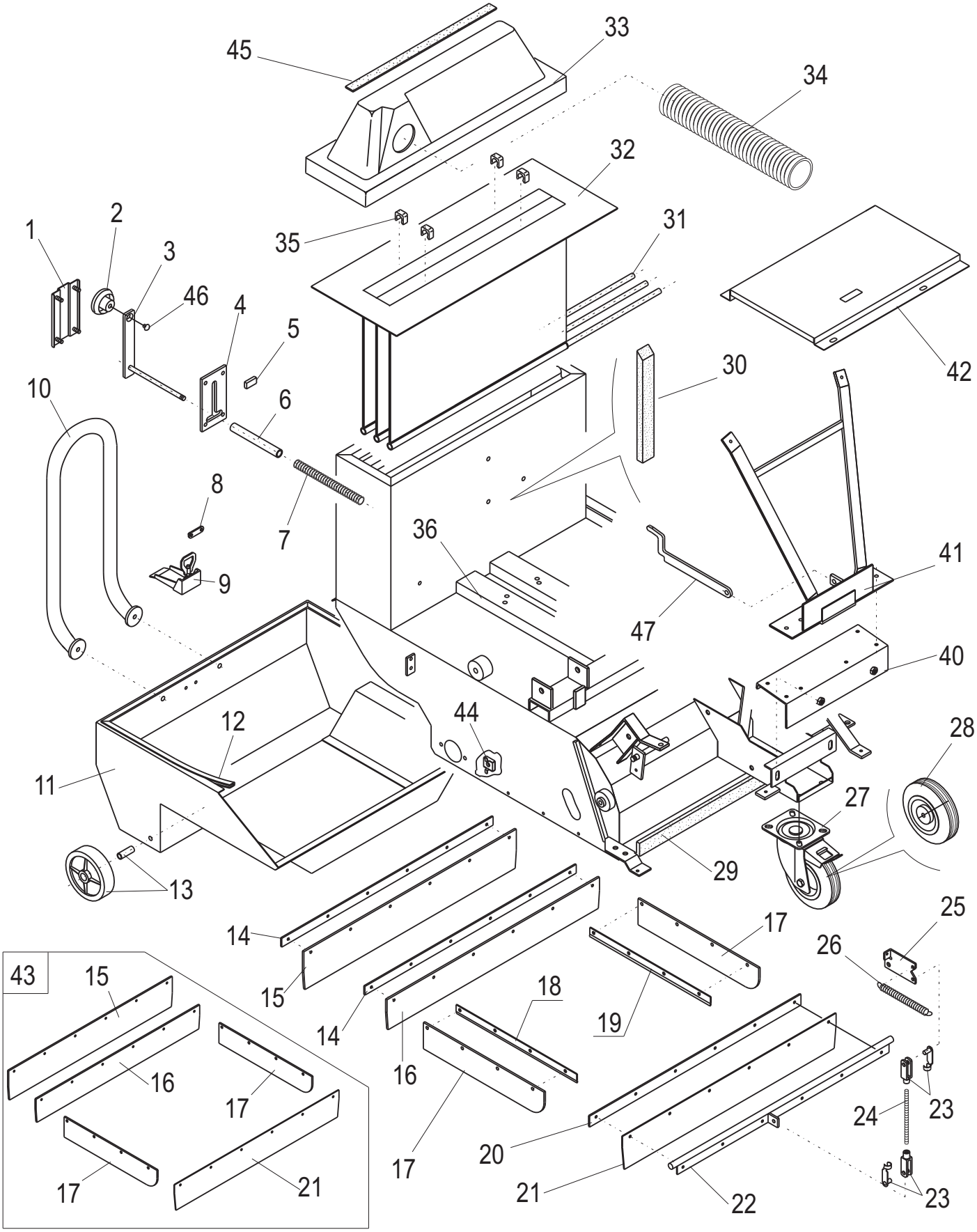
45
33
34
32
35
31
1
2
3
46
4
5
42
30
10
6
8
7
36
41
9
47
40
12
44
28
11
27
29
13
25
14
17
26
43
15
15
18
19
14
16
16
17
23
24
17
20
17
21
21
22
23

N°	Codice N° Part. No. Code Nr.	Quantità Quantity BS	H	E	Descrizione	Description	Bezeichnung	Description	Descripción
1	110558	1	1	1	Copertura leva GRIGIO RAL 7024	Lever covering GREY RAL 7024	Hebelsbedeckung GRAU RAL 7024	Couverture GRIS RAL 7024	Copertura GRIS RAL 7024
2	330105	1	1	1	Volantino	Handle	Handgriff	Poignee	Manopla
3	130187	1	1	1	Leva scuotifiltro	Filter-shaker lever	Filterrüttler Hebel	Levier sacoueur	Palanca sacudidor
4	360226	1	1	1	Distanziale	Spacer	Abstandbüchse	Entretoise	Distancial
5	360254	1	1	1	Tappo	Plug	Pfropfen	Bouchon	Tapon
6	360233	1	1	1	Tubo cassetto	Pipe	Rohr	Tuyau	Tubo
7	550059	1	1	1	Molla	Spring	Feder	Ressort	Resorte
8	580139	1	1	1	Riscontro chiusura	Counterpart lever closing	Verschlusshaken	Contre-fermeture levier	Contro-cierre palanca
9	580338	1	1	1	Chiusura	Closing	Verschluss	Fermeture	Cierre
10	180027	1	1	1	Manico cassetto	Container handle	Behälter Griff	Manette de la caisse	Mango contenedor
11	120563	1	1	1	Cassetto rifiuti GRIGIO RAL 7024	Waste box GREY RAL 7024	Schmutzbehälter GRAU RAL 7024	Caisse des dechets GRIS RAL 7024	Contenedor basuras GRIS RAL 7024
12	M30308	1	1	1	Profilo L=1.2m	Profile L=1.2m	Profil L=1.2m	Garniture L=1.2m	Guarnicción L=1.2m
13	440020	2	2	2	Ruota	Wheel	Rad	Roue	Rueda
14	110349	2	2	2	Lamierino	Sheet metal	Blech	Barre bloque gomme	Plancha
15	340037	1	1	1	Gomma	Rubber	Gummi	Gomme	Goma
16	340036	1	1	1	Gomma	Rubber	Gummi	Gomme	Goma
17	340035	2	2	2	Gomma	Rubber	Gummi	Gomme	Goma
18	110348	1	1	1	Lamierino	Sheet metal	Blech	Barre bloque gomme	Plancha
19	110347	1	1	1	Lamierino	Sheet metal	Blech	Barre bloque gomme	Plancha
20	110353	1	1	1	Lamierino	Sheet metal	Blech	Barre bloque gomme	Plancha
21	340038	1	1	1	Gomma	Rubber	Gummi	Gomme	Goma
22	130188	1	1	1	Albero flap	Flap shaft	Flap Welle	Arbre du flap	Arbol du flap
23	580012	2	2	2	Forcella con clips	Fork with clips	Gabel mit Kammern	Fourche avec clips	Horquilla con clips
24	110354	1	1	1	Asta	Bar	Stange	Barre	Asta
25	110355	1	1	1	Leva	Lever	Hebel	Levier	Palanca
26	550004	1	1	1	Molla	Spring	Feder	Ressort	Resorte
27	440033	1	1	1	Ruota completa	Wheel	Rad	Roue	Rueda
28	440034	1	1	1	Ruota per ricamb.	Spare wheel	Rad als Ersatz	Roue de rechange	Rueda de recambio
29	360259	1	1	1	Profilo	Profile	Profil	Garniture	Guarnicción
30	M30191	1	1	1	Spugna L=1m	Sponge L=1m	Schwamm L=1m	Esponge L=1m	Esponja L=1m
31	110350	3	3	3	Tondino scuotifiltro	Shaking round bar	Rundeisen	Rond à fair de secouement du filtre	Hierro redondo de vibración del filtro
32	520055	1	1	1	Filtro sacche “classe L”	“L class” bag filter	“Klasse L” Filtersack	Filtre a sac “classe L”	Filtro a saco “clase L”
	520065 **OPTIONAL**	1	1	1	Filtro sacche “classe M”	“M class” bag filter	“Klasse M” Filtersack	Filtre a sac “classe M”	Filtro a saco “clase M”
33	310412	1	1	1	Coperchio filtro GRIGIO RAL 7024	Filter cover GREY RAL 7024	Filter Deckel GRAU RAL 7024	Couvercle du filtre GRIS RAL 7024	Tapa del filtro GRIS RAL 7024
	310203	1	1	1	Coperchio filtro VERDE EUREKA	Filter cover GREEN EUREKA	Filter Deckel GRUEN EUREKA	Couvercle du filtre VERT EUREKA	Tapa del filtro VERDE EUREKA
34	M30195	0.3 mt			Tubo L=25 spire	Hose	Rohr	Tuyau	Tube
35	580151	4	4	4	Fascetta	Cable tie	Streifband	Bande	Faja
36	130274	1	1	1	Scocca GRIGIO RAL 7024	Chassis GREY RAL 7024	Rahmen GRAU RAL 7024	Chassis GRIS RAL 7024	Chasis GRIS RAL 7024
40	120393	1	1	1	Supporto cofano	Hood support	Haube Halterung	Support couverture	Sopoerte cobertura
41	120394	1	1	1	Cerniera cofano	Hood hinge	Haube Scharnier	Charnière couverture	Charnela cobertura
42	110380	1	1	1	Lamiera chiusura	Closing sheet metal	Verschluss Blech	Tole de fermeture	Chapa de cierre
43	490183	R	R	R	Kit gomme parapolvere	Rubber flaps set	Dichtstreifen-Satz	Set gommes des flap	Grupo gomas flap-polvo
44	720049	2	2	2	Dado	Nut	Mutter	Ecrou	Dado
45	360265	1	1	1	Profilo	Profile	Profil	Garniture	Guarnicción
46	330013	1	1	1	Tappo	Plug	Pfropfen	Bouchon	Tapon
47	200051	1	1	1	Asta cofano	Hood rod	Stange	Barre du coffre	Asta de la tapa

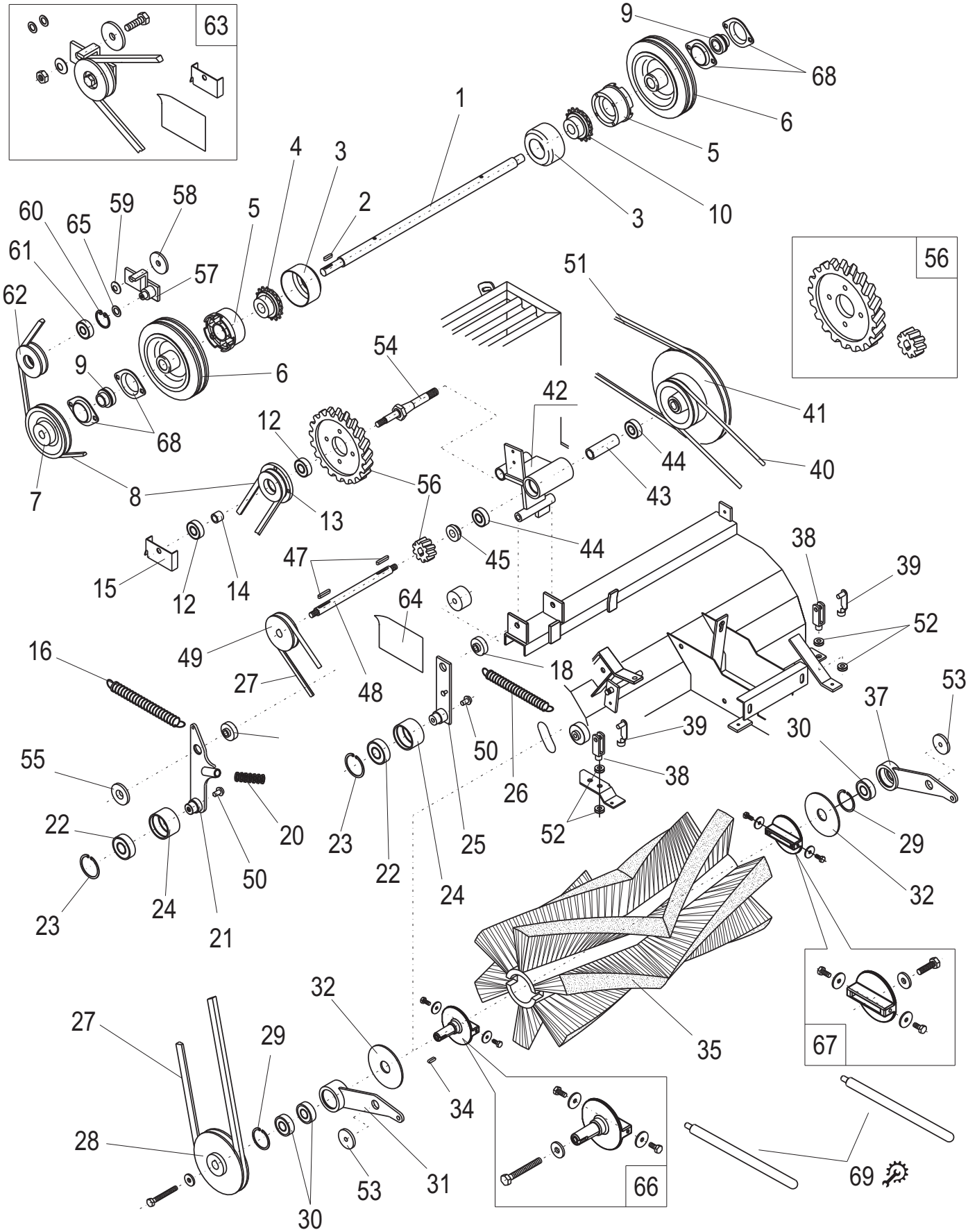
63
9
68
1
6
5
4
3
10
3
2
60
59
58
5
65
61
57
62
51
56
54
9
6
42
41
12
68
44
40
56
43
7
8
13
44
38
39
47
45
15
12
14
64
52
49
16
18
27
48
53
37
39
30
50
55
38
26
22
20
23
25
52
29
50
22
24
32
23
24
21
32
27
29
35
67
34
28
31
53
66
69
30

N°	Codice N° Part. No. Code Nr.	Quantità Quantity Anzahl			Descrizione	Description	Bezeichnung	Description	Descripción
		BS	H	E					
1	230057	1	1	1	Albero	Shaft	Welle	Arbre	Arbol
2	750002	1	1	1	Chiavetta	Key	Keil	Clef	Clavo
3	320005	2	2	2	Cuffia	Hood	Haube	Protection poussiere	Proteccion polvo
4	900193	1	1	1	Mozzo	Hub	Nabe	Moyeu	Soporte
5	320004	2	2	2	Flangia per ruota libera	Free wheel flange	Radflansch	Flange pour roue libre	Anclaje por rueda libre
6	900790	2	2	2	Ruota	Wheel	Rad	Roue	Rueda
7	270065	2	2	2	Puleggia	Pulley	Scheibe	Poulie	Polea
8	430046	1	1	1	Cinghia	Belt	Riemen	Courroie	Correa
9	420001	2	2	2	Cuscinetto	Bearing	Lager	Roulement	Rodamiento
10	900192	1	1	1	Mozzo	Hub	Nabe	Moyeu	Soporte
12	410001	2	2	2	Cuscinetto	Bearing	Lager	Roulement	Rodamiento
13	270069	1	1	1	Mozzo	Hub	Nabe	Moyeu	Soporte
14	210258	1	1	1	Distanziale	Spacer	Abstandbüchse	Entretoise	Distancial
15	110351	1	1	1	Guida cinghia	Drive belt	Riemen	Guidage courroie	Guía correa
16	550045	1	1	1	Molla	Spring	Feder	Ressort	Resorte
18	210257	2	2	2	Rondella **Fino al telaio 55005212**	Washer **Up to frame 55005212**	Scheibe **Bis zum Gestell 55005212**	Rondelle **Jusqu'au 55005212**	Aro **Hasta el 55005212**
	210481	2	2	2	Rondella **Dal telaio 55005212**	Washer **From frame 55005212**	Scheibe **Vom Gestell 55005212**	Rondelle **A partir du 55005212**	Aro **Desde el 55005212**
20	550060	1	1	1	Molla	Spring	Feder	Ressort	Resorte
21	130185	1	1	1	Tendicinghia	Belt tensioner	Riemenspanner	Tendeur à courroie	Tendecorrea
22	410032	2	2	2	Cuscinetto	Bearing	Lager	Roulement	Rodamiento
23	740020	2	2	2	Anello seeger	Ring Seeger	Ring seeger	Bague	Anillo
24	210253	2	2	2	Bussola	Bush	Büchse	Douille	Casquillo
25	130184	1	1	1	Tendicinghia	Belt tensioner	Riemenspanner	Tendeur à courroie	Tendecorrea
26	550031	1	1	1	Molla	Spring	Feder	Ressort	Resorte
27	430037	1	1	1	Cinghia	Belt	Riemen	Courroie	Correa
28	270064	1	1	1	Puleggia	Pulley	Scheibe	Poulie	Polea
29	740025	2	2	2	Anello seeger	Ring Seeger	Ring Seeger	Bague	Anillo
30	410016	3	3	3	Cuscinetto	Bearing	Lager	Roulement	Rodamiento
31	130183	1	1	1	Supporto	Support	Halterung	Support	Soporte
32	360220	2	2	2	Protezione	Protection	Schutz	Protection	Protección
34	750030	1	1	1	Chiavetta	Key	Keil	Clef	Clavo
35	520056	1	1	1	Spazzola centrale RACCOMANDATA PPL 1.0 - 0.5	RECOMMENDED main brush PPL 1.0 - 0.5	EMPFOHLEN Hauptbuerste PPL 1.0 - 0.5	Brosse centrale RECOMMANDÉ PPL 1.0 - 0.5	Cepillo central RECOMENDADO PPL 1.0 - 0.5
	520060	1	1	1	Spazzola centrale PPL 0.3 - 0.3	Main brush PPL 0.3 - 0.3	Hauptkehrwalze PPL 0.3 - 0.3	Brosse centrale PPL 0.3 - 0.3	Cepillo central PPL 0.3 - 0.3
37	130182	1	1	1	Supporto	Support	Halterung	Support	Soporte
38	580085	2	2	2	Forcella	Fork	Gabel	Fourche	Horquilla
39	580086	2	2	2	Clips	Clips	Klammer	Clips	Clips
40	430043	1	1	1	Cinghia	Belt	Riemen	Courroie	Correa

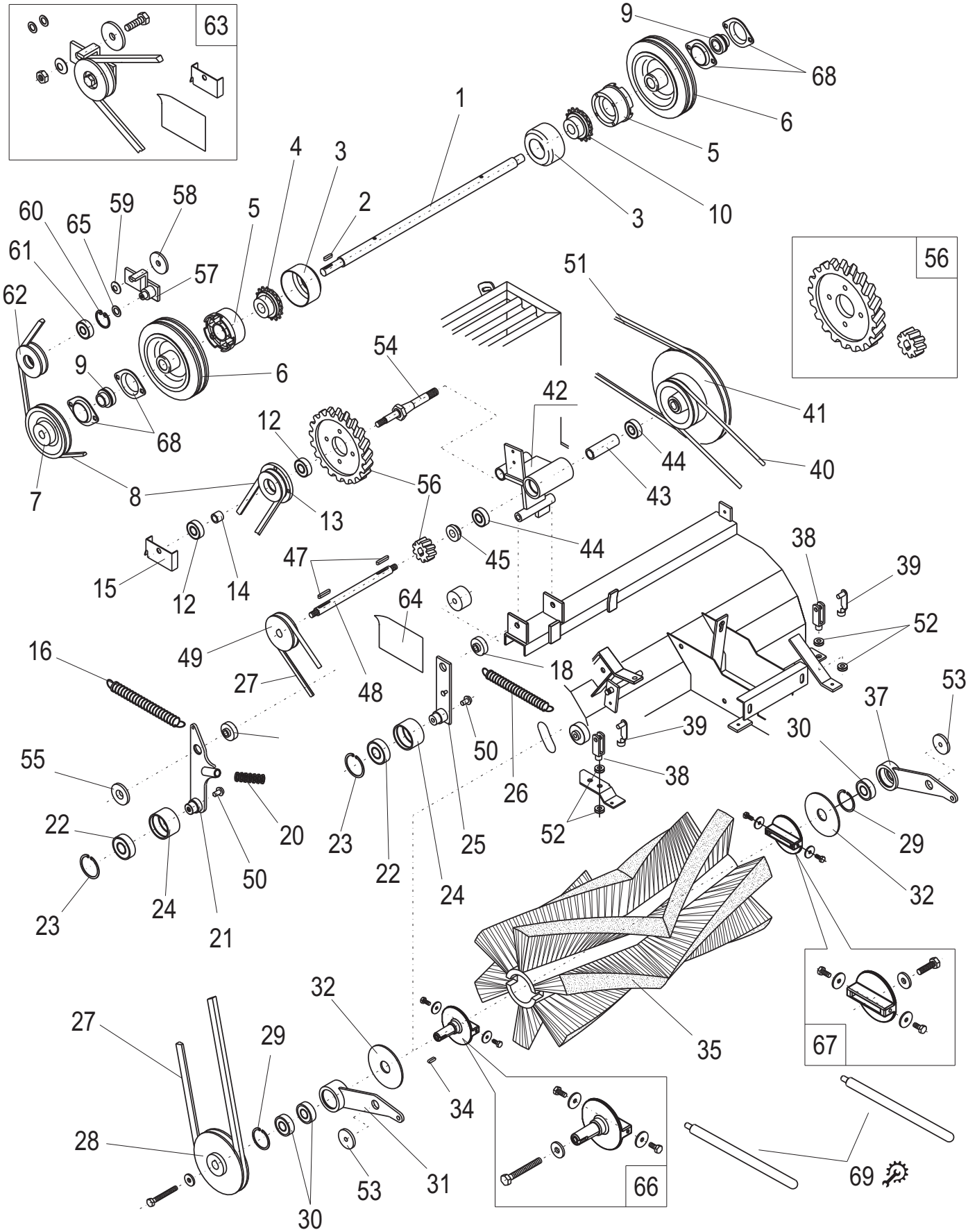
63
9
68
1
6
5
4
3
10
3
2
60
59
58
5
65
61
57
62
51
56
54
9
6
42
41
12
68
44
40
56
43
7
8
13
44
38
39
47
45
15
12
14
64
52
49
16
18
27
48
53
37
39
30
50
55
38
26
22
20
23
25
52
29
50
22
24
32
23
24
21
32
27
29
35
67
34
28
31
53
66
69
30

N°	Codice N° Part. No. Code Nr.	Quantità Quantity Anzahl			Descrizione	Description	Bezeichnung	Description	Descripción
		BS	H	E					
41	270068	1	1	1	Puleggia	Pulley	Scheibe	Poulie	Polea
42	130186	1	1	1	Supporto	Support	Halterung	Support	Soporte
43	210256	1	1	1	Distanziale	Spacer	Abstandbüchse	Entretoise	Distancial
44	410005	2	2	2	Cuscinetto	Bearing	Lager	Roulement	Rodamiento
45	210255	1	1	1	Distanziale	Spacer	Abstandbüchse	Entretoise	Distancial
47	750016	2	2	2	Chiavetta	Key	Keil	Clef	Clavo
48	230054	1	1	1	Albero	Shaft	Welle	Arbre	Arbol
49	270066	1	1	1	Puleggia	Pulley	Scheibe	Poulie	Polea
50	330051	2	2	2	Tappo	Plug	Pfropfen	Bouchon	Tapon
51	430027	1	1	1	Cinghia	Belt	Riemen	Courroie	Correa
52	730032	8	8	8	Disco elastico	Elastic disc	ElastischeScheibe	Disc élastique	Disco elastico
53	730048	2	2	2	Rondella	Washer	Scheibe	Rondelle	Aro
54	210276	1	1	1	Albero	Shaft	Welle	Arbre	Arbol
55	110385	1	1	1	Rondella	Washer	Scheibe	Rondelle	Aro
56	900417	1	1	1	Kit sostituzione ingranaggi	Gears replacement kit	Getriebe Ersatzsatz	Jeu substitution engranages	Kit sustitución engranajes
57	130193	1	1	1	Supporto **Dalla matricola 1010**	Support **From serial n°1010**	Halterung **Von der Nummer 1010**	Support **A partir du n°1010**	Soporte **Desde el n°1010**
58	730049	1	1	1	Rondella **Dalla matricola 1010**	Washer **From serial n°1010**	Scheibe **Von der Nummer 1010**	Rondelle **A partir du n°1010**	Aro **Desde el n°1010**
59	730033	1	1	1	Disco elastico **Dalla matricola 1010**	Elastic disc **From serial n°1010**	Elastische Scheibe **Von der Nummer 1010**	Disc élastique **A partir du n°1010**	Disco elastico **Desde el n°1010**
60	740008	1	1	1	Anello seeger **Dalla matricola 1010**	Ring **From serial n°1010**	Ring **Von der Nummer 1010**	Bague **A partir du n°1010**	Anillo **Desde el n°1010**
61	410001	1	1	1	Cuscinetto **Dalla matricola 1010**	Bearing **From serial n°1010**	Lager **Von der Nummer 1010**	Roulement **A partir du n°1010**	Cojinete **Desde el n°1010**
62	270059	1	1	1	Puleggia **Dalla matricola 1010**	Pulley **From serial n°1010**	Scheibe **Von der Nummer 1010**	Poulie **A partir du n°1010**	Polea **Desde el n°1010**
63	490195	1	1	1	Kit tendicinghia completo **Dalla matricola 1010**	Complete belt tensioner kit **From serial n°1010**	Riemenspanner Satz **Von der Nummer 1010**	Jeu tendeurde courroi complet **A partir du n°1010**	Kit tensor de correa completo **Desde el n°1010**
64	510274	1	1	1	Etichetta	Sticker	Aufkleber	Adhesif	Adesivo
65	210280	1	1	1	Rondella **Dalla matricola 1010**	Washer **From serial n°1010**	Scheibe **Von der Nummer 1010**	Rondelle **A partir du n°1010**	Aro **Desde el n°1010**
66	490202	1	1	1	Kit sostituzione albero destro	Right shaft replacement kit	Rechte Welle Ersatz	Kit de remplacement arbre	Kit para sustituciòn arbol
67	490203	1	1	1	Kit sostituzione albero sinistro	Left shaft replacement kit	Linke Welle Ersatzt	Kit de remplacement arbre	Kit para sustituciòn arbol
68	420012	2	2	2	Supporto	Support	Halterung	Support	Soporte
69	210497	2	2	2	Perno sostituzione spazzola centrale	Pin for main brush replacement	Stift für hauptkehrwalze ersatz	Pivot pour replacement brosse centrale	Perno sustitucion cepillo central

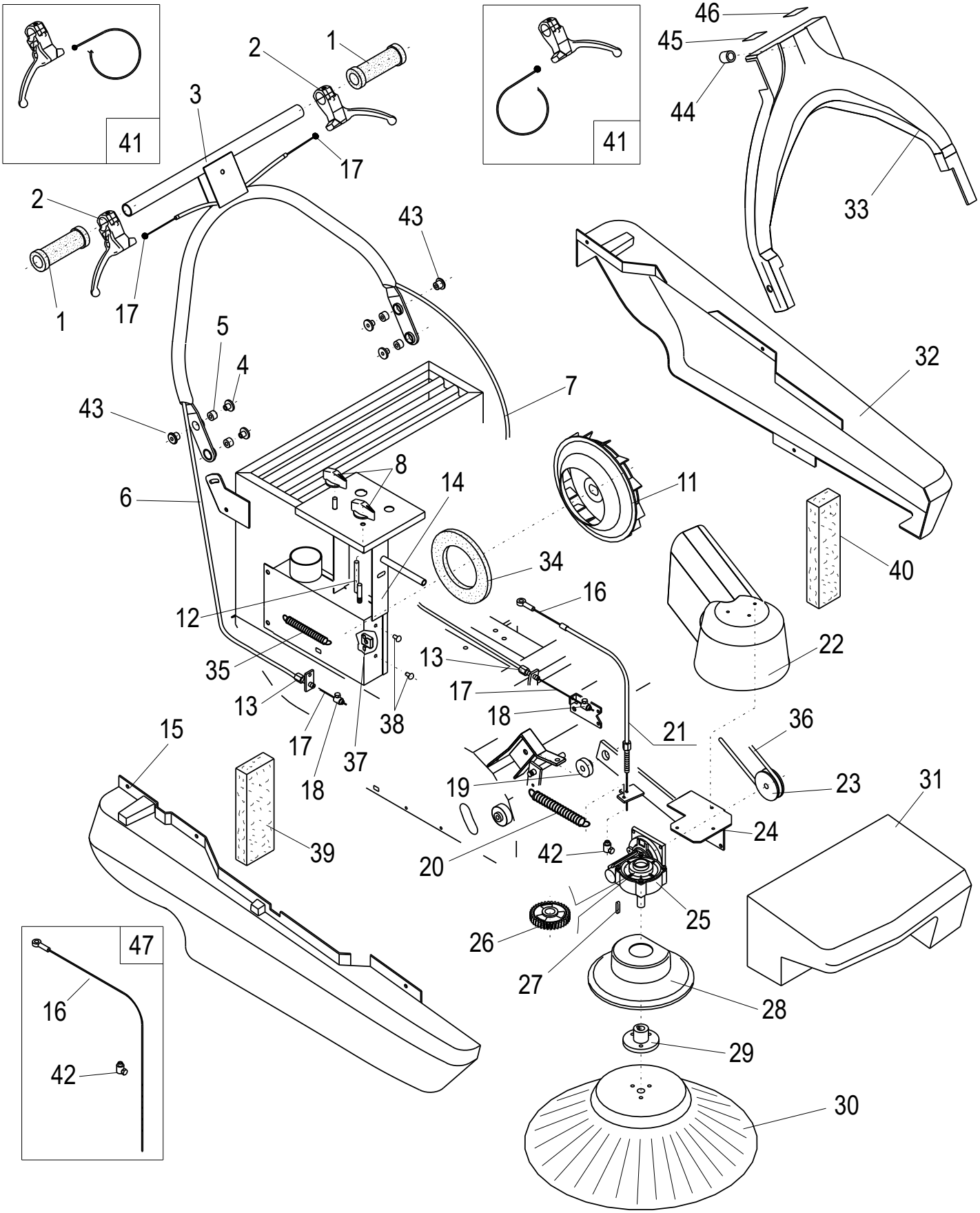
41
41
47
1
2
3
4
5
6
7
8
11
12
13
14
15
16
17
18
19
20
21
22
23
24
25
26
27
28
29
30
31
32
33
34
35
36
37
38
39
40
42
43
44
45
46

N°	Codice N° Part. No. Code Nr.	Quantità Quantity Anzahl			Descrizione	Description	Bezeichnung	Description	Descripción
		BS	H	E					
1	330116	2	2	2	Manopola	Handle	Handgriff	Manoples	Manoplas
2	580187	2	2	2	Leva **Dal telaio 55000284**	Lever **From frame 55000284**	Hebel **Vom Gestell 55000284**	Levier **A partir du 55000284**	Palanca **Desde el 55000284**
3	120403	1	1	1	Manubrio	Handle	Griffstange	Poignee	Mango
4	210268	4	4	4	Boccola	Bush	Büchse	Boucle	Bucle
5	M30130	0,012 m			Anello	Ring	Ring	Bague	Anillo
6	580157	1	1	1	Guaina	Sheathing	Umhüllung	Gaine	Vaina
7	580158	1	1	1	Guaina	Sheathing	Umhüllung	Gaine	Vaina
8	580402	2	2	2	Manopola	Handle	Handgriff	Poignee plate	Manopla
11	330006	1	1	1	Ventola aspirazione	Vacuum fan	Flügelrad	Ventilateur aspiration	Ventilador aspiracion
12	120373	1	1	1	Perno	Pivot	Stift	Pivot	Pernio
13	570028	2	2	2	Registro	Adjuster	Einstellung	Registre	Registro
14	130189	1	1	1	Scatola aspirazione	Box	Gehäuse	Boite aspiration	Caja
15	310141	1	1	1	Paracolpi destro GRIGIO RAL 7024	Right bumper GREY RAL 7024	Rechte Stoßfänger GRAU RAL 7024	Para-choques,droite GRIS RAL 7024	Parachoques derecho GRIS RAL 7024
16	490402	1	1	1	Fune **Fino al telaio 55003031**	Rope **Up to frame 55003031**	Seil **Bis zum Gestell 55003031**	Corde **Jusqu'au 55003031**	Cuerda **Hasta el 55003031**
	560061	1	1	1	Fune **Dal telaio 55003032**	Rope **From frame 55003032**	Seil **Vom Gestell 55003032**	Corde **A partir du 55003032**	Cuerda **Desde el 55003032**
17	580189	2	2	2	Filo **Dal telaio 55000284**	Thread **From frame 55000284**	Draht **Vom Gestell 55000284**	Fil **A partir du 55000284**	Hilo **Desde el 55000284**
18	570007	2	2	2	Morsetto	Clamp	Klemme	Borne	Tapon
19	210274	1	1	1	Rondella	Washer	Scheibe	Rondelle	Aro
20	550026	1	1	1	Molla	Spring	Feder	Ressort	Resorte
21	560042	1	1	1	Guaina	Sheathing	Umhüllung	Gaine	Vaina
22	310137	1	1	1	Protezione GRIGIO RAL 7024	Protection GREY RAL 7024	Schutz GRAU RAL 7024	Protection GRIS RAL 7024	Proteccion GRIS RAL 7024
23	270067	1	1	1	Puleggia	Pulley	Scheibe	Poulie	Polea
24	120376	1	1	1	Supporto	Support	Halterung	Support	Soporte
25	530011	1	1	1	Riduttore	Reducer	Reduzierung	Reducteur	Reductor
26	790018	1	1	1	Ingranaggio riduttore	Gear	Getriebe	Reducteur	Reduccion
27	750015	1	1	1	Chiavetta	Key	Keil	Clef	Clavo
28	310030	1	1	1	Protezione spazzola laterale	Side brush protection	Seitenbesen Schutz	Protection de la brosse laterale	Proteccion cepillo lateral
29	320003	1	1	1	Flangia	Flange	Flansch	Support	Soporte
30	520026	1	1	1	Spazzola laterale RACCOMANDATA PPL 1.0	RECOMMENDED side brush PPL 1.0	EMPFOHLEN Seitenbesen PPL 1.0	Brosse lateral RECOMMANDÉ PPL 1.0	Cepillo lateral RECOMENDADO PPL 1.0
	520116	1	1	1	Spazzola laterale PPL 1.5	Side brush PPL 1.5	Seitenbesen PPL 1.5	Brosse lateral PPL 1.5	Cepillo lateral PPL 1.5

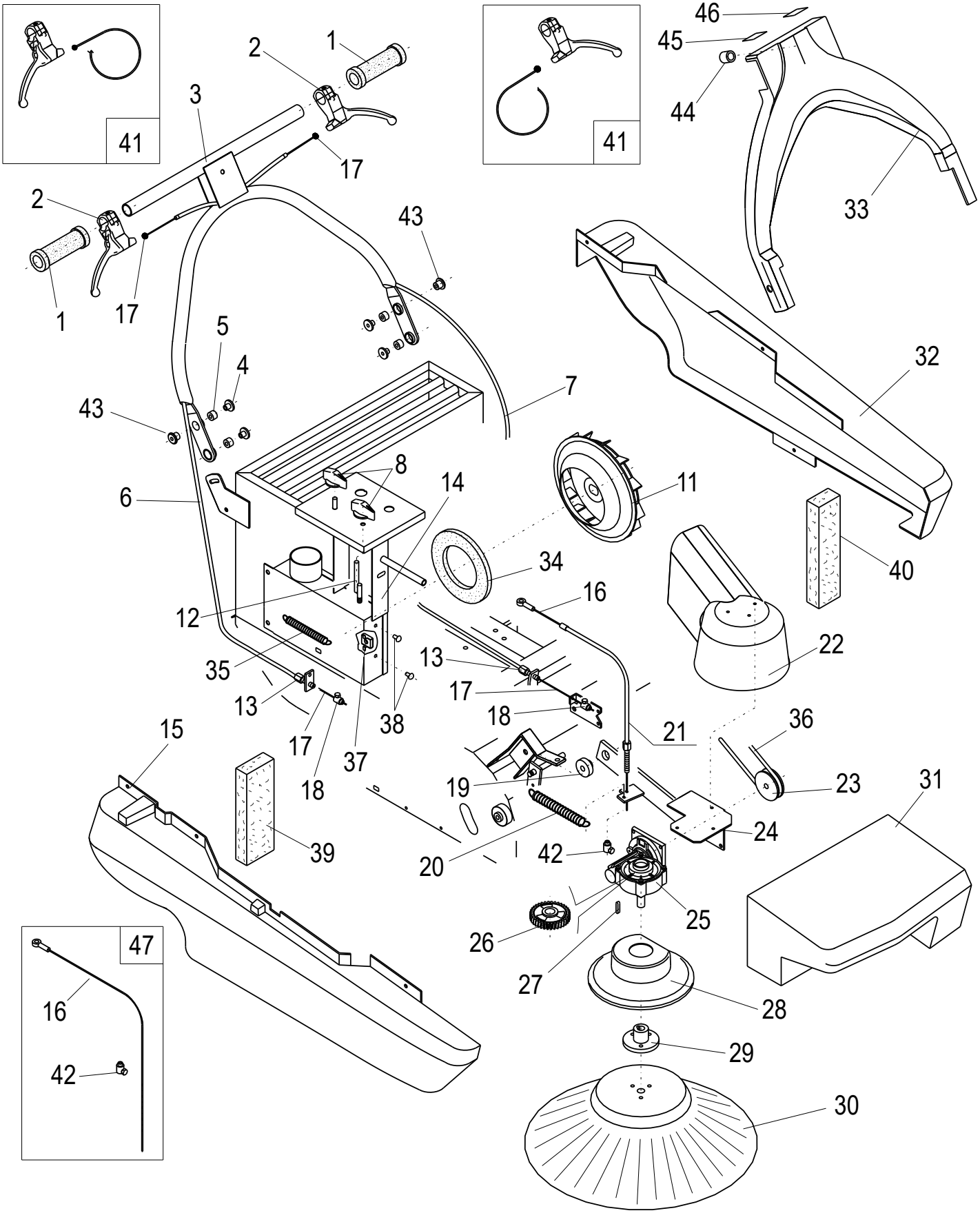
41
41
47
1
2
3
4
5
6
7
8
11
12
13
14
15
16
17
18
19
20
21
22
23
24
25
26
27
28
29
30
31
32
33
34
35
36
37
38
39
40
42
43
44
45
46

N°	Codice N. Part. No. Code Nr.	Quantità Quantity Anzahl			Descrizione	Description	Bezeichnung	Description	Descripción
		BS	H	E					
31	310140	1	1	1	Paracolpi anteriore GRIGIO RAL 7024	Front bumper GREY RAL 7024	Vordere Stoßfänger GRAU RAL 7024	Parachoques anterior GRIS RAL 7024	Parachoques anterior GRIS RAL 7024
32	310139	1	1	1	Paracolpi sinistro GRIGIO RAL 7024	Left bumper GREY RAL 7024	Linke Stoßfänger GRAU RAL 7024	Parachoques gauche GRIS RAL 7024	Parachoques izquierda GRIS RAL 7024
33	310346	1	1	1	Copertura manubrio VERDE EUREKA	Handle covering GREEN EUREKA	Handgriffsbedeckung GRUEN EUREKA	Couvercle poignēe VERT EUREKA	Tapa del mango VERDE EUREKA
34	340005	1	1	1	Guarnizione	Washer	Dichtung	Guarniture	Guarnicciòn
35	550004	1	1	1	Molla	Spring	Feder	Ressort	Resorte
36	430043	1	1	1	Cinghia	Belt	Riemen	Courroie	Correa
37	720049	2	2	2	Dado	Nut	Mutter	Ecrou	Dado
38	330013	2	2	2	Tappo	Plug	Pfropfen	Bouchon	Tapon
39	360279	1	1	1	Spugna bloccapolvere lato destro **Dalla matricola 1938**	Right dust lock sponge **From serial n°1938**	Staubshaltschwamm **Von der Nummer 1938**	Protection contre la poussiere **A partir du n°1938**	Proteccion contra el polvo **Desde el n°1938**
40	360278	1	1	1	Spugna bloccapolvere lato sinistro **Dalla matricola 1938**	Left dust lock sponge **From serial n°1938**	Staubshaltschwamm **Von der Nummer 1938**	Protection contre la poussiere **A partir du n°1938**	Proteccion contra el polvo **Desde el n°1938**
41	490381	R	R	R	Kit sostituzione leva **Fino al telaio 55003031**	Lever replacement kit. **Up to frame 55003031**	Hebel Satz **Bis zum Gestell 55003031**	Jeu sostitution levier **Jusqu'au 55003031**	Kit reemplazo palanca **Hasta el 55003031**
42	570032	1	1	1	Morsetto	Clamp	Klemme	Borne	Tapon
43	210265	2	2	2	Boccola	Bush	Büchse	Boucle	Bucle
44	110390	1	1	1	Distanziale	Spacer	Abstandbüchse	Entretoise	Distancial
45	510276	1	1	1	Etichetta	Sticker	Aufkleber	Adhesif	Adesivo
46	510275	1	1	1	Etichetta	Sticker	Aufkleber	Adhesif	Adesivo
47	490402	R	R	R	Kit sostituzione fune **Fino al telaio 55003031**	Rope replacement kit **Up to frame 55003031**	Seil Ersatz Kit **Bis zum Gestell 55003031**	Kit remplacement corde **Jusqu'au 55003031**	Kit reemplazo cuerda **Hasta el 55003031**

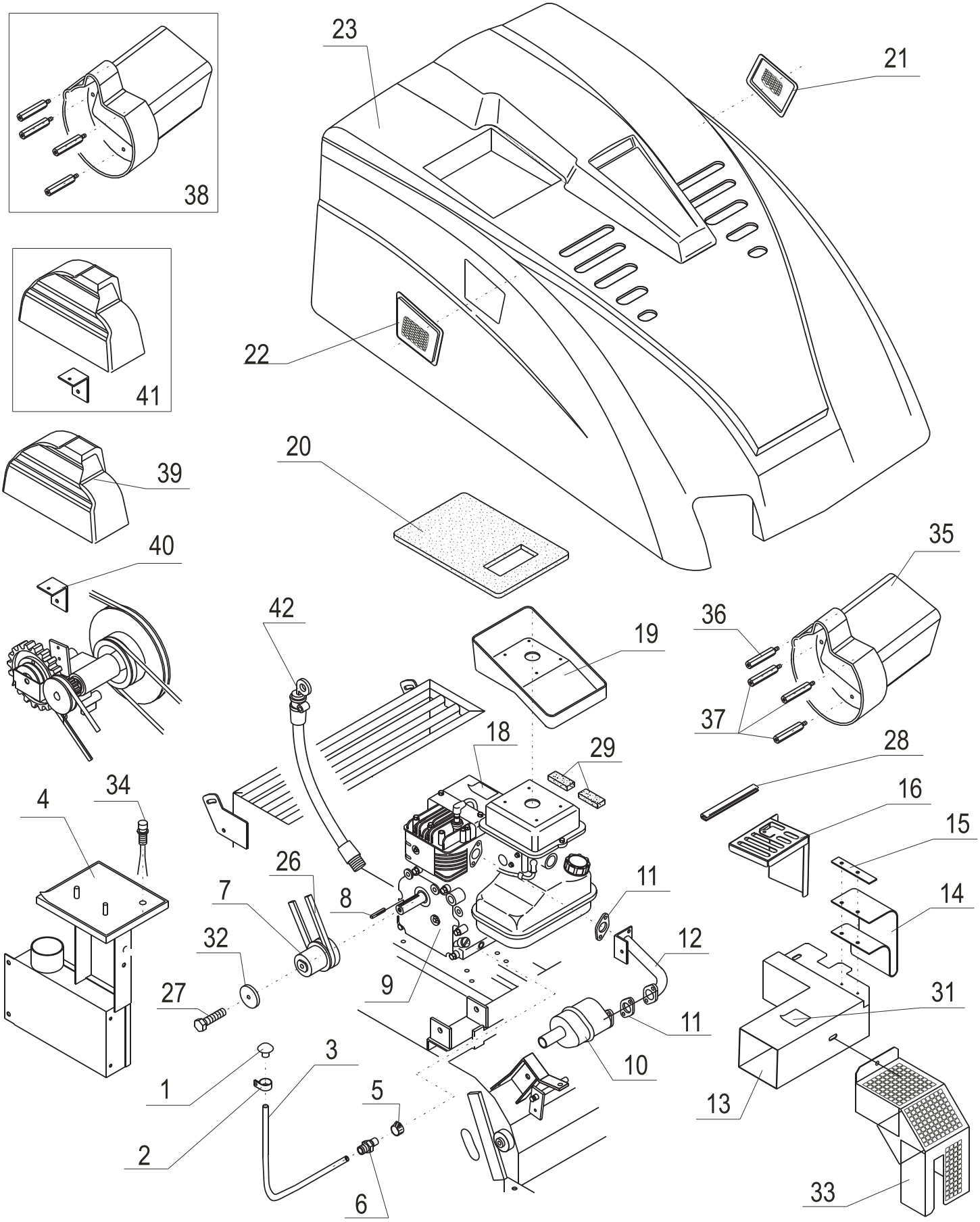
38
41
23
21
22
39
20
40
35
42
36
19
37
18
29
28
34
4
16
15
26
11
7
8
14
32
12
9
27
31
11
3
10
1
5
13
2
6
33

N°	Codice N° Part. No.	Quantità Quantity			Descrizione	Description	Bezeichnung	Description	Descripción
		BS	H	E					
1	330011	1	1	-	Tappo	Plug	Pfropfen	Bouchon	Tapon
2	640043	1	1	-	Fascetta	Clamp	Streifband	Bande	Faja
3	M30010	1	-	-	Tubo scarico olio L= 0,75m	Oil exhaust pipe L= 0,75m	Öl Auspuffrohr L= 0,75m	Tube de decharge L= 0,75m	Tubo de descargo L= 0,75m
4	510249	1	-	-	Etichetta	Sticker	Aufkleber	Adhesif	Adesivo
5	580004	1	1	-	Fascetta a tubo	Clamp	Steifband	Bande a tube	Faja tubo
6	210020	1	-	-	Nipples	Nipples	Nipples	Nipples	Nipples
7	230055	1	1	-	Puleggia	Pulley	Scheibe	Poulie	Polea
8	540006	1	1	-	Chiavetta	Key	Keil	Clef	Clavo
9	540001	1	-	-	Motore Briggs & Stratton 3,5Hp originale	Original engine Briggs & Stratton 3,5Hp	Original Motor Briggs & Stratton 3,5Hp	Originel moteur Briggs & Stratton 3,5Hp	Original motor Briggs & Stratton 3,5Hp
	900404	1	-	-	Motore Briggs & Stratton 3,5Hp compl.	Complete engine Briggs&Stratton 3,5Hp	Kompletter Motor Briggs & Stratton 3,5Hp	Complet moteur Briggs&Stratton 3,5Hp	Motor Briggs&Stratton 3,5Hp completo
10	180026	1	-	-	Marmitta	Muffler	Auspufftopf	Pot d'échappement	Silenciador
11	540011	2	-	-	Guarnizione	Washer	Dichtung	Guarniture	Guarniccion
12	180025	1	-	-	Collettore	Manifold	Sammler	Collecteur	Colector
13	120375	1	-	-	Convogliatore	Conveyor	Förderer	Canal d'air	Canal de aire
14	360235	1	-	-	Tessuto protezione	Protection material	Schützstoff	Tissu de protection	Tejido de proteccion
15	110369	1	-	-	Piatto	Plate	Platte	Plat	Plato
16	110370	1	-	-	Protezione	Protection	Schutz	Protection	Proteccion
18	510263	1	1	-	Etichetta	Sticker	Aufkleber	Adhesif	Adesivo
19	310146	1	-	-	Vaschetta	Small tank	Kleiner Behälter	Petit bassin	Vasija
20	360264	1	1	-	Spugna	Sponge	Schwamm	Esponge	Esponja
21	900389	1	-	-	Rete laterale sinistra	Left side net	Linkes Seitennetz	Filet latéral gauche	Red lateral izquierdo
22	900388	1	2	-	Rete laterale destra	Right side net	Rechtes Seitennetz	Filte latéral droite	Red lateral derecho
26	430027	1	1	1	Cinghia	Belt	Riemen	Courroie	Correa
27	710134	1	1	-	Vite	Screw	Schraube	Pivot	Pernio
28	360266	1	-	-	Profilo	Profile	Profil	Garniture	Guarnicción
29	360273	2	-	-	Profilo	Profile	Profil	Garniture	Guarnicción
31	510082	1	1	-	Etichetta	Sticker	Aufkleber	Adhesif	Adesivo
32	210284	1	1	-	Dischetto ventola	Fan disc	Scheibe	Disquette	Disco
33	120410	1	-	-	Protezione **Dalla matricola 1123**	Protection **From serial n°1123**	Schutz **Von der Nummer 1123**	Protection **A partir du n°1123**	Proteccion **Desde el n°1123**
34	900426	1	1	-	Pulsante spegnimento **Dalla matricola 1123**	Switching off button **From serial n°1123**	Aussetzung Schalter **Von der Nummer 1123**	Poussoir arret moteur **A partir du n°1123**	Pulsador apaga motor **Desde el n°1123**
35	310170	1	-	-	Convogliatore aspiraz. **Dalla matricola 1123**	Vacuum conveyor **From serial n°1123**	Förderer **Von der Nummer 1123**	Convoyeur aspiration **A partir du n°1123**	Transportador aspirac. **Desde el n°1123**
36	210279	1	-	-	Distanziale **Dalla matricola 1123**	Spacer **From serial n°1123**	Abstandbüchse **Von der Nummer 1123**	Entretoise **A partir du n°1123**	Distancial **Desde el n°1123**
37	210285	3	-	-	Distanziale **Dalla matricola 1123**	Spacer **From serial n°1123**	Abstandbüchse **Von der Nummer 1123**	Entretoise **A partir du n°1123**	Distancial **Desde el n°1123**
38	490200	R	-	-	Kit sostituzione convogliatore **Dalla matricola 1123**	Conveyor replacement kit **From serial n°1123**	Förderer Satz **Von der Nummer 1123**	Kit de remplace du convoyeur **A partir du n°1123**	Kit para sostituciòn transp. **Desde el n°1123**
39	310168	1	1	-	Carter protezione **Dalla matricola 1123**	Protection hood **From serial n°1123**	Gehäuse Schutz **Von der Nummer 1123**	Couvercle protect **A partir du n°1123**	Tapa protección staffa **Desde el n°1123**
40	110384	1	1	-	Staffa **Dalla matricola 1123**	Bracket **From serial n°1123**	Bügel **Von der Nummer 1123**	Support **A partir du n°1123**	Soporte **Desde el n°1123**
41	490201	R	R	-	Kit sostituzione carter **Fino a matricola 1123**	Hood replacement kit **Up to serial n°1123**	Gehäuse Satz **Bis zur Nummer 1123**	Kit remplac. couvercle **Jusqu'au n°1123**	Kit sostituciòn tapa **Hasta el n°1123**
42	900416 **OPTIONAL**	1	1	-	Asta livello olio (solo versione SH)	Oil level rod (only SH version)	Ölsniveau Stange (nür SH Version)	Barre niveau d'huile (SH version)	Asta nivel aceite (SH versiòn)

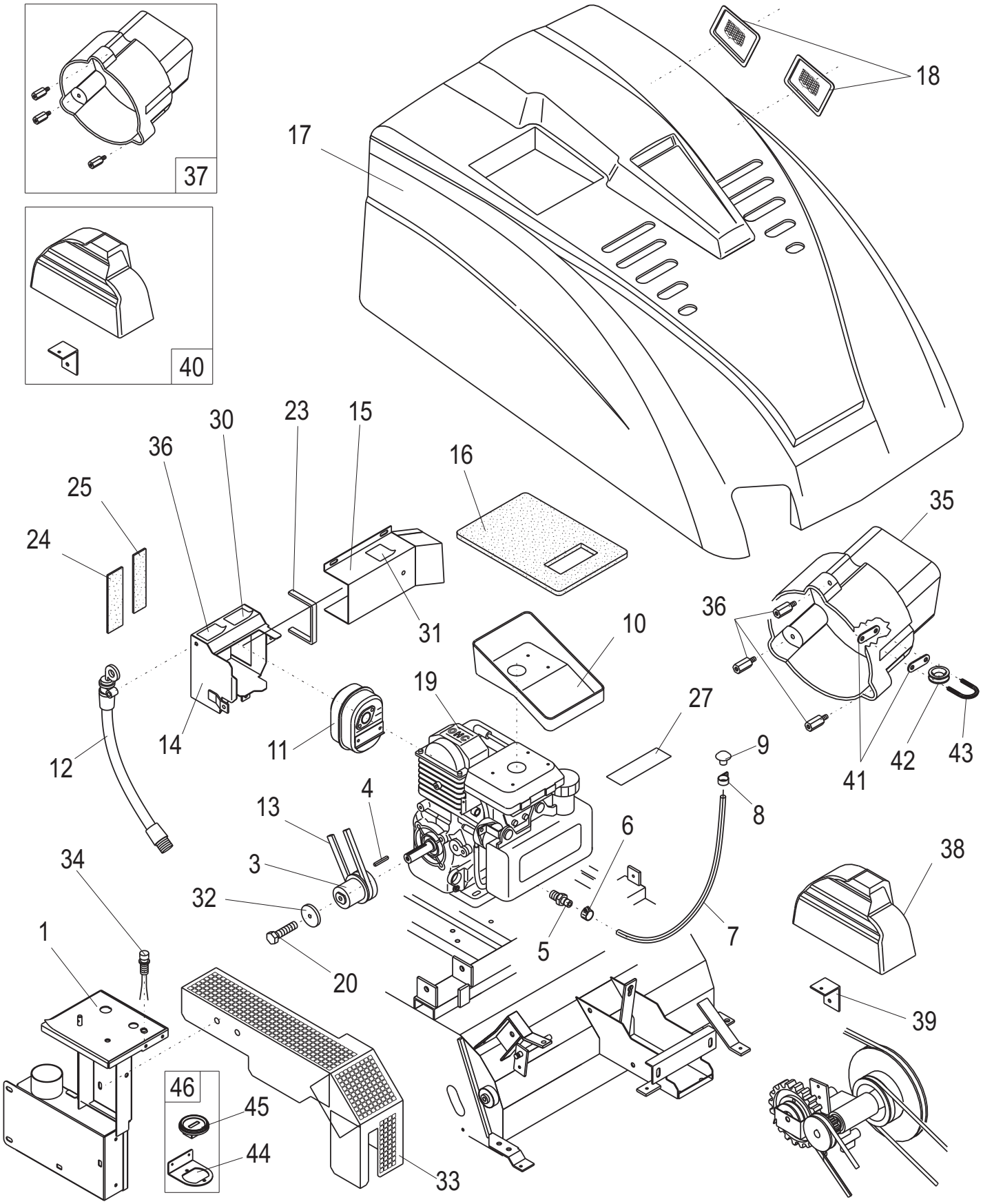
37
40
18
17
30
23
15
36
16
25
35
24
36
31
10
19
27
12
14
11
9
42
43
41
4
8
13
6
38
34
3
32
7
1
5
20
39
46
45
44
33

N°	Codice N° Part. No.	Quantità Quantity			Descrizione	Description	Bezeichnung	Description	Descripción
		BS	H	E					
1	510249	1	1	-	Etichetta	Sticker	Aufkleber	Adhesif	Adesivo
2	120395	-	1	-	Protezione	Protection	Schutz	Protection	Proteccion
3	230055	1	1	-	Puleggia	Pulley	Scheibe	Poulie	Polea
4	540006	1	1	-	Chiavetta	Key	Keil	Clef	Clavo
5	210275	-	1	-	Nipples	Nipples	Nipples	Nipples	Nipples
6	580004	-	1	-	Fascetta a tubo	Clamp	Streifband	Bande a tube	Faja tubo
7	M30010	-	1	-	Tubo scarico olio L= 0,75m	Oil exhaust pipe L= 0,75m	Öl Auspuffrohr L= 0,75m	Tube decharge huille L= 0,75m	Tubo descargo aceite L= 0,75m
8	640043	1	1	-	Fascetta	Clamp	Streifband	Bande	Faja
9	330011	1	1	-	Tappo	Plug	Pfropfen	Bouchon	Tapon
10	310147	-	1	-	Vaschetta **Fino al telaio 55006587**	Small tank **Up to frame 55006587**	Kleiner Gehäuse **Bis zum Gestell 55006587**	Petit bassin **Jusqu'au 55006587**	Vasija **Hasta el 55006587**
	310396	-	1	-	Vaschetta **Dal telaio 55006588**	Small tank **From frame 55006588**	Kleiner Gehäuse **Vom Gestell 55006588**	Petit bassin **A partir du 55006588**	Vasija **Desde el 55006588**
11	180028	-	1	-	Marmitta	Muffler	Auspufftopf	Pot d'échappement	Silenciador
12	900416	-	1	-	Asta livello olio	Oil level bar	Oelsniveau Stange	Barre niveau d'huile	Asta nivel aceite
13	430027	1	1	1	Cinghia	Belt	Riemen	Courroie	Correa
14	120397	-	1	-	Convogliatore **Fino al telaio 55006587**	Conveyor **Up to frame 55006587**	Förderer **Bis zum Gestell 55006587**	Canal d'air **Jusqu'au 55006587**	Canal **Hasta el 55006587**
	120837	-	1	-	Convogliatore **Dal telaio 55006588**	Conveyor **From frame 55006588**	Förderer **Vom Gestell 55006588**	Canal d'air **A partir du 55006588**	Canal **Desde el 55006588**
15	120396	-	1	-	Scarico marmitta **Fino al telaio 55006587**	Muffler exhaust Up **Up to frame 55006587**	Auspufftopf **Bis zum Gestell 55006587**	Echappement **Jusqu'au 55006587**	Escape del silenciador **Hasta el 55006587**
	120836	-	1	-	Scarico marmitta **Dal telaio 55006588**	Muffler exhaust Up **From frame 55006588**	Auspufftopf **Vom Gestell 55006588**	Echappement **A partir du 55006588**	Escape del silenciador **Desde el 55006588**
16	360264	1	1	-	Spugna	Sponge	Schwamm	Esponge	Esponja
17	490211	-	1	-	Cofano con reti VERDE EUREKA	Hood GREEN EUREKA	Gehäuse GRUEN EUREKA	Couvercle VERT EUREKA	Tapa VERDE EUREKA
	490186	-	1	-	Cofano con reti Grigio RAL 7038	Hood Grey RAL 7038	Gehäuse GRAU RAL 7038	Couvercle GRIS RAL 7038	Tapa GRIS RAL 7038
18	900388	1	2	-	Rete laterale sinistra	Left side net	Linkes Seitennetz l	Filet latéral gauche	Red lateral izquierda
19	540078	-	1	-	Motore honda 4HP originale **Fino al telaio 55006587**	Original Honda 4HP engine **Up to frame 55006587**	Originell Honda 4HP Motor **Bis zum Gestell 55006587**	Originel moteur Honda 4HP **Jusqu'au 55006587**	Original motor Honda 4HP **Hasta el 55006587**
	900405	-	1	-	Motore honda 4HP completo **Fino al telaio 55006587**	Complete Honda 4HP engine **Up to frame 55006587**	Kompletter Motor Honda 4HP **Bis zum Gestell 55006587**	Complet moteur Honda 4HP **Jusqu'au 55006587**	Motor Honda 4HP completo **Hasta el 55006587**
	540095	-	1	-	Motore honda 5HP originale **Dal telaio 55006588**	Original Honda 5HP engine **From frame 55006588**	Originell Honda 5HP Motor **Vom Gestell 55006588**	Originel moteur Honda 5HP **A partir du 55006588**	Original motor Honda 5HP **Desde el 55006588**
	900894	-	1	-	Motore honda 5HP completo **Dal telaio 55006588**	Complete Honda 5HP engine **From frame 55006588**	Kompletter Motor Honda 5HP **Vom Gestell 55006588**	Complet moteur Honda 5HP **A partir du 55006588**	Motor Honda 5HP completo **Desde el 55006588**
	490625	-	1	-	Kit sostituzione motore vecchio honda	Old Honda engine replacement kit	Ersatz-kit alte Honda motor	Kit remplacement moteur Honda vieux	Kit sustitución motor Honda viejo
20	710134	1	1	-	Vite	Screw	Schraube	Pivot	Pernio

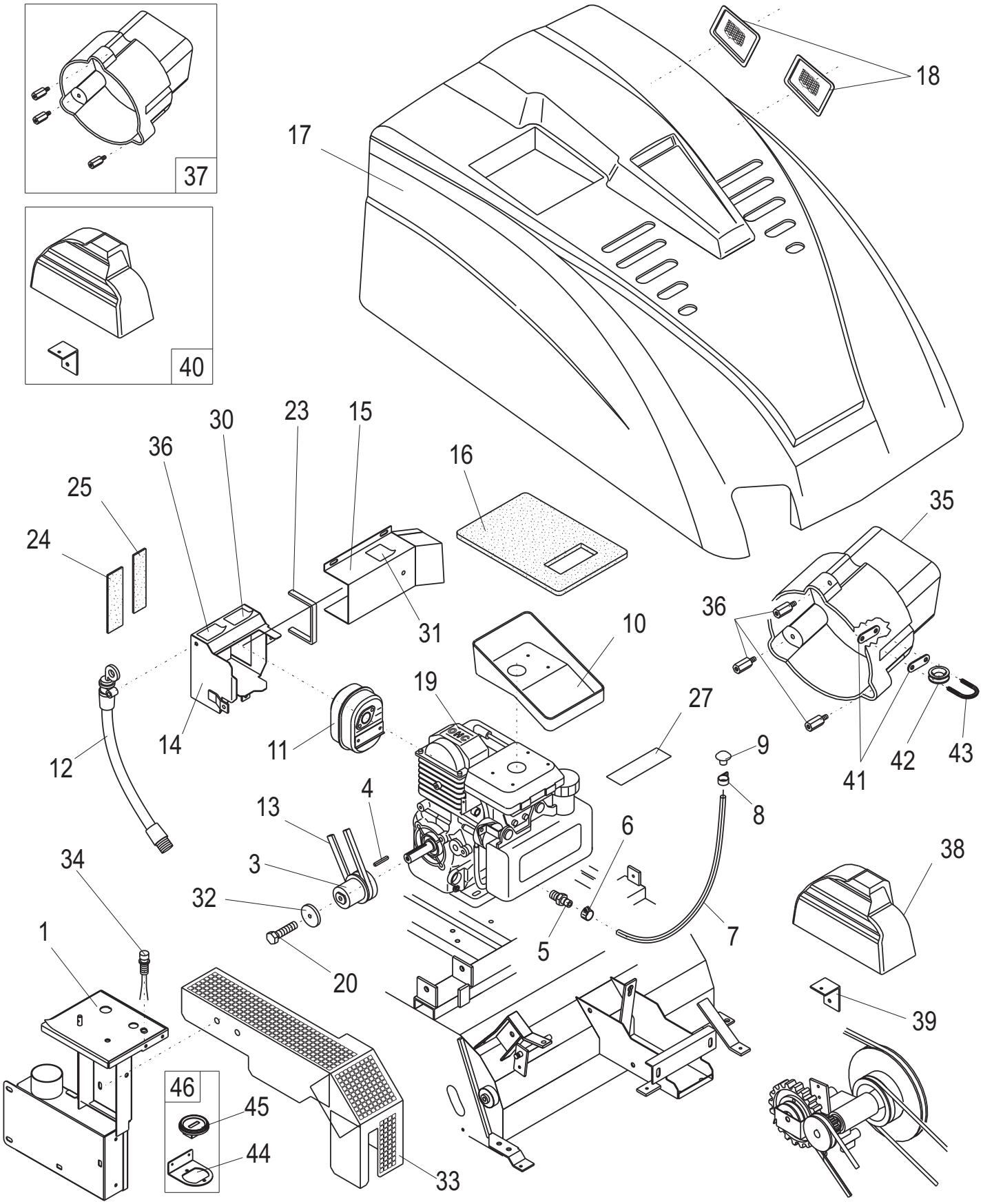
37
40
18
17
30
23
15
36
16
25
35
24
36
31
10
19
27
12
14
11
9
42
43
41
4
8
13
6
38
34
3
32
7
1
5
20
39
46
45
44
33

N°	Codice N° Part. No.	Quantità Quantity			Descrizione	Description	Bezeichnung	Description	Descripción
		BS	H	E					
23	360268	-	1	-	Profilo	Profile	Profil	Garniture	Guarnicción
24	360269	-	1	-	Profilo	Profile	Profil	Garniture	Guarnicción
25	360271	-	1	-	Profilo	Profile	Profil	Garniture	Guarnicción
26	510263	1	1	-	Etichetta	Sticker	Aufkleber	Adhesif	Adesivo
27	360270	-	1	2	Adesivo	Adhesive	Aufkleber	Adhesif	Adesivo
30	510266	-	1	-	Etichetta	Sticker	Aufkleber	Adhesif	Adesivo
31	510082	1	1	-	Etichetta	Sticker	Aufkleber	Adhesif	Adesivo
32	210284	1	1	-	Dischetto ventola	Fan disc	Scheibe	Disquette	Disco
33	120409	-	1	-	Protezione **Dalla matricola 1090**	Protection **From serial n°1090**	Schutz **Von der Nummer 1090**	Protection **A partir du n°1090**	Proteccion **Desde el n°1090**
34	900427	-	1	-	Pulsante spegnimento **Dalla matricola 1256**	Switching off button **From serial n°1256**	Aussetzung Schalter **Von der Nummer 1256**	Poussoir arret moteur **A partir du n°1256**	Pulsador apaga motor **Desde el n°1256**
35	310169	-	1	-	Convogliatore aspiraz. **Dalla matricola 1105**	Vacuum conveyor **From serial n°1105**	Förderer **Von der Nummer 1105**	Convoyeur aspiration **A partir du n°1105**	Transportador aspirac. **Desde el n°1105**
36	210286	-	3	-	Distanziale **Dalla matricola 1105**	Spacer **From serial n°1105**	Abstandbüchse **Von der Nummer 1105**	Entretoise **A partir du n°1105**	Distancial **Desde el n°1105**
37	490199	-	R	-	Kit sostituzione convogliatore **Fino a matricola 1104**	Conveyor replacement kit **Up to serial n°1104**	Förderer Satz **Bis zum Nummer 1104**	Kit de remplace du convoyeur **Jusqu'au n°1104**	Kit para sostituciòn transp. **Hasta el n°1104**
38	310168	1	1	-	Carter protezione **Dalla matricola 1105**	Protection hood **From serial n°1105**	Gehäuse Schutz **Von der Nummer 1105**	Couvercle protect **A partir du n°1105**	Tapa protección Staffa **Desde el n°1105**
39	110384	1	1	-	Staffa **Dalla matricola 1105**	Bracket **From serial n°1105**	Bügel **Von der Nummer 1105**	Support **A partir du n°1105**	Soporte **Desde el n°1105**
40	490201	R	R	-	Kit sostituzione carter **Fino a matricola 1104**	Hood replacement kit **Up to serial n°1104**	Gehäuse Satz **Bis zum Nummer 1104**	Kit remplac. couvercle **Jusqu'au n°1104**	Kit sostituciòn tapa **Hasta el n°1104**
41	200053	-	2	-	Piastrina	Plate	Platine	Platine	Placa
42	210359	-	1	-	Boccola	Bush	Büchse	Boucle	Bucle
43	580198	-	1	-	Collare	Collar	Bund	Collet	Collar
44	110394 **OPTIONAL**	-	1	-	Supporto contaore	Hourmeter support	Stundenzähler Halterung	Support compte-heures	Soporte cuenta horas
45	650034 **OPTIONAL**	-	1	-	Contaore	Hourmeter	Stundenzähler	Compte-heures	Cuenta horas
46	490287 **OPTIONAL**	-	1	-	Kit contaore	Hourmeter kit	Stundenzähler Satz	Kit compte-heures	Kit cuentahoras

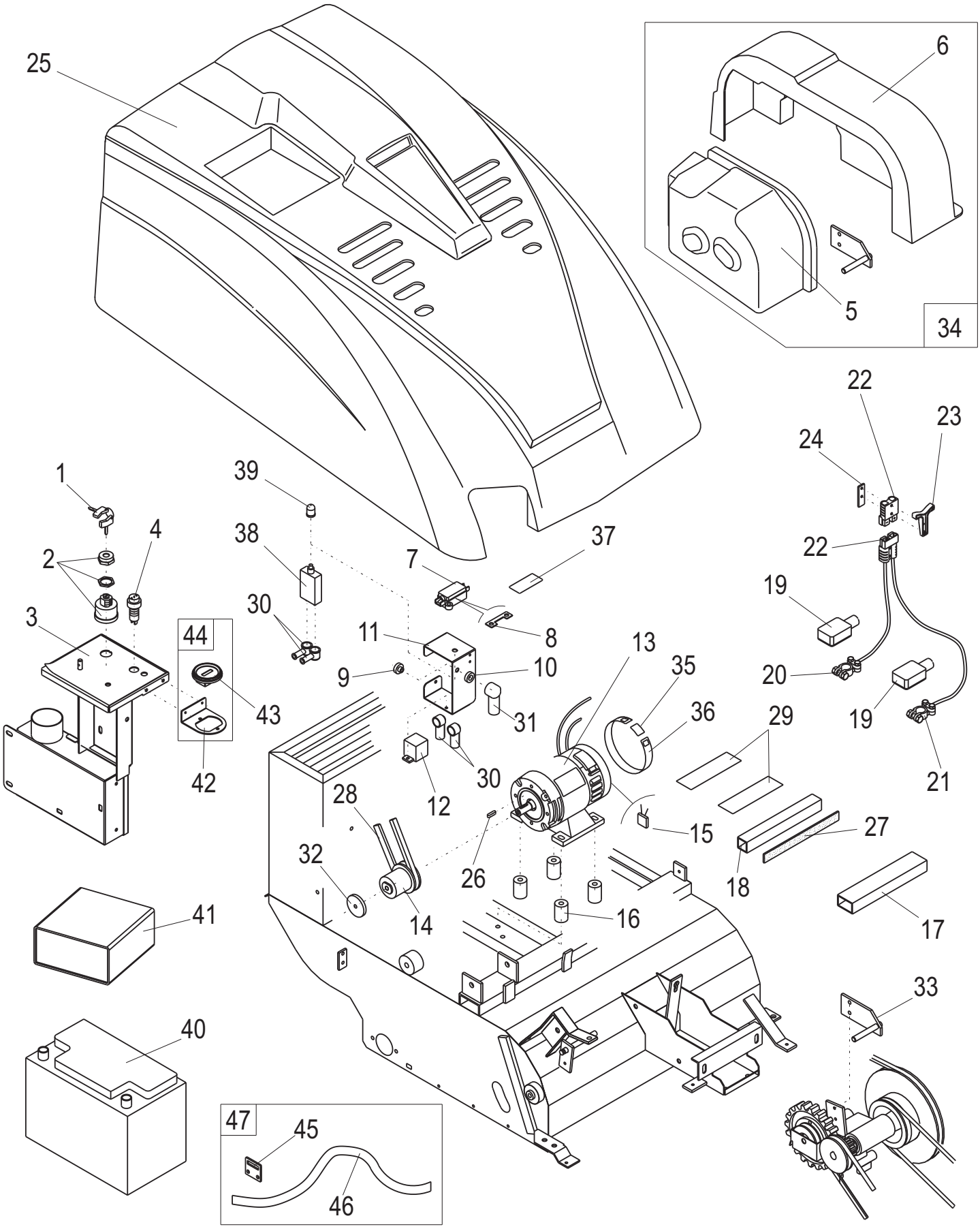
25
6
5
34
22
23
24
22
1
39
4
38
37
2
7
19
30
3
44
11
8
13
35
9
10
20
43
31
36
29
19
42
30
21
28
12
15
27
32
26
18
41
14
16
17
33
40
47
45
46

N°	Codice N° Part. No.	Quantità Quantity			Descrizione	Description	Bezeichnung	Description	Descripción
		BS	H	E					
1	660018	-	-	1	Coppia chiavi	Couple of keys	Paar von Schluesseln	Deux clés	Pareja de llaves
2	660020	-	-	1	Commutatore senza chiave	Switch without key	Schalter ohne Schlüssel	Commutateur sans clef	Commutador sin clave
3	510248	-	-	1	Etichetta	Sticker	Aufkleber	Adhesif	Adesivo
4	650001	-	-	1	Indicatore segnacarica WET	Charge indicator WET	Lader Anzeiger WET	Indicateur de charge WET	Indicador de carga WET
	650069	-	-	1	Indicatore segnacarica GEL	Charge indicator GEL	Lader Anzeiger GEL	Indicateur de charge GEL	Indicador de carga GEL
5	310173	-	-	1	Carter **Dal telaio 55001100**	Hood **From frame n°55001100**	Gehäuse **Von Gestell 55001100**	Couvercle **A partir du n°55001100**	Tapa **Desde el n°55001100**
6	310171	-	-	1	Protezione **Dal telaio 55001100**	Protection **From frame n°55001100**	Schutz **Von Gestell 55001100**	Protection **A partir du n°55001100**	Proteccion **Desde el n°55001100**
7	640087	-	-	1	Porta fusibile **Fino al telaio 55008040**	Fuse holder **Up to frame 55008040**	Sicherungshalter **Bis zum Gestell 55008040**	Porte-fusible **Jusqu'au 55008040**	Lleva-fusible **Hasta el 55008040**
8	640174	-	-	2	Fusibile 50A **Fino al telaio 55008040**	Fuse 50A **Up to frame 55008040**	Sicherung 50A **Bis zum Gestell 55008040**	Fusible 50A **Jusqu'au 55008040**	Fusible 50A **Hasta el 55008040**
9	280008	-	-	1	Rondella	Washer	Scheibe	Rondelle	Aro
10	280009	-	-	1	Rondella	Washer	Scheibe	Rondelle	Aro
11	110379	-	-	1	Supporto quadro elettrico **Fino al telaio 55008040**	Electric board support **Up to frame 55008040**	Elektrischer Tafel Halterung **Bis zum Gestell 55008040**	Support tableau électrique **Jusqu'au 55008040**	Soporte cuadro electrico **Hasta el 55008040**
	111135	-	-	1	Supporto quadro elettrico **Dal telaio 55008041**	Electric board support **From frame 55008041**	Elektrischer Tafel Halterung **Vom Gestell 55008041**	Support tableau électrique **A partir du 55008041**	Soporte cuadro electrico **Desde el 55008041**
12	660043	-	-	1	Relè	Relais	Relais	Relais	Relé
13	610020	-	-	1	Motore	Motor	Motor	Moteur	Motor
14	230056	-	-	1	Puleggia	Pulley	Scheibe	Poulie	Polea
15	640064	-	-	4	Carboncino	Carbon brush	Kohle	Charbon brosse	Escobilla
16	210254	-	-	4	Distanziale	Spacer	Abstandbüchse	Entretoise	Distancial
17	110367	-	-	1	Distanziale per batteria	Battery spacer	Batterie Abstandbüchse	Entretoise batterie	Distancial bateria
18	110368	-	-	1	Distanziale per batteria	Battery spacer	Batterie Abstandbüchse	Entretoise batterie	Distancial bateria
19	330066	-	-	2	Coprimorsetto	Clamp cover	Klemme Bedeckung	Couvre-borne	Cubritapon
20	640093	-	-	1	Morsetto (+)	Clamp (+)	Klemme (+)	Borne (+)	Tapon(+)

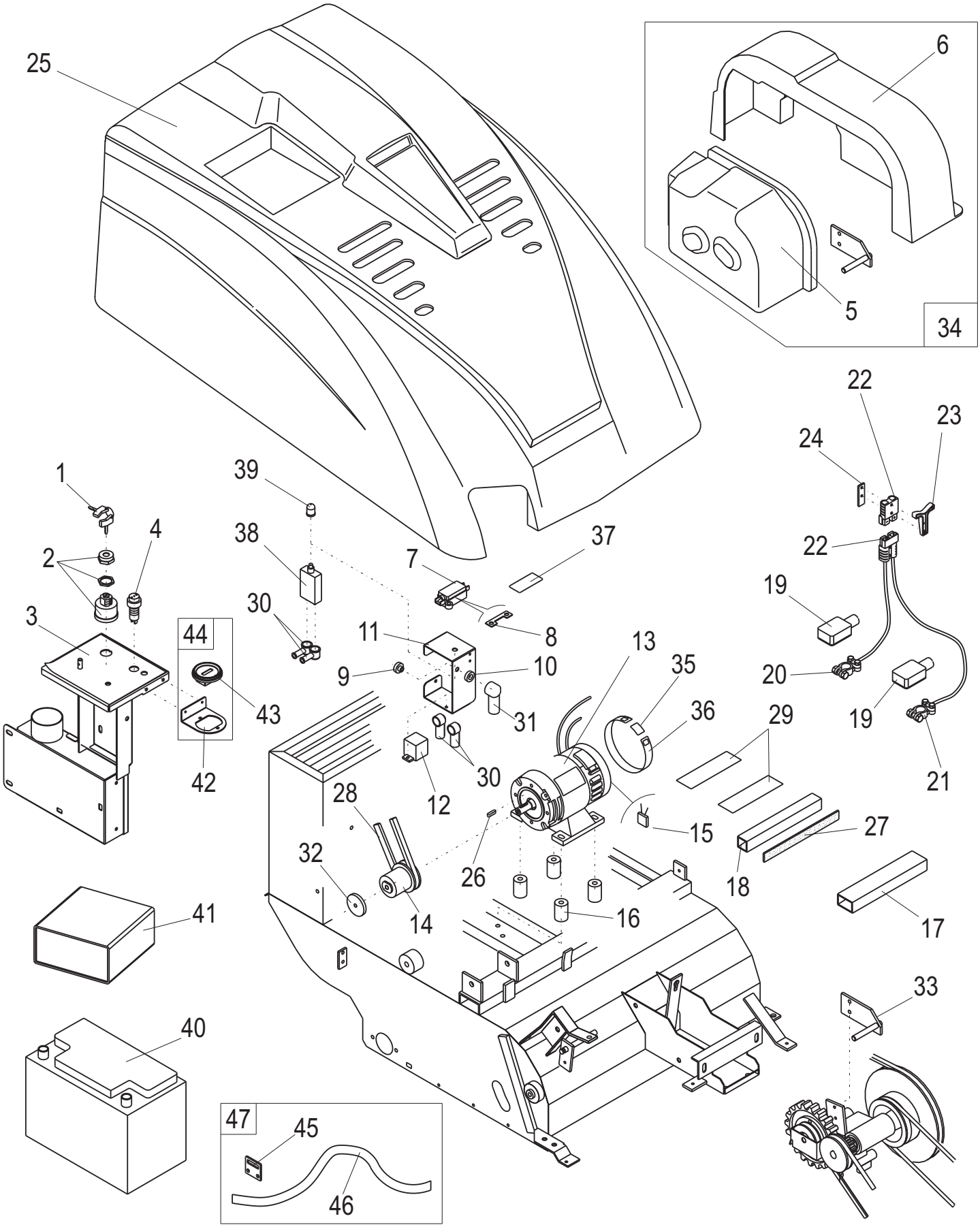
25
6
5
34
22
23
24
22
1
39
4
38
37
2
7
19
30
3
44
11
8
13
9
10
35
20
43
31
36
29
19
42
30
12
21
28
15
27
32
26
18
41
14
16
17
33
40
47
45
46

N°	Codice Part.No.	Quantità Quantity			Descrizione	Description	Bezeichnung	Description	Descripción
		BS	H	E					
21	640094	-	-	1	Morsetto (-)	Clamp (-)	Klemme (-)	Borne (-)	Tapon(-)
22	640003	-	-	2	Connettore	Connector	Stecker	Connecteur	Connector
23	640103	-	-	1	Maniglia	Handle	Handgriff	Manette	Manopla
24	110346	-	-	1	Piatto	Plate	Platte	Plat	Plato
25	310200	-	-	1	Cofano VERDE EUREKA	Hood GREEN EUREKA	Gehäuse GRUEN EUREKA	Couvercle VERT EUREKA	Tapa VERDE EUREKA
	310144	-	-	1	Cofano GRIGIO RAL 7038	Hood GREY RAL 7038	Gehäuse GRAU RAL 7038	Couvercle GRIS RAL 7038	TAPA Gris RAL 7038
26	750002	-	-	1	Chiavetta	Key	Keil	Clef	Clavo
27	360261	-	-	1	Profilo 20x3	Profile 20x3	Profil 20x3	Profil 20x3	Perfil 20x3
28	430027	1	1	1	Cinghia	Belt	Riemen	Courroie	Correa
29	360270	-	1	2	Adesivo	Adhesive	Aufkleber	Adhesif	Adesivo
30	640119	-	-	4	Cappuccio	Cap	Kappe	Capouchon	Capacete
31	640116	-	-	1	Cappuccio	Cap	Kappe	Capouchon	Capacete
32	210012	-	-	1	Dischetto ventola	Fan disc	Scheibe	Disquette	Disco
33	120408	-	-	1	Guida cinghia **Dal telaio 55001100**	Belt drive **From frame n°55001100**	Riemen **Vom Gestell 55001100**	Guidage de la courroie **A partir du n°55001100**	Guía para correa **Desde el n°55001100**
34	490198	-	-	1	Kit protezioni completo **Fino al telaio 55001099**	Complete protection kit **Up to frame n°55001099**	Schutz Satz **Bis zum Gestell 55001099**	Jeu de protection complet **Jusqu'au n°55001099**	Kit protección completo **Hasta el n°55001099**
35	640246	-	-	1	Blocca fascetta	Clamp lock	Streifband block	Bloc du colier	Bloque de abrazadera
36	640294	-	-	1	Fascetta	Clamp	Streifband	Bande	Abrazadera
37	510812	-	-	1	Etichetta **Dal telaio 55008041**	Sticker **From frame 55008041**	Aufkleber **Vom Gestell 55008041**	Adhesif **A partir du 55008041**	Adesivo **Desde el 55008041**
38	640496	-	-	1	Disgiuntore **Dal telaio 55008041**	Cut out switch **From frame 55008041**	Ausschalter **Vom Gestell 55008041**	Desjoncteur **A partir du 55008041**	Disyuntor **Desde el 55008041**
39	640288	-	-	1	Cappuccio disgiuntore **Dal telaio 55008041**	Cap cut out switch **From frame 55008041**	Kappe ausschalter **Vom Gestell 55008041**	Corne desjoncteur **A partir du 55008041**	Capuchon disyuntor **Desde el 55008041**
40	620043	-	-	1	Batteria piombo acido 12V 105A C20- 85A C5	Lead acid battery 12V 105A C20- 85A 5H	Sauerblei-Batterie 12V 105A C20- 85A 5H	Batterie plomb acide 12V 105A C20-85A 5H	Bateria plomo acido 12V 105A C20- 85A 5H
	620045	-	-	1	Batteria piombo acido 12V 158A C20- 110A C5	Lead acid battery 12V 158A C20- 110A 5H	Sauerblei-Batterie 12V 158A C20- 110A 5H	Batterie plomb acide 12V 158A C20-110A 5H	Bateria plomo acido 12V 158A C20-110A 5H
	620066	-	-	1	Batteria GEL EUREKA 12V 105A 5H	GEL EUREKA battery 12V 105A 5H	GEL EUREKA Batterie 12V 105A 5H	Batterie GEL EUREKA 12V 105A 5H	Bateria GEL EUREKA 12V 105A 5H
41	490765	-	-	1	Caricabatterie 12V-12A piombo acido	12V-12A battery charger for lead acid batteries	12V-12A Ladegerät für sauerblei-Batterie	Chargeur 12V-12A pour batterie plomb acide	Cargador 12V-12A para baterias plomo acido
	490766	-	-	1	Caricabatterie 12V-12A GEL	12V-12A battery charger for GEL batteries	12V-12A Ladegerät für GEL Batterie	Chargeur 12V-12A pour batterie GEL	Cargador 12V-12A para baterias GEL
	490943	-	-	1	Caricabatterie 12V-12A GEL EUREKA	12V-12A battery charger GEL EUREKA batteries	12V-12A Ladegerät für GEL EUREKA Batterie	Chargeur 12V-12A pour batterie GEL EUREKA	Cargador 12V-12A para baterias GEL EUREKA
42	110393 **OPTIONAL**	-	-	1	Supporto contaore	Hourmeter support	Stundenzähler Halterung	Support compte-heures	Soporte cuenta horas
43	650002 **OPTIONAL**	-	-	1	Contaore	Hourmeter	Stundenzähler	Compte-heures	Cuenta horas
44	490299 **OPTIONAL**	-	-	1	Kit contaore	Hourmeter kit	Stundenzähler Satz	Kit compte-heures	Kit cuentahoras
45	200062 **OPTIONAL**	-	-	1	Staffa	Support	Halte	Support	Soporte
46	M30271 **OPTIONAL**	-	-	1	Cinghia blocca battera	Battey lock belt	Batterie Block Riemen	Courroie bloc batterie	Correa bloque bateria
47	490399 **OPTIONAL**	-	-	1	Kit blocca batteria	Battey lock kit	Batterie Block Satz	Kit bloc batterie	Kit bloque bateria

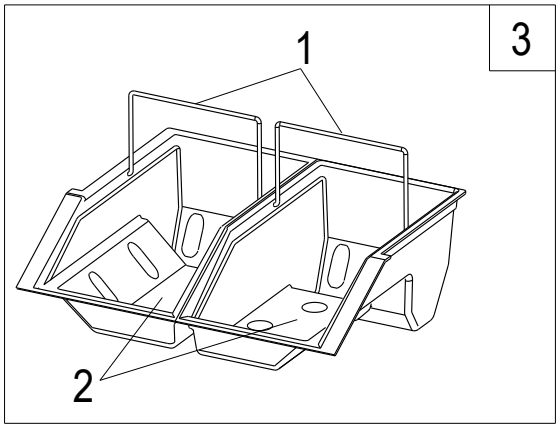
3
1
2

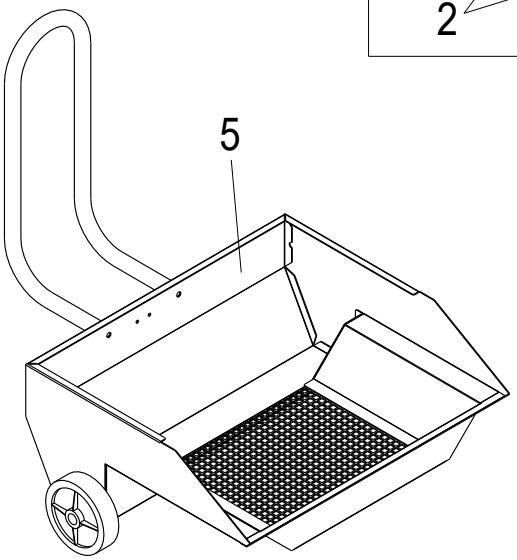
5

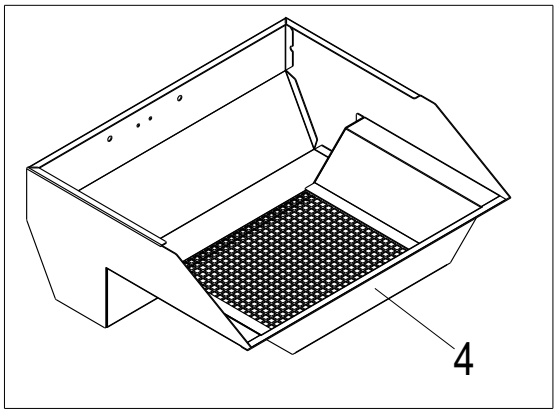
4

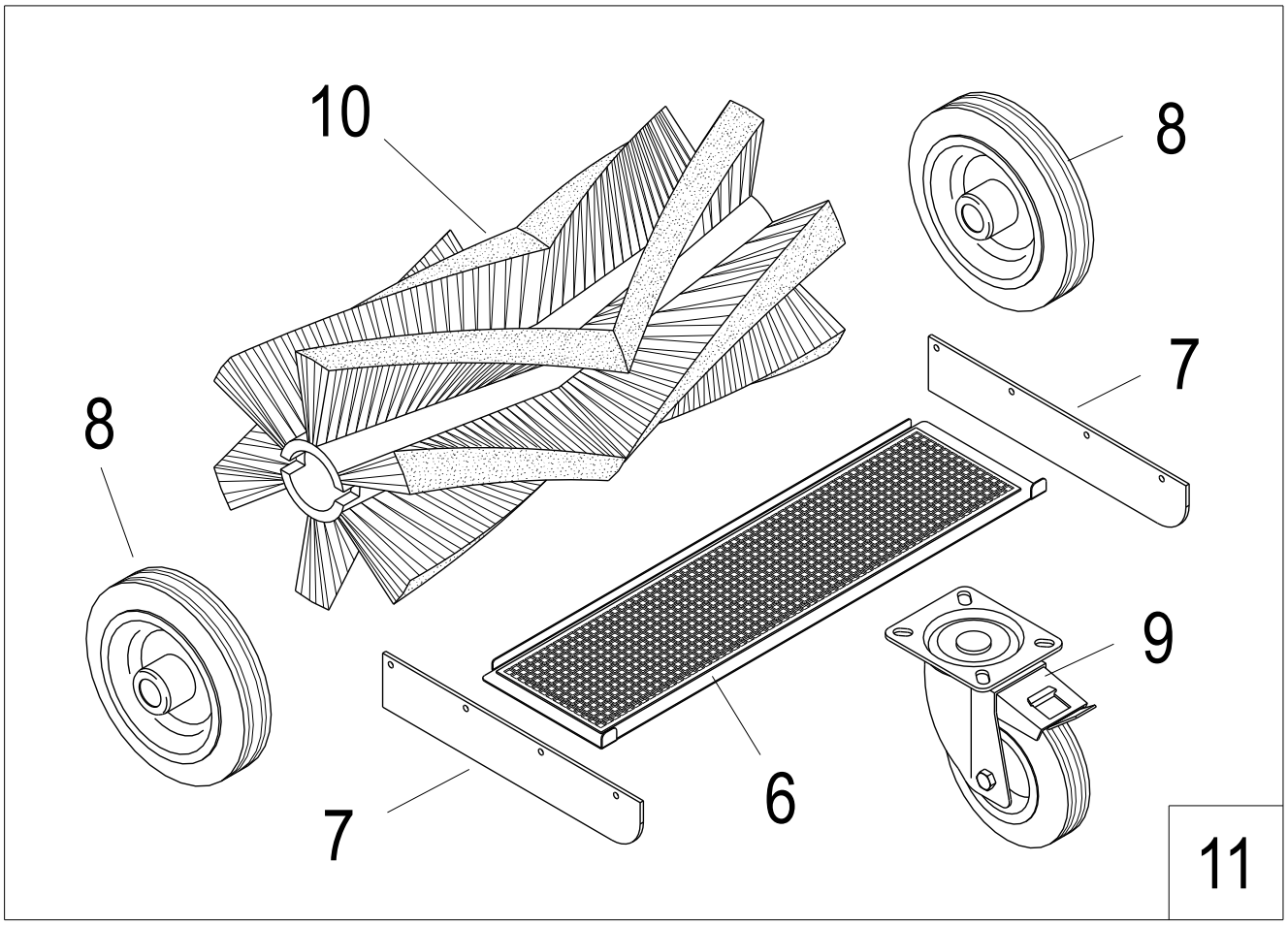
10
8
7
8
9
6
7
11

KIT CASSETTI RIDUZIONE (OPTIONAL) - REFUSE BOX KIT (OPTIONAL) GETEILTE SCHMULTZBEHÄLTER SATZ (OPTIONAL) - KIT TIROIRS REDUCTEURS DU BAC A DECHET (OPTIONAL) KIT PAREJA DE CAJAS REDUCCION (OPTIONAL)

N°	Codice N° Part. No. Code Nr.	Quantità Quantity Anzahl	Descrizione	Description	Bezeichnung	Description	Descripción
1	110391	2	Manico cassetto	Container handle	Behaelter Griff	Manette da la caisse	Mango contenedor
2	310204	1	Coppia cassetti riduzione	Refuse-box couple	Geteilte Schmutzbehälter Paar	Couple bac reducteur	Pareja de cajas reduccion
3	490207	1	Kit cassetti riduzione	Refuse-box kit	Geteilte Schmutzbehälter Satz	Kit tiroirs reducteurs du bac a dechet	Kit pareja de cajas reducción

KIT CASSETTO ASTROTURF (OPTIONAL) - ASTROTURF CONTAINER (OPTIONAL) - ASTROTURF BEHÄLTER KIT (OPTIONAL) - KIT BAC A DECHET ASTROTURF (OPTIONAL) KIT CONTENEDOR ASTROTURF (OPTIONAL)

N°	Codice N° Part. No. Code Nr.	Quantità Quantity Anzahl	Descrizione	Description	Bezeichnung	Description	Descripción
4	120835	1	Cassetto rifiuti forato GRIGIO RAL 7024	Perforated waste box GREY RAL 7024	Schmutzbehälter perforiert GRAU RAL 7024	Caisse dechets perforé GRIS RAL 7024	Contenedor basuras perforado GRIS RAL 7024
5	490563	*	Kit cassetto astroturf	Astroturf container	Astroturf behälter kit	Kit bac a dechet astroturf	Kit contenedor astroturf

KIT MOQUETTE COMPLETO (OPTIONAL) - CARPET CLEANING KIT (OPTIONAL) - TEPPICHEREINIGUNGSSATZ (OPTIONAL) - KIT DE NETTOYAGE DE LA MOQUETTE (OPTIONAL) KIT LIMPIEZA MOQUETA (OPTIONAL)

N°	Codice N° Part. No. Code Nr.	Quantità Quantity Anzahl	Descrizione	Description	Bezeichnung	Description	Descripción
6	120981	1	Telaio rete	Frame	Rahmen	Cadre grillage	Bastidor de la rejilla
7	340098	2	Gomma parapolvere	Rubber flap	Dichtstreifen	Gomme du flap	Goma flap
8	440023	2	Ruota posteriore	Rear wheel	Hinterrad	Roue arriere	Rueda trasera
9	440035	1	Ruota completa	Wheel	Rad	Roue	Rueda
10	520060	1	Spazzola centrale	Main brush	Hauptkehrwalze	Brosse centrale	Cepillo central
11	490204	*	Kit moquette completo	Carpet cleaning kit	Teppichereinigungssatz	Kit nettoyage moquette	Kit limpieza moqueta

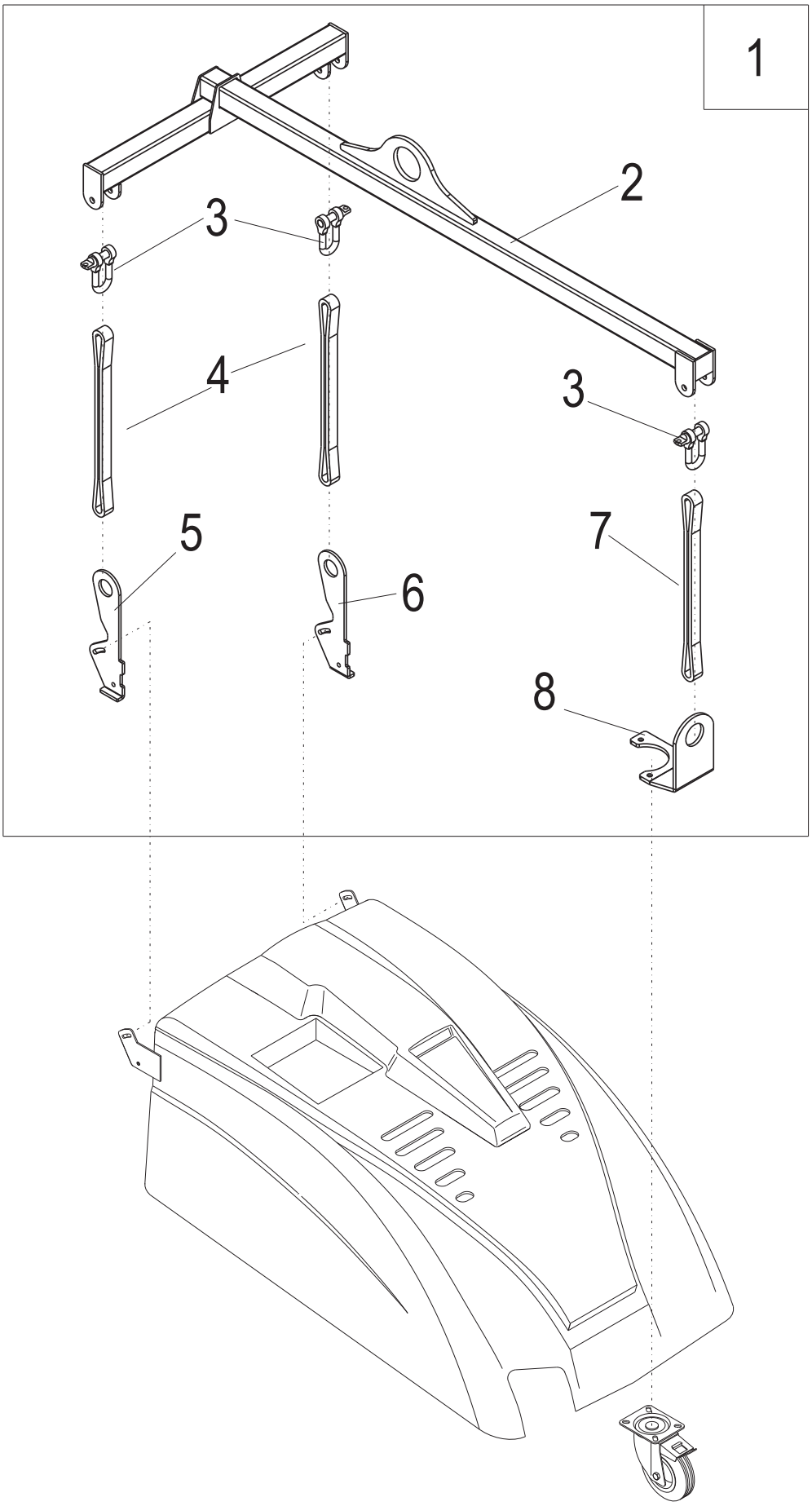
1
2
3
4
3
5
6
7
8

KIT BILANCINO (OPTIONAL) - HARNESS KIT (OPTIONAL) - GESCHIRR SATZ (OPTIONAL) - KIT HARNAIS (OPTIONAL) - KIT APROVECHAR (OPTIONAL)							
N°	**Codice N° Part. No. Code Nr.**	**Quantità Quantity Anzahl**	**Descrizione**	**Description**	**Bezeichnung**	**Description**	**Descripción**
1	490846	*	Kit bilancino	Harness kit	Geschirr Satz	Kit harnais	Kit aprovechar
2	121022	1	Imbragatura	Harness	Geschirr	Harnais	Aprovechar
3	580240	3	Gancio	Hook	Haken	Crochet	Gancho
4	580312	2	Cinghia 500mm	Belt 500mm	Riemen 500mm	Courroie 500mm	Correa 500mm
5	111040	1	Staffa destra	Right bracket	Rechts Bügel	Support droite	Soporte derecho
6	111039	1	Staffa sinistra	Left bracket	Links Bügel	Support gauche	Soporte izquierdo
7	580311	1	Cinghia 1000mm	Belt 1000mm	Riemen 1000mm	Courroie 1000mm	Correa 1000mm
8	111041	1	Staffa anteriore	Front bracket	Vordere Bügel	Support anterieur	Soporte anterior

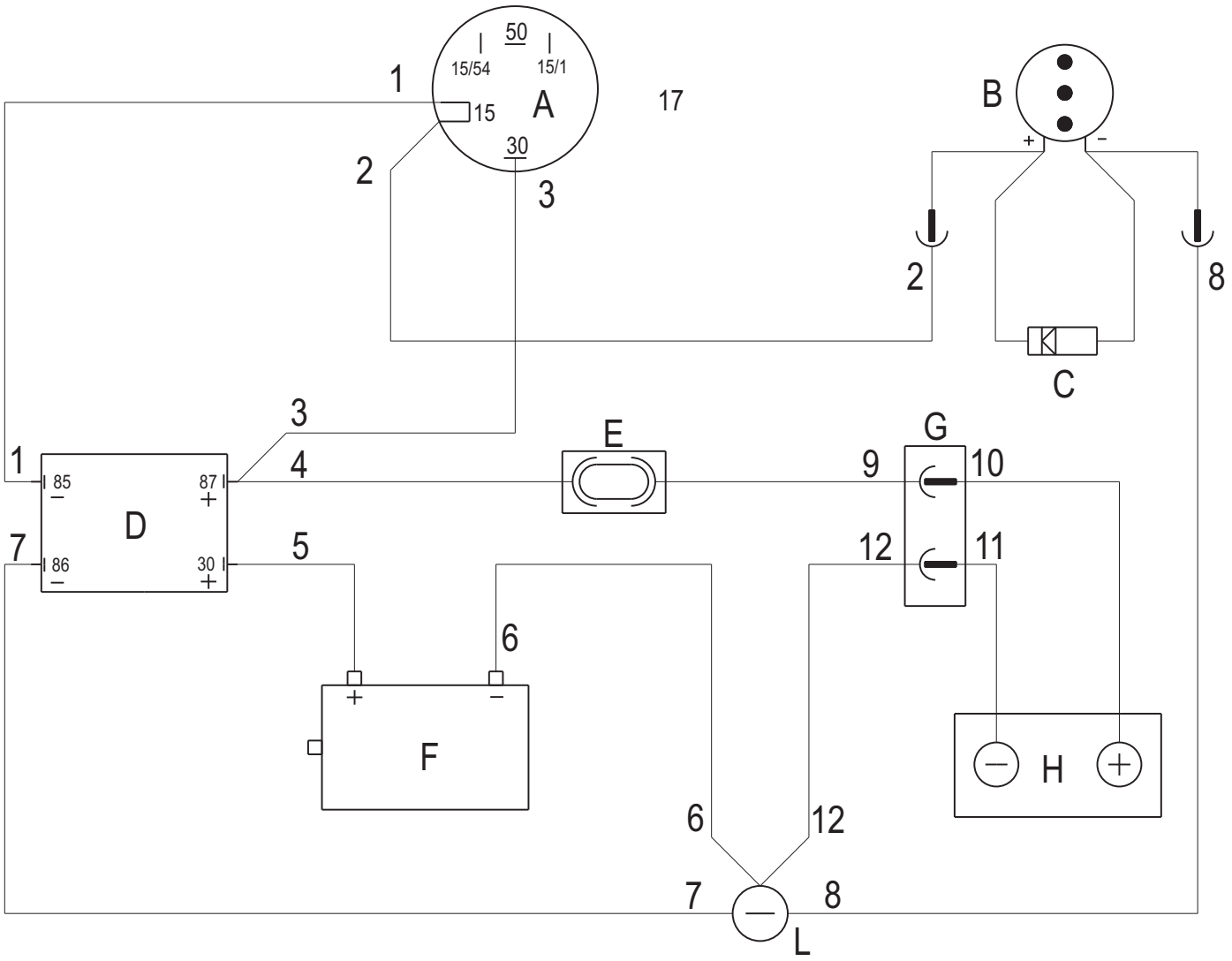

IMPIANTO ELETTRICO FINO AL TELAIO 55008040

N°	IMPIANTO ELETTRICO	WIRING DIAGRAM	ELEKTRISCHE ANLAGE	INSTALLATION ELECTRIQUE	INSTALACION ELECTRICA
A	Commutatore COD. 660020	Starter key switch COD. 660020	Anlasser schalter COD. 660020	Commutateur COD. 660020	Commutador COD. 660020
B	Segnalatore batteria COD. 900419	Battery charge indicator COD. 900419	Batterieladung Anzeige COD. 900419	Signaleur batterie COD. 900419	Testigo bateria COD. 900419
C	Diodo 3A COD. 640010	Diode 3A COD. 640010	Diode 3A COD. 640010	Diode 3A COD. 640010	Diodo 3A COD. 640010
D	Teleruttore 12V 180A COD. 660043	Remote switch 12V 180A COD. 660043	Fernschalter 12V 180A COD. 660043	Telerrupteur 12V 180A COD. 660043	Teleruptor 12V 180A COD. 660043
E	Fusibile 50A COD. 640174	Fuse 50A COD. 640174	Sicherung 50A COD. 640174	Fusible 50A COD. 640174	Fusible 50A COD. 640174
F	Motore 12V 600W COD. 610020	Electric Motor 12V 600W COD. 610020	Elektrischer Motor 12V 600W COD. 610020	Moteur 12V 600W COD. 610020	Motor 12V 600W COD. 610020
G	Connettore batteria COD. 640003	Battery connector COD. 640003	Batterie Stecker COD. 640003	Connecteur des batteries COD. 640003	Connector de bateria COD. 640003
H	Batteria 12V	Battery 12V	Batterie 12V	Batterie 12V	Bateria 12V
L	Polo negativo	Negative pole	Negativer pol	Pole negatif	Polo negativo

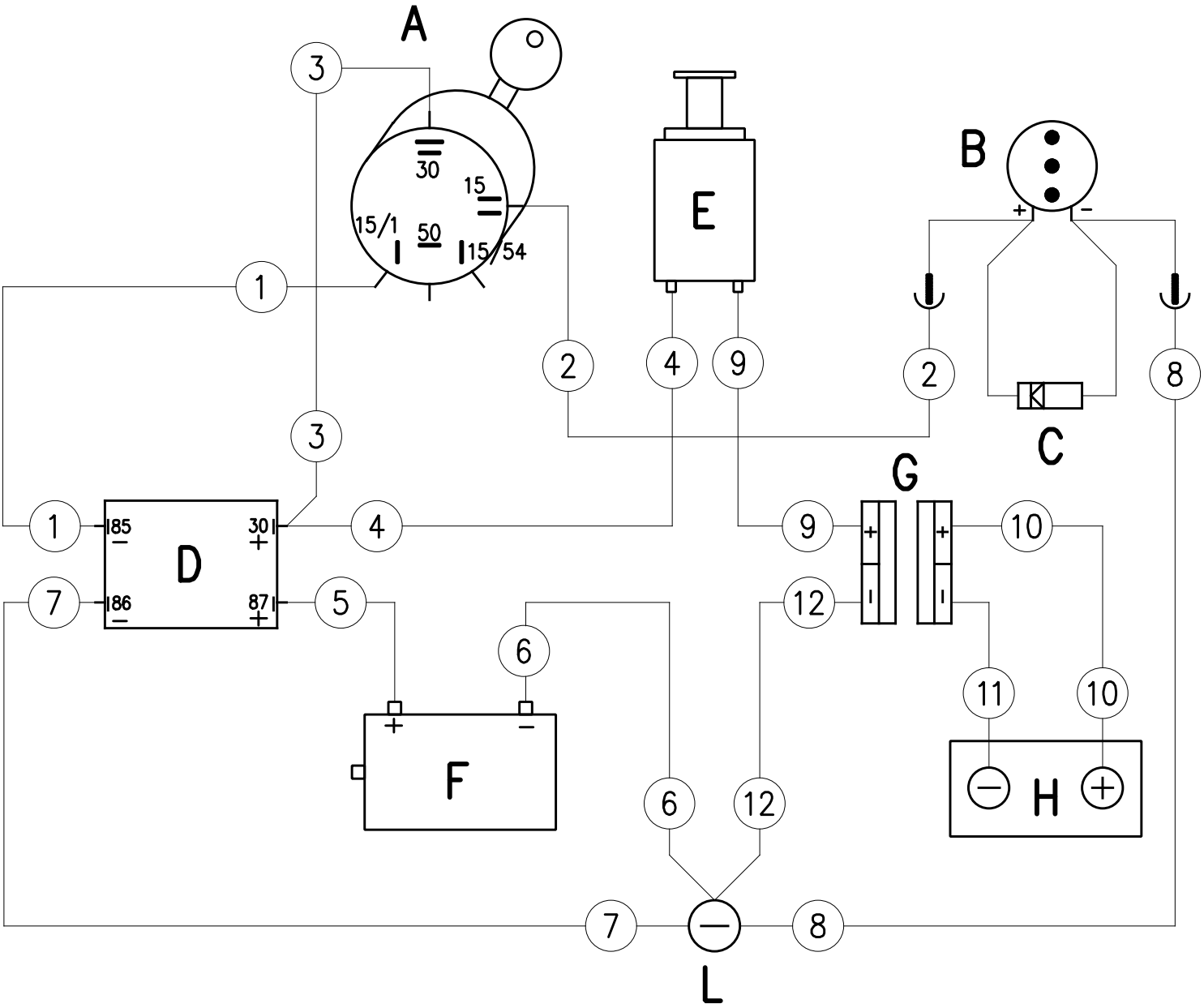

IMPIANTO ELETTRICO DAL TELAIO 55008041					
N°	**IMPIANTO ELETTRICO**	**WIRING DIAGRAM**	**ELEKTRISCHE ANLAGE**	**INSTALLATION ELECTRIQUE**	**INSTALACION ELECTRICA**
A	Commutatore COD. 660020	Starter key switch COD. 660020	Anlasser schalter COD. 660020	Commutateur COD. 660020	Commutador COD. 660020
B	Segnalatore batteria COD. 900419	Battery charge indicator COD. 900419	Batterieladung Anzeige COD. 900419	Signaleur batterie COD. 900419	Testigo bateria COD. 900419
C	Diodo 3A COD. 640010	Diode 3A COD. 640010	Diode 3A COD. 640010	Diode 3A COD. 640010	Diodo 3A COD. 640010
D	Teleruttore 12V 180A COD. 660043	Remote switch 12V 180A COD. 660043	Fernschalter 12V 180A COD. 660043	Telerrupteur 12V 180A COD. 660043	Teleruptor 12V 180A COD. 660043
E	Disgiuntore COD. 640496	Cut out switch COD. 640496	Ausschalter COD. 640496	Desjoncteur COD. 640496	Disyuntor COD. 640496
F	Motore 12V 600W COD. 610020	Electric Motor 12V 600W COD. 610020	Elektrischer Motor 12V 600W COD. 610020	Moteur 12V 600W COD. 610020	Motor 12V 600W COD. 610020
G	Connettore batteria COD. 640003	Battery connector COD. 640003	Batterie Stecker COD. 640003	Connecteur des batteries COD. 640003	Connector de bateria COD. 640003
H	Batteria 12V	Battery 12V	Batterie 12V	Batterie 12V	Bateria 12V
L	Polo negativo	Negative pole	Negativer pol	Pole negatif	Polo negativo

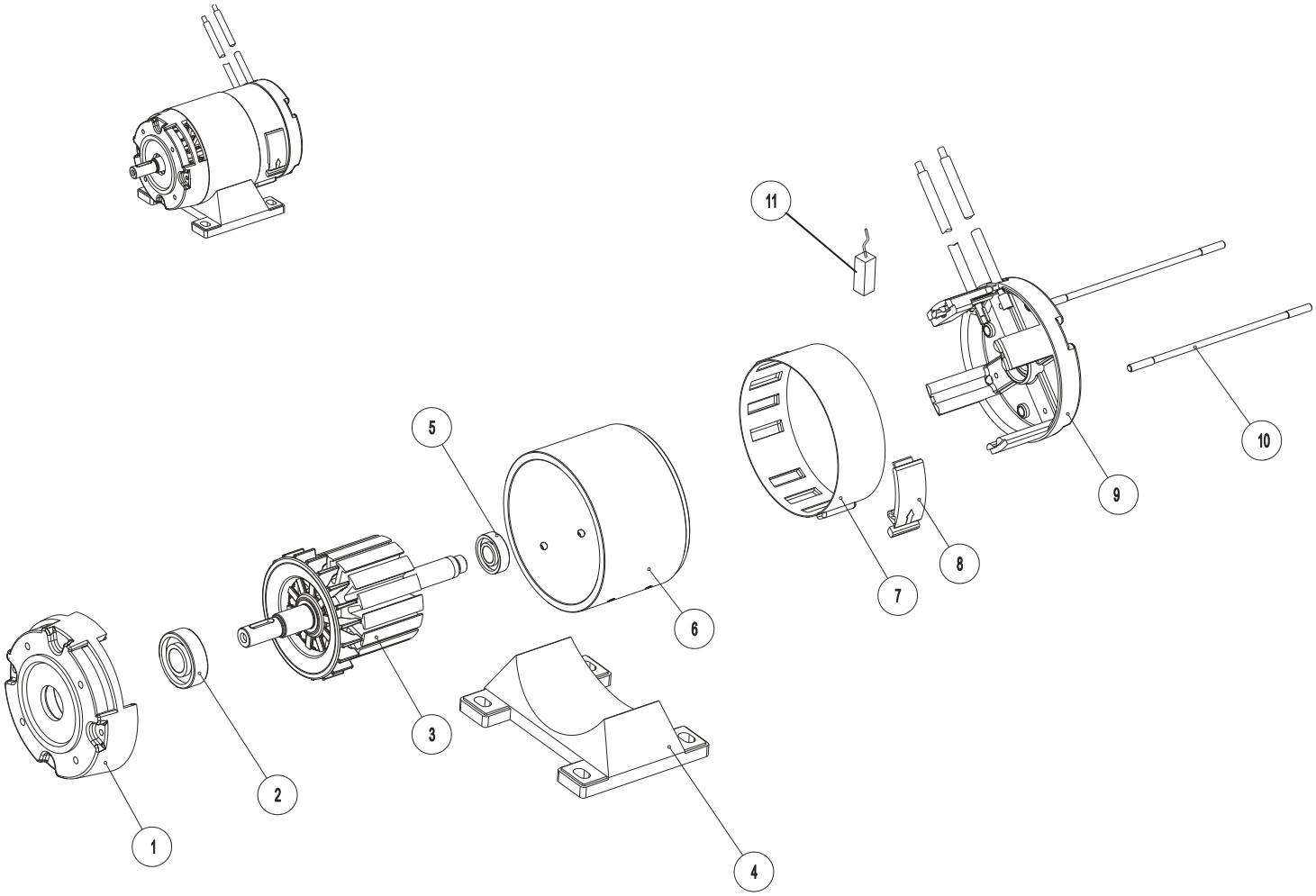

COD. 610020
MOTORE – MOTOR – MOTOR – MOTEUR – MOTOR

Ricambi non disponibili a magazzino, ordinabili solo su richiesta
Spare parts not available on stock, but only upon request
Rechange pas disponibles en stock, mais seulement sur demande
Repuestos no disponibles en stock, pero solo previa so solicitud
Ersatzteile nicht verfügbar auf Lager, aber nur auf Anfrage

N°	Codice N° Part. No. Code Nr.	Quantità Quantity Anzahl	Descrizione	Description	Bezeichnung	Description	Descripción
1	640356	1	Coperchio	Cover	Deckel	Couvercle	Tapa
2	640357	1	Cuscinetto 6203 ZZ	Bearing 6203 ZZ	Lager 6203 ZZ	Roulement 6203 ZZ	Cojinete 6203 ZZ
3	640358	1	Indotto	Motor armature	Motoranker	Induite moteur	Inducido del motor
4	640360	1	Supporto motore	Motor support	Motorhalterung	Support moteur	Soporte del motor
5	640361	1	Cuscinetto 6001 ZZ	Bearing 6001 ZZ	Lager 6001 ZZ	Roulement 6001 ZZ	Cojinete 6001 ZZ
6	640362	1	Statore	Stator	Stator	Stator	Stator
7	640294	1	Fascetta calotta spazzole	Removable brush cover	Abnehmbarer Bürstenabdeckung	Couvercle de la brosse amovible	Cepillo cubierta extraíble
8	640246	1	Gancio fascetta	Safety hook	Sicherheitshaken	Crochet de sécurité	Gancho de seguridad
9	640363	1	Calotta porta spazzole	Cap brush holders	Cap bürstenhalter	Porte-balais cap	Portaescobillas cap
10	640364	2	Tirante motore	Motor tie rod	Motor zuganker	Verboquet moteur	Tirante motor
11	640064	4	Carboncino	Carbon brush	Kohle	Charbon Brosse	Escobilla

LISTA RICAMBI CONSIGLIATI MOTORE BRIGGS & S. 91202 3,5 HP STANDARD
RECOMMENDED SPARE PARTS LIST FOR MOTOR BRIGGS & S. 91202 3,5 HP STANDARD
ERSATZTEILE DES MOTORS BRIGGS & S. 91202 3,5 HP STANDARD
LISTE PIECES DE RECHANGE CONSEILLEES MOTEUR BRIGGS & S. 91202 3,5 HP STANDARD
LISTA PIEZAS DE RECAMBIO ACONSEJADAS MOTOR BRIGGS & S. 91202 3,5 HP STANDARD

Codice N° Part. No.	Quantità Quantity	Descrizione	Description	Bezeichnung	Description	Descripción
590001	1	Filtro aria in carta	Paper air filter	Papierer Luftfilter	Filtre à air en papier	Filtro aire en papel
590002	1	Prefiltro aria	Air prefilter	Luft	Pre-filtre air	Pre-filtro aire
590005	1	Candela IPLM	Spark plug IPLM	Zündkerze IPLM	Bougie IPLM	Bujía IPLM
590003	1	Bobina	Spool	Spule	Bobine	Bobina
590004	1	Kit guarnizioni carburatore	Carburettor washers kit	Vergaser Dichtungensatz	Jeu garnitures carburateur	Kit guarnicciones carburador
590047	1	Guarnizione testa	Head washer	Kopf Dichtung	Garniture de la tête	Guarnicción de la cabeza
590048	1	Guarnizione coperchio valvole	Valves lid washer	Dichtung des Ventildeckel	Garniture du couvercle de la soupape	Guarnicciòn de la tapa de la valvúla
590049	1	Set guarnizioni	Washers kit	Dichtungensatz	Jeu garnitures	Juego guarnicciones
590050	1	Serie segmenti standard	Standard segment series	Segmentreihe	Serie de segments standard	Serie de segmentos estandar
590051	1	Maniglia avviamento	Start knob	Anlassen Griff	Starter	Estarter
590052	1	Fune avviamento	Start rope	Anlassen Seil	Cable demarrage	Hilo arranque
590053	1	Valvola di scarico	Exhaust valve	Dichtung Abfluss	Soupape decharge	Valvula descarga
590054	1	Valvola di aspirazione	Vacuum valve	Saugungventil	Soupape aspiration	Valvula aspiración
590055	1	Tappo serbatoio	Tank cork	Tank Pröpfen	Bouchon reservoir	Tapon tanque
590056	1	Membrana carburatore	Carburettor membrane	Vergaser Membrane	Membrane carburateur	Membrana carburador
590057	1	Molla membrana	Membrane spring	Membrane feder	Ressort membrane	Resorte membrana
590058	1	Piattello	Plate	Platte	Plateau	Plato
590059	1	Guarnizione serbatoio	Tank washer	Tank Dichtung	Garniture reservoir	Guarnicción tanque
590060	1	Albero carburatore	Carburettor shaft	Vergaserwelle	Arbre carburateur	Arbol carburador
590061	1	Molla autoacceleratore	Accelerator spring	Beschleunigung Feder	Ressort accelerateur	Resorte acelerador

LISTA RICAMBI CONSIGLIATI MOTORE HONDA 4 HP MOD. GC135 QHE-SD E 5HP MOD. GC160A-QHE2
RECOMMENDED SPARE PARTS LIST FOR HONDA ENGINE 4 HP MOD. GC135 QHE-SD AND 5HP MOD. GC160A-QHE2
ERSATZTEILE DES MOTORS HONDA 4 HP MOD. GC135 QHE-SD UND 5HP MOD. GC160A-QHE2
LISTE PIECES DE RECHANGE CONSEILLEES MOTEUR HONDA 4 HP MOD. GC135 QHE-SD ET 5HP MOD. GC160A-QHE2
LISTA PIEZAS DE RECAMBIO ACONSEJADAS MOTOR HONDA 4 HP MOD. GC135 QHE-SD Y 5HP MOD. GC160A-QHE2

Codice N° Part. No.	Quantità Quantity	Descrizione	Description	Bezeichnung	Description	Descripción
590113	1	Filtro aria carburatore	Carburettor air filter	Luftfilter des Vergasers	Filtre à air du carburateur	Filtro aire del carburador
590114	1	Candela	Spark plug	Zündkerze	Bougie	Bujía
590115	1	Avvolgitore per avviamento	Starter	Anlassen	Starter	Estárter
590118	1	Tappo serbatoio	Tank cork	Tank Pröpfen	Bouchon reservoir	Tapon tanque

LISTA A (MATERIALI DI CONSUMO)
LIST A (WEARABLE PARTS)
LISTE A (ABNUTZUNGSMATERIAL)
LISTE A (MATERIELLES DE CONSOMMATION)
LISTA A (MATERIALES DE CONSUMO)

Codice N° Part. No.	Quantità Quantity			Descrizione	Description	Bezeichnung	Description	Descripción
	BS	H	E					
340038	1	1	1	Gomma	Rubber	Gummi	Gomme	Goma
520026	1	1	1	Spazzola laterale RACCOMANDATA	RECOMMENDED side brush	EMPFOHLEN Seitenbesen	Brosse lateral RECOMMANDÉ	Cepillo lateral RECOMENDADO
520116	1	1	1	Spazzola laterale	Side brush	Seitenbesen	Brosse lateral	Cepillo lateral
520055	1	1	1	Filtro a sacche	Bag filter	Filtersack	Filtre a sac	Filtro a saco
520056	1	1	1	Spazzola centrale RACCOMANDATA	RECOMMENDED main brush	EMPFOHLEN Hauptbuerste	Brosse centrale RECOMMANDÉ	Cepillo central RECOMENDADO
520060	1	1	1	Spazzola centrale	Main brush	Hauptbuerste	Brosse centrale	Cepillo central

LISTA B (MATERIALI PER INTERVENTI ORDINARI)
LIST B (PARTS FOR ORDINARY MAINTENANCE)
LISTE B (MATERIAL FÜR ORDENTLICHE WARTUNG)
LISTE B (MATERIELLES POUR OPERATIONS ORDINAIRES)
LISTA B (MATERIALES PARA OPERACIONES ORDINARIAS)

Codice N° Part. No.	Quantità Quantity			Descrizione	Description	Bezeichnung	Description	Descripción
	BS	H	E					
110354	1	1	1	Asta	Bar	Stange	Barre	Asta
130188	1	1	1	Albero flap	Flap shaft	Grobschmutzklappe welle	Arbre du flap	Arbol du flap
230055	1	1	-	Puleggia	Pulley	Scheibe	Poulie	Polea
320003	1	1	1	Flangia	Flange	Halterung	Support	Soporte
330109	1	1	1	Coppia manopole	Plate handles	Handgriffs	Couple de manoples	Pareja de manoplas
330110	2	2	2	Tappo	Plug	Stopfen	Bouchon	Tapon
360220	2	2	2	Protezione	Protection	Schutz	Protection	Protección
M30308	1,2 mt			Profilo	Profile	Profil	Garniture	Guarnicción
410001	3	3	3	Cuscinetto	Bearing	Lager	Roulement	Rodamiento
410005	2	2	2	Cuscinetto	Bearing	Lager	Roulement	Rodamiento
410016	3	3	3	Cuscinetto	Bearing	Lager	Roulement	Rodamiento
410032	2	2	2	Cuscinetto	Bearing	Lager	Roulement	Rodamiento
430027	2	2	1	Cinghia	Belt	Riemen	Courroie	Correa
430037	1	1	1	Cinghia	Belt	Riemen	Courroie	Correa
430043	1	1	1	Cinghia	Belt	Riemen	Courroie	Correa
430046	1	1	1	Cinghia	Belt	Riemen	Courroie	Correa
900790	2	2	2	Ruota	Wheel	Rad	Roue	Rueda
440020	2	2	2	Ruota	Wheel	Rad	Roue	Rueda
440033	1	1	1	Ruota completa	Wheel	Rad	Roue	Rueda
440034	1	1	1	Ruota per ricamb.	Spare wheel	Rad als Ersatz	Roue de rechange	Rueda de recambio
490183	R	R	R	Kit gomme parapolvere	Rubber flaps set	Dichtstreifen-set	Set gommes des flap	Grupo gomas flap-polvo

Codice N° Part. No.	Quantità Quantity			Descrizione	Description	Bezeichnung	Description	Descripción
	BS	H	E					
530011	1	1	1	Riduttore	Reducer	Schneckengetr.	Reducteur	Reductor
560042	1	1	1	Guaina	Sheath	Umhuellung	Gaine	Vaina
560043	1	1	1	Fune	Rope	Tau	Corde	Cuerda
580012	2	2	2	Forcella con clips	Fork with clips	Gabel mit Kammern	Fourche avec clips	Horquilla con clips
580085	2	2	2	Forcella	Fork	Gabelkopf	Fourche	Horquilla
580086	2	2	2	Clips	Clips	Klammer	Clips	Clips
580338	1	1	1	Chiusura	Closing	Verschluss	Fermeture	Cierre
580139	1	1	1	Riscontro chiusura	Counterpart lever closing	Verschlusshaken	Contre-fermeture levier	Contro-cierre palanca
580402	2	2	2	Manopola	Plate handle	Handgriff	Poignee plate	Manopola
580187	2	2	2	Leva	Lever	Hebel	Levier	Palanca
580189	2	2	2	Filo	Thread	Draht	Fil	Hilo
580157	1	1	1	Guaina	Sheath	Umhuellung	Gaine	Vaina
580158	1	1	1	Guaina	Sheath	Umhuellung	Gaine	Vaina
640003	-	-	2	Connettore	Connector	Stecker	Connecteur	Connector
640064	-	-	4	Carboncino	Carbon brush	Kohle	Charbon brosse	Escobilla
640174	-	-	2	Fusibile 50A	Fuse 50A	Sicherung 50A	Fusible 50A	Fusible 50A
900419	-	-	1	Indicatore segnacarica	Charge indicator	Entlademelder	Indicateur de charge	Indicador de carga
660020	-	-	1	Commutatore senza chiave	Switch without key	Schalter Ohne Schluessel	Commutateur sans clef	Commutador sin clave
660043	-	-	1	Relè	Relais	Relais	Relais	Relé
790018	1	1	1	Ingranaggio ridutt.	Reduction gear	Reduictions	Reducteur	Reduccion
900192	1	1	1	Mozzo	Hub	Nabe	Moyeu	Soporte
900193	1	1	1	Mozzo	Hub	Nabe	Moyeu	Soporte
900417	1	1	1	Kit sostituzione ingranaggi	Bearing replacement kit	Getriebe ersatzset	Jeu substitution engranages	Kit sustitución engranajes